- MATERIÁLY A ZAŘÍZENÍ UVEDENÉ V PROJEKTOVÉ DOKUMENTACI (DPS) JSOU POUZE SMĚRNÉ DLE NUTNÝCH STANDARDŮ PRO NÁSLEDNÉ ZPRACOVÁNÍ PODROBNÉHO VÝKAZU VÝMĚR. MATERIÁLY A VÝROBKY JE MOŽNÉ ZAMĚNIT PŘI ZACHOVÁNÍ SHODNÝCH PARAMETRŮ A FUNKCE. ZÁMĚNA JE MOŽNÁ PO ODSOUHLASENÍ PROJEKTANTA A INVESTORA DLE SROVNÁNÍ PŘEDLOŽENÝCH TECHNICKÝCH LISTŮ!
- DODAVATEL ZPRACUJE IV.STUPEŇ DÍLENSKÉ - VÝROBNĚ TECHNICKÉ DOKUMENTACE A PŘEDÁ K ODSOUHLASENÍ ARCHITEKTOVI A INVESTOROVI VČ. TECHNICKÝCH LISTŮ JEDNOTLIVÝCH MATERIÁLŮ
- ZÁKLADNÍ ROZMĚRY VČETNĚ VÝŠKOVÝCH KÓT JE NUTNÉ PŘEMĚŘIT NA STAVBĚ!!!
- NEDÍLNOU SOUČÁSTÍ PD JE TECHNICKÁ ZPRÁVA!!!
- INVESTOR SI VYHRAZUJE PRÁVO ODSOUHLASENÍ VEŠKERÝCH POUŽITÝCH VÝROBKŮ A MATERIÁLŮ!!!

IDrev	IDz	Jméno změny	Datum

±0,000 = **323,450 M.N.M**
Souřadný systém: JTSK
Výškový systém: BpV

ATELIER SOUKUP OPL ŠVEHLA

ATELIER SOUKUP OPL ŠVEHLA s.r.o., Klatovská třída 818/11, 301 00 Plzeň
IČO 25229869 ☎ 377223236 info@atelier-soukup.cz www.atelier-soukup.cz

hlavní projektant: Ing. arch. Jiří Opl
autor: Ing. arch. Jiří Opl, Ing. arch. Jan Trčka
vedoucí projektant: Miroslav Hajný, DiS.
projektant: Ing. arch. K. Řeháková, Miroslav Hajný, DiS., Ing. arch. Jan Trčka

investor: Západočeská univerzita v Plzni, Univerzitní 8, 306 14 Plzeň
místo stavby: Tylova 59, Jižní Předměstí, 301 00 Plzeň

číslo paré:

akce: **ZČU - STRADI - STRATEGICKÁ DISLOKACE ZČU - FZS**
EDS 133D21Z001901
ÚPRAVA STÁVAJÍCÍ PD

datum: 04/2018
revize: -
stupeň: DPS
číslo zakázky: 2018015

část: **D.1.1 ARCHITEKTONICKO-STAVEBNÍ ŘEŠENÍ**

měřítko:

číslo přílohy: **D.1.1. 41**

název přílohy:

VÝPIS TRUHLÁŘSKÝCH PRVKŮ - D (OTVORY VNITŘNÍ)

VÝPIS TRUHLÁŘSKÝCH PRVKŮ - D (OTVORY VNITŘNÍ)

OZN.	SCHÉMATICKÝ POHLED	ROZMĚRY [mm]		POPIS
		ŠÍŘKA	VÝŠKA	

POZNÁMKY:

DODAVATEL PROVEDE PŘED ZAHÁJENÍM VÝROBY PŘESNÉ ZAMĚŘENÍ ROZMĚRŮ VÝPLNÍ PŘÍMO NA STAVBĚ!
DODAVATEL ZPRACUJE IV. STUPEŇ VÝROBNÍ DOKUMENTACE A PŘEDLOŽÍ JI PŘED ZAHÁJENÍM PRACÍ K ODSOUHLASENÍ ARCHITEKTOVI A INVESTOROVI!
SCHÉMATA OTEVÍRÁNÍ DVEŘÍ JSOU KRESLENA VE VÝKRESOVÉ ČÁSTI
VŠECHNY VÝPLNĚ JSOU VYKÁZÁNY JAKO VÝROBEK VČETNĚ MONTÁŽE A ZAČIŠTĚNÍ.
VŠECHNY DVEŘE BUDOU VYBAVENY CYLINDRICKÝMI VLOŽKAMI V SYSTÉMU GENERÁLNÍHO A HLAVNÍHO KLÍČE.
POLOHA JEDNOTLIVÝCH PRVKŮ JE VYZNAČENA NA STAVEBNÍCH VÝKRESECH PROJEKTOVÉ DOKUMENTACE.
PŘÍPADNÉ ZMĚNY NEBO NEJASNOSTI V PD JE NUTNÉ KONZULTOVAT S PROJEKTANTEM.
KOVÁNÍ DVEŘÍ BUDE PROVEDENO V PROJEKTOVÉ TŘÍDĚ 4, TZN. VHODNÉ DO FREKVENTOVANÝCH PROSTOR S VYSOKOU ZÁTĚŽÍ!
VEŠKERÁ KOVÁNÍ DVEŘÍ JSOU NAVRŽENA JAKO TYPOVÁ ROZETOVÁ S POVRCHOVOU ÚPRAVOU NEREZ.
PO OBVODU RÁMU HLINÍKOVÝCH DVEŘÍ, V MÍSTĚ STYKU OMÍTKY A DVEŘNÍHO RÁMU, BUDE VLOŽEN ZAČIŠŤOVACÍ PROFIL S TKANINOU 6MM (APU LIŠTA).
VÝSLEDNÝ DESIGN DVEŘÍ BUDE PŘED OBJEDNÁNÍM ODSOUHLASEN ARCHITEKTEM A INVESTOREM NA VYZVÁNÍ DODAVATELE DLE PŘEDLOŽENÝCH VZORKŮ.
HLAVNÍ KŘÍDLO DVOUKŘÍDLOVÝCH DVEŘÍ BUDE PŘED REALIZACÍ NA VYZVÁNÍ GENERÁLNÍHO DODAVATELE URČENO INVESTOREM A ARCHITEKTEM DLE BUDOUCÍHO KONCEPTU INTERIÉRU.
POŽÁRNÍ DVEŘE/STĚNY:
DVEŘE/STĚNY JE NUTNÉ PROVÉST DLE POŽADAVKŮ PBŘ!
DVEŘE URČENÉ POŽÁRNĚ BEZPEČNOSTNÍM ŘEŠENÍM BUDOU VYBAVENY SAMOZAVÍRAČEM; U DVOUKŘÍDLOVÝCH DVEŘÍ JE SAMOZAVÍRAČ NAVRŽENO OSADIT NA OBĚ KŘÍDLA A DVEŘNÍ SOUSTAVU VYBAVIT KOORDINÁTOREM ZAVÍRÁNÍ.
DVEŘE JSOU NAVRŽENY A MUSÍ BÝT PROVEDENY JAKO DVEŘNÍ SESTAVY (ZÁRUBEŇ, KŘÍDLO, KOVÁNÍ, SAMOZAVÍRAČ APOD.).
VEŠKERÉ KOMPONENTY MUSÍ BÝT CERTIFIKOVANÉ PRO POUŽITÍ JAKO POŽÁRNÍ UZÁVĚRA.

VÝPIS TRUHLÁŘSKÝCH PRVKŮ - D (OTVORY VNITŘNÍ)

OZN.	SCHÉMATICKÝ POHLED	ROZMĚRY [mm]		POPIS
		ŠÍŘKA	VÝŠKA	
D 01				**NEOBSAZENO**
D 02				**NEOBSAZENO**
D 03	**VNITŘNÍ DVEŘE DŘEVĚNÉ (HPL LAMINÁT) + ZÁRUBEŇ**	800	2100	**DVEŘE**
				Nové, plné, jednokřídlé, systémové dřevěné dveře Mechanicky odolné, vnitřní, falcové, hladké, dřevěné, plné, jednokřídlé typové s dodatečnou úpravou spodní hrany křídla proti vlhkosti . Dveře budou falcové s třemi šroubovanými závěsy na křídle. Otvor pro zámek vyroben dle ČSN 74 6501. Dveře jsou v místě závěsů a zámku zesíleny výztuhami. Dveře budou ve zpracování s velmi vysokou frekvencí používání - projektová třída 4. Součástí položky jsou ocelové zárubně pro jednokřídlé dveře a systémové kování
				Materiál: dřevěné systémové dveře
				Povrchová úprava, barevnost: HPL LAMINÁT - vysokotlaký laminát tl. 0,8mm. Materiál má vysokou odolnost proti mechanickému poškození a oděru, vysokou odolnost proti čistícím a dezinfekčním prostředkům. Vhodné do extrémně namáhaných prostor. Barevnost: předpoklad RAL 7038 (matná)
				Kování, závěsy, panty: Provedení **1x KLIKA / KLIKA** + **2x čtvercová <u>WC</u> cylindrická rozeta**. Povrch: broušený nerez matný. Kování dodáno v projektové třídě 4. Podoba kování - viz **technické podmínky TPDO_02**. Kování pro dřevěné dveře. **Závěsy, panty: 3ks systémových závěsů -** závěs pro falcové dveře v provedení s vysokým zatížením. Seřiditelné ve třech dimenzích, provedení pravolevé. Povrch nerez kartáčovaný - viz **technické podmínky TPDO_09**. Závěsy pro dřevěné dveře.
				Zámek, vložka: **Mechanický zámek** pro koupelny a WC, spodní ořech pro WC kličku - viz **technické podmínky TPDO_14.** dodáno vč. protiplechu k zámku **Vložka** - wc kování - cylindrická vložka. Certifikovaná do 3. bezpečnostní třídy. bude kompatibilní s WC rozetou (viz text výše) Nutná koordinace navržených komponentů se systém generálního a hlavního klíče - viz příloha výpisu.
				JIS (Jednotný Identifikační Systém): dveře nejsou napojeny na systém JIS
				Zvuková izolace: celková neprůzvučnost dveří Rw = 32dB (viz stavební akustika)
				Ostatní požadované vlastnosti: Dveře budou dodány jako **voděodolné do vlhkého prostředí** - tomuto bude přizpůsoben materiál dveří, který zaručuje stabilní a netečnou konstrukci v prostředích, kde se očekává kontakt se zvýšenou vzdušnou vlhkostí nebo s vodou
				Doplňky dveří: Padací lišta - Podlahové padací těsnící lišty - zabudovaná do spodní hrany dveří (v drážce). Při zavírání dveří dosedá zavírací čep na zárubeň a vnitřní mechanismus lišty se silikonovým těsněním k podlaze vznikne tak dokonalé utěsnění. Výška přitlačení se nastaví na straně pomocí regulovaného šroubu. Lišty je možno zkracovat o 200mm. Neviditelná montáž na spodní hraně dveří.
				Těsnění, doplňky: Dveře jsou v místě závěsů a zámku zesíleny ocelovými výztuhami a po obvodu dveřního falcu je nalepena vytěsňující pěnící páska. Součástí položky je ostatního příslušenství určeného individuálně při realizaci (dubový práh, dveřní zarážky, kryty závěsů atd.)
				ZÁRUBEŇ

VÝPIS TRUHLÁŘSKÝCH PRVKŮ - D (OTVORY VNITŘNÍ)

OZN.	SCHÉMATICKÝ POHLED	ROZMĚRY [mm] ŠÍŘKA	ROZMĚRY [mm] VÝŠKA	POPIS

Nová, ocelová, systémová zárubeň
Univerzální jednodílná zárubeň pro jednokřídlé dveře se stínovou drážkou, typ "USD" - zárubeň je určena pro přímé zazdívání, zalévání do betonových příček nebo vkládání do SDK konstrukcí. Podlahové zapuštění je standardně 30mm. Součástí dodávky je TPE-těsnění a dva nebo tři dveřní závěsy (dle typu zárubně). Na zárubni je vylisována nivelizační značka (ve výšce 1.000 mm od čisté podlahy) a značka podlahového zapuštění ve výšce 30 mm od spodku zárubně. Zárubeň je upravena základní antikorozní barvou. Bude dodána vč. veškerých kotvících prvků. Zárubeň - viz **technické podmínky TPDO_05**

Materiál: žárově pozinkovaný plech síly 1,5 mm (vyrobený dle EN 10143 / DIN EN 10142).

Povrchová úprava, barevnost: opatřeny speciálním reaktivním nátěrem, který zaručuje společně se zinkovou vrstvou vysokou protikorozní ochranu + 2 x nátěr vrchní krycí, vysoce otěru odolnou krycí barvou - předpoklad RAL 7016 nebo RAL 7012

Specifikace dle typu do které jsou dveře osazeny (vč. otevíravosti):	cihelné bloky tl.125	**3P**	**1L**
	cihelné bloky tl. 200mm	**0L**	**0L**

Poznámky:
Investor v průběhu realizace, před objednáním a dodáním dveří upřesní rozsah systému generálního a hlavních klíčů. Tento systém je součástí položky ve VV - návrh systému je součástí výpisu dveří.
Dveře budou dodány vč. veškerých komponentů tak, aby byla zaručena 100% funkčnost dveří jako celku. Před objednáním dveří bude provedeno vzorkování a doplňující technická specifikace.Dveře budou dodány vč. veškerých atestů jako systém, splňující požadavky na požární odolnost!
U označených dveří bude osazena mřížka (viz výpis Z) - položka obsahuje provedení otvoru + úpravu hrany otvoru - 3ks
U dveří na WC pro imobilní osoby budou z vnitřní strany instalována madla (ve výšce 800-900mm) - viz výpis OS/16 - 1x

Popis funkčnosti dveří: Dveře jsou mechanicky uzamykatelné WC kováním. Dveře v klidovém stavu v uzavřené poloze.

Rozměry dveří:800(š)/ 2100(v)mm - zbylé komponenty budou provedeny v závislosti na tomto rozměru - bude provedena rozměrová koordinace.

POZNÁMKY
Nutno zaměřit před realizací!
Nutná konzultace s výrobcem před realizací.
Barevnost a povrchová úprava jednotlivých prvků bude odsouhlasena v průběhu realizace na vzorcích investorem a architektem!
Součástí prvku je provedení vzorků profilací!
Součástí dodávky je kotvící materiál a montáž prvku.

POČET KUSŮ	2.S	1.S	1.NP	2.NP	3.NP	4.NP	STŘECHA	CELKEM
	-	3P 1L	-	-	-	-	-	3P 1L

D 04				NEOBSAZENO

VÝPIS TRUHLÁŘSKÝCH PRVKŮ - D (OTVORY VNITŘNÍ)

OZN.	SCHÉMATICKÝ POHLED	ROZMĚRY [mm]		POPIS
		ŠÍŘKA	VÝŠKA	
D 05				**NEOBSAZENO**
D 06				**NEOBSAZENO**
D 07				**NEOBSAZENO**
D 08				**NEOBSAZENO**
D 09				**NEOBSAZENO**
D 10	**VNITŘNÍ DVEŘE DŘEVĚNÉ (HPL LAMINÁT) + ZÁRUBEŇ**	700	2100	**DVEŘE** **Nové, plné, jednokřídlé, systémové dřevěné dveře** Mechanicky odolné, vnitřní, falcové, hladké, dřevěné, plné, jednokřídlé typové s dodatečnou úpravou spodní hrany křídla proti vlhkosti . Dveře budou falcové s třemi šroubovanými závěsy na křídle. Otvor pro zámek vyroben dle ČSN 74 6501. Dveře jsou v místě závěsů a zámku zesíleny výztuhami. Dveře budou ve zpracování s velmi vysokou frekvencí používání - projektová třída 4. Součástí položky jsou ocelové zárubně pro jednokřídlé dveře a systémové kování **Materiál:** dřevěné systémové dveře **Povrchová úprava, barevnost:** HPL LAMINÁT - vysokotlaký laminát tl. 0,8mm. Materiál má vysokou odolnost proti mechanickému poškození a oděru, vysokou odolnost proti čistícím a dezinfekčním prostředkům. Vhodné do extrémně namáhaných prostor. Barevnost: předpoklad RAL 7038 (matná) **Kování, závěsy, panty:** Provedení **1x KLIKA / KLIKA** + **2x čtvercová <u>WC</u> cylindrická rozeta**. Povrch: broušený nerez matný. Kování dodáno v projektové třídě 4. Podoba kování - viz **technické podmínky TPDO_02**. Kování pro dřevěné dveře. **Závěsy, panty: 3ks systémových závěsů -** závěs pro falcové dveře v provedení s vysokým zatížením. Seřiditelné ve třech dimenzích, provedení pravolevé. Povrch nerez kartáčovaný - viz **technické podmínky TPDO_09**. Závěsy pro dřevěné dveře. **Zámek, vložka:** **Mechanický zámek** pro koupelny a WC, spodní ořech pro WC kličku - viz **technické podmínky TPDO_14.** dodáno vč. protiplechu k zámku **Vložka** - wc kování - cylindrická vložka. Certifikovaná do 3. bezpečnostní třídy. bude kompatibilní s WC rozetou (viz text výše) Nutná koordinace navržených komponentů se systém generálního a hlavního klíče - viz příloha výpisu.

VÝPIS TRUHLÁŘSKÝCH PRVKŮ - D (OTVORY VNITŘNÍ)

OZN.	SCHÉMATICKÝ POHLED	ROZMĚRY [mm]		POPIS
		ŠÍŘKA	VÝŠKA	
				JIS (Jednotný Identifikační Systém): dveře nejsou napojeny na systém JIS
				Zvuková izolace: celková neprůzvučnost dveří Rw = 32dB (viz stavební akustika)
				Ostatní požadované vlastnosti: Dveře budou dodány jako **voděodolné do vlhkého prostředí** - tomuto bude přizpůsoben materiál dveří, který zaručuje stabilní a netečnou konstrukci v prostředích, kde se očekává kontakt se zvýšenou vzdušnou vlhkostí nebo s vodou
				Doplňky dveří: Padací lišta - Podlahové padací těsnící lišty - zabudovaná do spodní hrany dveří (v drážce). Při zavírání dveří dosedá zavírací čep na zárubeň a vnitřní mechanismus lišty se silikonovým těsněním k podlaze vznikne tak dokonalé utěsnění. Výška přitlačení se nastaví na straně pomocí regulovaného šroubu. Lišty je možno zkracovat o 200mm. Neviditelná montáž na spodní hraně dveří.
				Těsnění, doplňky: Dveře jsou v místě závěsů a zámku zesíleny ocelovými výztuhami a po obvodu dveřního falcu je nalepena vytěsňující pěnící páska. Součástí položky je ostatního příslušenství určeného individuálně při realizaci (dubový práh, dveřní zarážky, kryty závěsů atd.)
				ZÁRUBEŇ
				Nová, ocelová, systémová zárubeň Univerzální jednodílná zárubeň pro jednokřídlé dveře se stínovou drážkou, typ "USD" - zárubeň je určena pro přímé zazdívání, zalévání do betonových příček nebo vkládání do SDK konstrukcí. Podlahové zapuštění je standardně 30mm. Součástí dodávky je TPE-těsnění a dva nebo tři dveřní závěsy (dle typu zárubně). Na zárubni je vylisována nivelizační značka (ve výšce 1.000 mm od čisté podlahy) a značka podlahového zapuštění ve výšce 30 mm od spodku zárubně. Zárubeň je upravena základní antikorozní barvou. Bude dodána vč. veškerých kotvících prvků. Zárubeň - viz **technické podmínky TPDO_05**
				Materiál: žárově pozinkovaný plech síly 1,5 mm (vyrobený dle EN 10143 / DIN EN 10142).
				Povrchová úprava, barevnost: opatřeny speciálním reaktivním nátěrem, který zaručuje společně se zinkovou vrstvou vysokou protikorozní ochranu + 2 x nátěr vrchní krycí, vysoce otěru odolnou krycí barvou - předpoklad RAL 7016 nebo RAL 7012
				Specifikace dle typu do které jsou dveře osazeny (vč. otevíravosti): cihelné bloky tl.125 — **1L**
				Poznámky: Investor v průběhu realizace, před objednáním a dodáním dveří upřesní rozsah systému generálního a hlavních klíčů. Tento systém je součástí položky ve VV - návrh systému je součástí výpisu dveří. Dveře budou dodány vč. veškerých komponentů tak, aby byla zaručena 100% funkčnost dveří jako celku. Před objednáním dveří bude provedeno vzorkování a doplňující technická specifikace.Dveře budou dodány vč. veškerých atestů jako systém, splňující požadavky na požární odolnost! **U označených dveří bude osazena mřížka (viz výpis Z) - položka obsahuje provedení otvoru + úpravu hrany otvoru - 2ks**
				Popis funkčnosti dveří: Dveře jsou mechanicky uzamykatelné WC kováním. Dveře v klidovém stavu v uzavřené poloze.
				Rozměry dveří:700(š)/ 2100(v)mm - zbylé komponenty budou provedeny v závislosti na tomto rozměru - bude provedena rozměrová koordinace.

POZNÁMKY

Nutno zaměřit před realizací!
Nutná konzultace s výrobcem před realizací.
Barevnost a povrchová úprava jednotlivých prvků bude odsouhlasena v průběhu realizace na vzorcích investorem a architektem!
Součástí prvku je provedení vzorků profilací!
Součástí dodávky je kotvící materiál a montáž prvku.

POČET KUSŮ	2.S	1.S	1.NP	2.NP	3.NP	4.NP	STŘECHA	CELKEM
	-	0P 1L	-	-	-	-	-	**1L**

VÝPIS TRUHLÁŘSKÝCH PRVKŮ - D (OTVORY VNITŘNÍ)

OZN.	SCHÉMATICKÝ POHLED	ROZMĚRY [mm]		POPIS
		ŠÍŘKA	VÝŠKA	
D 11	**VNITŘNÍ DVEŘE OCELOVÉ + ZÁRUBEŇ**	1800	2100	**DVEŘE**
				Nové, plné, dvoukřídlé, systémové ocelové dveře, JIS Mechanicky odolné, vnitřní, falcové, hladké, ocelové, plné, dvoukřídlé, typové s dodatečnou úpravou spodní hrany křídla proti vlhkosti . Dveře budou falcové 50 mm široké s třemi šroubovanými závěsy. Otvor pro zámek vyroben dle ČSN 74 6501. Dveře jsou v místě závěsů a zámku zesíleny výztuhami. Dveře budou opatřeny dveřní zástrčí. Dveře budou ve zpracování s velmi vysokou frekvencí používání - projektová třída 4. Součástí položky jsou ocelové zárubně pro dvoukřídlé dveře a systémové kování
				Materiál: žárově pozinkovaný plech síly 0,6 mm (vyrobený dle EN 10143 / DIN EN 10142). Dveře budou provedeny z kovová konstrukce + plechu.
				Povrchová úprava, barevnost: prášková barva - předpoklad RAL 7038
				Kování, závěsy, panty: Provedení **1x KLIKA / KLIKA** (dělený čtyřhran) + **2x čtvercová cylindrická rozeta**. Povrch: broušený nerez matný. Kování dodáno v projektové třídě 4. Podoba kování - viz **technické podmínky TPDO_02**. Kování pro ocelové dveře. **Závěsy, panty: 6ks systémových závěsů -** závěs pro falcové dveře v provedení s vysokým zatížením. Seřiditelné ve třech dimenzích, provedení pravolevé. Povrch nerez kartáčovaný - viz **technické podmínky TPDO_03**. Závěsy pro ocelové dveře.
				Zámek, vložka, zástrč, atd.: **1x elektromechanický zámek** (zadlabávací), samozamykací úzký, BT4, rozteč 92mm, backset 35mm - viz **technické podmínky TPDO_10** **1x protiplech k zámku** **1x vložka** - jednostranná cylindrická vložka +3klíče, bezpečnostní třída RC3, rozměr 29+10mm. **2x zástrč automatická** - slouží k fixaci pasivního křídla dvoukřídlých dveří. Zavřením aktivního křídla dojde k vysunutí trnu do otvoru v podlaze anebo v překladu. Odjištění pružinou po otevření aktivního křídla. Používá se ve spojení s automatickými dveřními ovladači - viz **technické podmínky TPDO_11** **1x systémový kabel k zámkům** - délka 6m **1x systémová zadlabávací kabelová průchodka** - délka 280mm - viz **technické podmínky TPDO_12** **1x čtečka HID bezkontaktních karet** Nutná koordinace navržených komponentů se systém generálního a hlavního klíče - viz příloha výpisu.. Nutná koordinace navržených komponentů se systém generálního a hlavního klíče - viz příloha výpisu.
				JIS (Jednotný Identifikační Systém): dveře jsou napojeny na systém JIS - u dveří bude provedena příprava kabeláže a průchodek již při výrobě!
				Zvuková izolace: celková neprůzvučnost dveří Rw = 32dB (viz stavební akustika)
				Ostatní požadované vlastnosti: Dveře budou dodány jako **voděodolné do vlhkého prostředí** - tomuto bude přizpůsoben materiál dveří, který zaručuje stabilní a netečnou konstrukci v prostředích, kde se očekává kontakt se zvýšenou vzdušnou vlhkostí nebo s vodou
				Doplňky dveří: Padací lišta - Podlahové padací těsnící lišty - zabudovaná do spodní hrany obou křídel dveří (v drážce). Při zavírání dveří dosedá zavírací čep na zárubeň a vnitřní mechanismus lišty se silikonovým těsněním k podlaze vznikne tak dokonalé utěsnění. Výška přitlačení se nastaví na straně pomocí regulovaného šroubu. Lišty je možno zkracovat o 200mm. Neviditelná montáž na spodní hraně dveří.
				Těsnění, doplňky: Dveře jsou v místě závěsů a zámku zesíleny ocelovými výztuhami a po obvodu dveřního falcu je nalepena vytěsňující pěnící páska. Součástí položky je ostatního příslušenství určeného individuálně při realizaci (dubový práh, dveřní zarážky, kryty závěsů atd.). U dveří bude osazen okopový plech na obou křídlech - celkem 4ks - výška 200mm na celou šířku. Plech lepen. Hrana plechu sražena. Povrch - nerez, matný, broušený.

VÝPIS TRUHLÁŘSKÝCH PRVKŮ - D (OTVORY VNITŘNÍ)

OZN.	SCHÉMATICKÝ POHLED	ROZMĚRY [mm]		POPIS
		ŠÍŘKA	VÝŠKA	
				ZÁRUBEŇ
				Nová, ocelová, systémová zárubeň Univerzální jednodílná zárubeň pro dvoukřídlé dveře se stínovou drážkou, typ "USD" - zárubeň je určena pro přímé zazdívání nebo zalévání do betonových příček. Podlahové zapuštění je standardně 30mm. Součástí dodávky je TPE-těsnění a dva nebo tři dveřní závěsy V-8100 (dle typu zárubně). Na zárubni je vylisována nivelizační značka (ve výšce 1.000 mm od čisté podlahy) a značka podlahového zapuštění ve výšce 30 mm od spodku zárubně. Zárubeň je upravena základní antikorozní barvou. Bude dodána vč. veškerých kotvících prvků. Zárubeň - viz **technické podmínky TPDO_05**
				Materiál: žárově pozinkovaný plech síly 1,5 mm (vyrobený dle EN 10143 / DIN EN 10142).
				Povrchová úprava, barevnost: opatřeny speciálním reaktivním nátěrem, který zaručuje společně se zinkovou vrstvou vysokou protikorozní ochranu + 2 x nátěr vrchní krycí, vysoce otěru odolnou krycí barvou - předpoklad RAL 7016 nebo RAL 7012
				Specifikace dle typu do které jsou dveře osazeny (vč. otevíravosti): cihelné bloky tl. 200mm — **1**
				Poznámky: Investor v průběhu realizace, před objednáním a dodáním dveří upřesní rozsah systému generálního a hlavních klíčů. Tento systém je součástí položky ve VV - návrh systému je součástí výpisu dveří. Dveře budou dodány vč. veškerých komponentů tak, aby byla zaručena 100% funkčnost dveří jako celku. Před objednáním dveří bude provedeno vzorkování a doplňující technická specifikace. Dveře budou dodány vč. veškerých atestů jako systém, splňující požadavky na požární odolnost! **U označených dveří bude osazena mřížka (viz výpis Z) - položka obsahuje provedení otvoru + úpravu hrany otvoru - 1ks**
				Popis funkčnosti dveří: Dveře jsou otevírané JIS systémem, dále možnost mechanického zamykání. Dveře v klidovém stavu v uzavřené poloze.
				Rozměry dveří:1800(š)/ 2100(v)mm - zbylé komponenty budou provedeny v závislosti na tomto rozměru - bude provedena rozměrová koordinace.

POZNÁMKY

Nutno zaměřit před realizací!
Nutná konzultace s výrobcem před realizací.
Barevnost a povrchová úprava jednotlivých prvků bude odsouhlasena v průběhu realizace na vzorcích investorem a architektem!
Součástí prvku je provedení vzorků profilací!
Součástí dodávky je kotvící materiál a montáž prvku.

POČET KUSŮ	2.S	1.S	1.NP	2.NP	3.NP	4.NP	STŘECHA	CELKEM
	-	1	-	-	-	-	-	**1 ks**

VÝPIS TRUHLÁŘSKÝCH PRVKŮ - D (OTVORY VNITŘNÍ)

OZN.	SCHÉMATICKÝ POHLED	ROZMĚRY [mm]		POPIS
		ŠÍŘKA	VÝŠKA	
D 12	**VNITŘNÍ DVEŘE DŘEVĚNÉ (HPL LAMINÁT) + ZÁRUBEŇ**	900	2100	**DVEŘE**
				Nové, plné, jednokřídlé, systémové dřevěné dveře, JIS Mechanicky odolné, vnitřní, falcové, hladké, dřevěné, plné, jednokřídlé typové s dodatečnou úpravou spodní hrany křídla proti vlhkosti . Dveře budou falcové s třemi šroubovanými závěsy na křídle. Otvor pro zámek vyroben dle ČSN 74 6501. Dveře jsou v místě závěsů a zámku zesíleny výztuhami. Dveře budou ve zpracování s velmi vysokou frekvencí používání - projektová třída 4. Součástí položky jsou ocelové zárubně pro jednokřídlé dveře a systémové kování.
				Materiál: dřevěné systémové dveře
				Povrchová úprava, barevnost: HPL LAMINÁT - vysokotlaký laminát tl. 0,8mm. Materiál má vysokou odolnost proti mechanickému poškození a oděru, vysokou odolnost proti čistícím a dezinfekčním prostředkům. Vhodné do extrémně namáhaných prostor. Barevnost: předpoklad RAL 7038 (matná)
				Kování, závěsy, panty: Provedení **1x KLIKA / KLIKA** (dělený čtyřhran) + **2x čtvercová cylindrická rozeta**. Povrch: broušený nerez matný. Kování dodáno v projektové třídě 4. Podoba kování - viz **technické podmínky TPDO_02**. Kování pro dřevěné dveře. **Závěsy, panty: 3ks systémových závěsů -** závěs pro falcové dveře v provedení s vysokým zatížením. Seřiditelné ve třech dimenzích, provedení pravolevé. Povrch nerez kartáčovaný - viz **technické podmínky TPDO_09**. Závěsy pro dřevěné dveře. Kování umožňuje možnost nastavení 45°dorazu kliky kvůli aktivaci elektrozámků!
				Zámek, vložka, zástrč, atd.: **1x elektromechanický zámek** (zadlabávací), samozamykací úzký, BT4, rozteč 92mm, backset 35mm - viz **technické podmínky TPDO_10** **1x protiplech k zámku** **1x vložka** - jednostranná cylindrická vložka +3klíče, bezpečnostní třída RC3, rozměr 29+10mm. **1x systémový kabel k zámkům** - délka 6m **1x systémová zadlabávací kabelová průchodka** - délka 280mm - viz **technické podmínky TPDO_12** **1x čtečka HID bezkontaktních karet** Nutná koordinace navržených komponentů se systém generálního a hlavního klíče - viz příloha výpisu.
				JIS (Jednotný Identifikační Systém): dveře jsou napojeny na systém JIS - u dveří bude provedena příprava kabeláže a průchodek již při výrobě!
				Zvuková izolace: celková neprůzvučnost dveří Rw = 32dB (viz stavební akustika)
				Ostatní požadované vlastnosti: Dveře budou dodány jako **voděodolné do vlhkého prostředí** - tomuto bude přizpůsoben materiál dveří, který zaručuje stabilní a netečnou konstrukci v prostředích, kde se očekává kontakt se zvýšenou vzdušnou vlhkostí nebo s vodou
				Doplňky dveří: Padací lišta - Podlahové padací těsnící lišty - zabudovaná do spodní hrany dveří (v drážce). Při zavírání dveří dosedá zavírací čep na zárubeň a vnitřní mechanismus lišty se silikonovým těsněním k podlaze vznikne tak dokonalé utěsnění. Výška přitlačení se nastaví na straně pomocí regulovaného šroubu. Lišty je možno zkracovat o 200mm. Neviditelná montáž na spodní hraně dveří.
				Těsnění, doplňky: Dveře jsou v místě závěsů a zámku zesíleny ocelovými výztuhami a po obvodu dveřního falcu je nalepena vytěsňující pěnící páska. Součástí položky je ostatního příslušenství určeného individuálně při realizaci (dubový práh, dveřní zarážky, kryty závěsů atd.)

VÝPIS TRUHLÁŘSKÝCH PRVKŮ - D (OTVORY VNITŘNÍ)

OZN.	SCHÉMATICKÝ POHLED	ROZMĚRY [mm]		POPIS
		ŠÍŘKA	VÝŠKA	

ZÁRUBEŇ

Nová, ocelová, systémová zárubeň
Univerzální jednodílná zárubeň pro jednokřídlé dveře se stínovou drážkou, typ "USD" - zárubeň je určena pro přímé zazdívání, zalévání do betonových příček nebo vkládání do SDK konstrukcí. Podlahové zapuštění je standardně 30mm. Součástí dodávky je TPE-těsnění a dva nebo tři dveřní závěsy (dle typu zárubně). Na zárubni je vylisována nivelizační značka (ve výšce 1.000 mm od čisté podlahy) a značka podlahového zapuštění ve výšce 30 mm od spodku zárubně. Zárubeň je upravena základní antikorozní barvou. Bude dodána vč. veškerých kotvících prvků. Zárubeň - viz **technické podmínky TPDO_05**

Materiál: žárově pozinkovaný plech síly 1,5 mm (vyrobený dle EN 10143 / DIN EN 10142).

Povrchová úprava, barevnost: opatřeny speciálním reaktivním nátěrem, který zaručuje společně se zinkovou vrstvou vysokou protikorozní ochranu + 2 x nátěr vrchní krycí, vysoce otěru odolnou krycí barvou - předpoklad RAL 7016 nebo RAL 7012

Specifikace dle typu do které jsou dveře osazeny (vč. otevíravosti):	cihelné bloky tl. 200mm	**1P**	**3L**

Poznámky:
Investor v průběhu realizace, před objednáním a dodáním dveří upřesní rozsah systému generálního a hlavních klíčů. Tento systém je součástí položky ve VV - návrh systému je součástí výpisu dveří.
Dveře budou dodány vč. veškerých komponentů tak, aby byla zaručena 100% funkčnost dveří jako celku. Před objednáním dveří bude provedeno vzorkování a doplňující technická specifikace.Dveře budou dodány vč. veškerých atestů jako systém, splňující požadavky na požární odolnost!

Popis funkčnosti dveří: Dveře jsou otevírané JIS systémem, dále možnost mechanického zamykání. Dveře v klidovém stavu v uzavřené poloze.

Rozměry dveří:900(š)/ 2100(v)mm - zbylé komponenty budou provedeny v závislosti na tomto rozměru - bude provedena rozměrová koordinace.

POZNÁMKY
Nutno zaměřit před realizací!
Nutná konzultace s výrobcem před realizací.
Barevnost a povrchová úprava jednotlivých prvků bude odsouhlasena v průběhu realizace na vzorcích investorem a architektem!
Součástí prvku je provedení vzorků profilací!
Součástí dodávky je kotvící materiál a montáž prvku.

	2.S	1.S	1.NP	2.NP	3.NP	4.NP	STŘECHA	CELKEM
POČET KUSŮ	-	1P 3L	-	-	-	-	-	1P 3L

VÝPIS TRUHLÁŘSKÝCH PRVKŮ - D (OTVORY VNITŘNÍ)

OZN.	SCHÉMATICKÝ POHLED	ROZMĚRY [mm]		POPIS
		ŠÍŘKA	VÝŠKA	
D 13	**VNITŘNÍ DVEŘE DŘEVĚNÉ (HPL LAMINÁT) + ZÁRUBEŇ**	1800	2100	**DVEŘE**
				Nové, plné, dvoukřídlé, systémové dřevěné dveře, JIS Mechanicky odolné, vnitřní, falcové, hladké, dřevěné, plné, dvoukřídlé, typové s dodatečnou úpravou spodní hrany křídla proti vlhkosti . Dveře budou falcové 50 mm široké s třemi šroubovanými závěsy. Otvor pro zámek vyroben dle ČSN 74 6501. Dveře jsou v místě závěsů a zámku zesíleny výztuhami. Dveře budou opatřeny dveřní zástrčí. Dveře budou ve zpracování s velmi vysokou frekvencí používání - projektová třída 4. Součástí položky jsou ocelové zárubně pro dvoukřídlé dveře a systémové kování
				Materiál: dřevěné systémové dveře
				Povrchová úprava, barevnost: HPL LAMINÁT - vysokotlaký laminát tl. 0,8mm. Materiál má vysokou odolnost proti mechanickému poškození a oděru, vysokou odolnost proti čistícím a dezinfekčním prostředkům. Vhodné do extrémně namáhaných prostor. Barevnost: předpoklad RAL 7038 (matná)
				Kování, závěsy, panty: Provedení **1x KLIKA / KLIKA** (dělený čtyřhran) + **2x čtvercová cylindrická rozeta**. Povrch: broušený nerez matný. Kování dodáno v projektové třídě 4. Podoba kování - viz **technické podmínky TPDO_02**. Kování pro dřevěné dveře. **Závěsy, panty: 6ks systémových závěsů -** závěs pro falcové dveře v provedení s vysokým zatížením. Seřiditelné ve třech dimenzích, provedení pravolevé. Povrch nerez kartáčovaný - viz **technické podmínky TPDO_09**. Závěsy pro dřevěné dveře.
				Zámek, vložka, zástrč, atd.: **1x elektromechanický zámek** (zadlabávací), samozamykací úzký, BT4, rozteč 92mm, backset 35mm - viz **technické podmínky TPDO_10** **1x protiplech k zámku** **1x vložka** - jednostranná cylindrická vložka +3klíče, bezpečnostní třída RC3, rozměr 29+10mm. **2x zástrč automatická** - slouží k fixaci pasivního křídla dvoukřídlých dveří. Zavřením aktivního křídla dojde k vysunutí trnu do otvoru v podlaze anebo v překladu. Odjištění pružinou po otevření aktivního křídla. Používá se ve spojení s automatickými dveřními ovladači - viz **technické podmínky TPDO_11** **1x systémový kabel k zámkům** - délka 6m **1x systémová zadlabávací kabelová průchodka** - délka 280mm - viz **technické podmínky TPDO_12** **1x čtečka HID bezkontaktních karet** Nutná koordinace navržených komponentů se systém generálního a hlavního klíče - viz příloha výpisu.. Nutná koordinace navržených komponentů se systém generálního a hlavního klíče - viz příloha výpisu.
				JIS (Jednotný Identifikační Systém): dveře jsou napojeny na systém JIS - u dveří bude provedena příprava kabeláže a průchodek již při výrobě!
				Zvuková izolace: celková neprůzvučnost dveří Rw = 32dB (viz stavební akustika)
				Ostatní požadované vlastnosti: Dveře budou dodány jako **voděodolné do vlhkého prostředí** - tomuto bude přizpůsoben materiál dveří, který zaručuje stabilní a netečnou konstrukci v prostředích, kde se očekává kontakt se zvýšenou vzdušnou vlhkostí nebo s vodou
				Doplňky dveří: Padací lišta - Podlahové padací těsnící lišty - zabudovaná do spodní hrany obou křídel dveří (v drážce). Při zavírání dveří dosedá zavírací čep na zárubeň a vnitřní mechanismus lišty se silikonovým těsněním k podlaze vznikne tak dokonalé utěsnění. Výška přitlačení se nastaví na straně pomocí regulovaného šroubu. Lišty je možno zkracovat o 200mm. Neviditelná montáž na spodní hraně dveří.
				Těsnění, doplňky: Dveře jsou v místě závěsů a zámku zesíleny ocelovými výztuhami a po obvodu dveřního falcu je nalepena vytěsňující pěnící páska. Součástí položky je ostatního příslušenství určeného individuálně při realizaci (dubový práh, dveřní zarážky, kryty závěsů atd.). U dveří bude osazen okopový plech na obou křídlech - celkem 4ks - výška 200mm na celou šířku. Plech lepen. Hrana plechu sražena. Povrch - nerez, matný, broušený.

VÝPIS TRUHLÁŘSKÝCH PRVKŮ - D (OTVORY VNITŘNÍ)

OZN.	SCHÉMATICKÝ POHLED	ROZMĚRY [mm]		POPIS
		ŠÍŘKA	VÝŠKA	
				ZÁRUBEŇ
				Nová, ocelová, systémová zárubeň Univerzální jednodílná zárubeň pro dvoukřídlé dveře se stínovou drážkou, typ "USD" - zárubeň je určena pro přímé zazdívání nebo zalévání do betonových příček. Podlahové zapuštění je standardně 30mm. Součástí dodávky je TPE-těsnění a dva nebo tři dveřní závěsy V-8100 (dle typu zárubně). Na zárubni je vylisována nivelizační značka (ve výšce 1.000 mm od čisté podlahy) a značka podlahového zapuštění ve výšce 30 mm od spodku zárubně. Zárubeň je upravena základní antikorozní barvou. Bude dodána vč. veškerých kotvících prvků. Zárubeň - viz **technické podmínky TPDO_05**
				Materiál: žárově pozinkovaný plech síly 1,5 mm (vyrobený dle EN 10143 / DIN EN 10142).
				Povrchová úprava, barevnost: opatřeny speciálním reaktivním nátěrem, který zaručuje společně se zinkovou vrstvou vysokou protikorozní ochranu + 2 x nátěr vrchní krycí, vysoce otěru odolnou krycí barvou - předpoklad RAL 7016 nebo RAL 7012
				Specifikace dle typu do které jsou dveře osazeny (vč. otevíravosti): cihelné bloky tl. 200mm — **3**
				Poznámky: Investor v průběhu realizace, před objednáním a dodáním dveří upřesní rozsah systému generálního a hlavních klíčů. Tento systém je součástí položky ve VV - návrh systému je součástí výpisu dveří. Dveře budou dodány vč. veškerých komponentů tak, aby byla zaručena 100% funkčnost dveří jako celku. Před objednáním dveří bude provedeno vzorkování a doplňující technická specifikace. Dveře budou dodány vč. veškerých atestů jako systém, splňující požadavky na požární odolnost!
				Popis funkčnosti dveří: Dveře jsou otevírané JIS systémem, dále možnost mechanického zamykání. Dveře v klidovém stavu v uzavřené poloze.
				Rozměry dveří:1800(š)/ 2100(v)mm - zbylé komponenty budou provedeny v závislosti na tomto rozměru - bude provedena rozměrová koordinace.

POZNÁMKY

Nutno zaměřit před realizací!
Nutná konzultace s výrobcem před realizací.
Barevnost a povrchová úprava jednotlivých prvků bude odsouhlasena v průběhu realizace na vzorcích investorem a architektem!
Součástí prvku je provedení vzorků profilací!
Součástí dodávky je kotvící materiál a montáž prvku.

POČET KUSŮ	2.S	1.S	1.NP	2.NP	3.NP	4.NP	STŘECHA	CELKEM
	-	3	-	-	-	-	-	**3 ks**

VÝPIS TRUHLÁŘSKÝCH PRVKŮ - D (OTVORY VNITŘNÍ)

OZN.	SCHÉMATICKÝ POHLED	ROZMĚRY [mm]		POPIS
		ŠÍŘKA	VÝŠKA	
D 14	**VNITŘNÍ DVEŘE DŘEVĚNÉ (HPL LAMINÁT) + ZÁRUBEŇ**	700	2100	**DVEŘE**
				Nové, plné, jednokřídlé, systémové dřevěné dveře Mechanicky odolné, vnitřní, falcové, hladké, dřevěné, plné, jednokřídlé typové s dodatečnou úpravou spodní hrany křídla proti vlhkosti . Dveře budou falcové s třemi šroubovanými závěsy na křídle. Otvor pro zámek vyroben dle ČSN 74 6501. Dveře jsou v místě závěsů a zámku zesíleny výztuhami. Dveře budou ve zpracování s velmi vysokou frekvencí používání - projektová třída 4. Součástí položky jsou ocelové zárubně pro jednokřídlé dveře a systémové kování
				Materiál: dřevěné systémové dveře
				Povrchová úprava, barevnost: HPL LAMINÁT - vysokotlaký laminát tl. 0,8mm. Materiál má vysokou odolnost proti mechanickému poškození a oděru, vysokou odolnost proti čistícím a dezinfekčním prostředkům. Vhodné do extrémně namáhaných prostor. Barevnost: předpoklad RAL 7038 (matná)
				Kování, závěsy, panty: Provedení **1x KLIKA / KLIKA** + **2x čtvercová <u>WC</u> cylindrická rozeta**. Povrch: broušený nerez matný. Kování dodáno v projektové třídě 4. Podoba kování - viz **technické podmínky TPDO_02**. Kování pro dřevěné dveře. **Závěsy, panty: 3ks systémových závěsů -** závěs pro falcové dveře v provedení s vysokým zatížením. Seřiditelné ve třech dimenzích, provedení pravolevé. Povrch nerez kartáčovaný - viz **technické podmínky TPDO_09**. Závěsy pro dřevěné dveře.
				Zámek, vložka: **Mechanický zámek** pro koupelny a WC, spodní ořech pro WC kličku - viz **technické podmínky TPDO_14.** dodáno vč. protiplechu k zámku **Vložka** - wc kování - cylindrická vložka. Certifikovaná do 3. bezpečnostní třídy. bude kompatibilní s WC rozetou (viz text výše) Nutná koordinace navržených komponentů se systém generálního a hlavního klíče - viz příloha výpisu.
				JIS (Jednotný Identifikační Systém): dveře nejsou napojeny na systém JIS
				Zvuková izolace: celková neprůzvučnost dveří Rw = 32dB (viz stavební akustika)
				Ostatní požadované vlastnosti: Dveře budou dodány jako **voděodolné do vlhkého prostředí** - tomuto bude přizpůsoben materiál dveří, který zaručuje stabilní a netečnou konstrukci v prostředích, kde se očekává kontakt se zvýšenou vzdušnou vlhkostí nebo s vodou
				Doplňky dveří: Padací lišta - Podlahové padací těsnící lišty - zabudovaná do spodní hrany dveří (v drážce). Při zavírání dveří dosedá zavírací čep na zárubeň a vnitřní mechanismus lišty se silikonovým těsněním k podlaze vznikne tak dokonalé utěsnění. Výška přitlačení se nastaví na straně pomocí regulovaného šroubu. Lišty je možno zkracovat o 200mm. Neviditelná montáž na spodní hraně dveří.
				Těsnění, doplňky: Dveře jsou v místě závěsů a zámku zesíleny ocelovými výztuhami a po obvodu dveřního falcu je nalepena vytěsňující pěnící páska. Součástí položky je ostatního příslušenství určeného individuálně při realizaci (dubový práh, dveřní zarážky, kryty závěsů atd.)
				ZÁRUBEŇ
				Nová, ocelová, systémová zárubeň Univerzální jednodílná zárubeň pro jednokřídlé dveře se stínovou drážkou, typ "USD" - zárubeň je určena pro přímé zazdívání, zalévání do betonových příček nebo vkládání do SDK konstrukcí. Podlahové zapuštění je standardně 30mm. Součástí dodávky je TPE-těsnění a dva nebo tři dveřní závěsy (dle typu zárubně). Na zárubni je vylisována nivelizační značka (ve výšce 1.000 mm od čisté podlahy) a značka podlahového zapuštění ve výšce 30 mm od spodku zárubně. Zárubeň je upravena základní antikorozní barvou. Bude dodána vč. veškerých kotvících prvků. Zárubeň - viz **technické podmínky TPDO_05**
				Materiál: žárově pozinkovaný plech síly 1,5 mm (vyrobený dle EN 10143 / DIN EN 10142).

VÝPIS TRUHLÁŘSKÝCH PRVKŮ - D (OTVORY VNITŘNÍ)

OZN.	SCHÉMATICKÝ POHLED	ROZMĚRY [mm]		POPIS
		ŠÍŘKA	VÝŠKA	
				Povrchová úprava, barevnost: opatřeny speciálním reaktivním nátěrem, který zaručuje společně se zinkovou vrstvou vysokou protikorozní ochranu + 2 x nátěr vrchní krycí, vysoce otěru odolnou krycí barvou - předpoklad RAL 7016 nebo RAL 7012
				Specifikace dle typu do které jsou dveře osazeny (vč. otevíravosti): cihelné bloky tl.125 **1P ~~0P~~** **1L**
				Poznámky: Investor v průběhu realizace, před objednáním a dodáním dveří upřesní rozsah systému generálního a hlavních klíčů. Tento systém je součástí položky ve VV - návrh systému je součástí výpisu dveří. Dveře budou dodány vč. veškerých komponentů tak, aby byla zaručena 100% funkčnost dveří jako celku. Před objednáním dveří bude provedeno vzorkování a doplňující technická specifikace.Dveře budou dodány vč. veškerých atestů jako systém, splňující požadavky na požární odolnost! **U označených dveří bude osazena mřížka (viz výpis Z) - položka obsahuje provedení otvoru + úpravu hrany otvoru - 2ks**
				Popis funkčnosti dveří: Dveře jsou mechanicky uzamykatelné WC kováním. Dveře v klidovém stavu v uzavřené poloze.
				Rozměry dveří:700(š)/ 2100(v)mm - zbylé komponenty budou provedeny v závislosti na tomto rozměru - bude provedena rozměrová koordinace.

POZNÁMKY
Nutno zaměřit před realizací!
Nutná konzultace s výrobcem před realizací.
Barevnost a povrchová úprava jednotlivých prvků bude odsouhlasena v průběhu realizace na vzorcích investorem a architektem!
Součástí prvku je provedení vzorků profilací!
Součástí dodávky je kotvící materiál a montáž prvku.

POČET KUSŮ	2.S	1.S	1.NP	2.NP	3.NP	4.NP	STŘECHA	CELKEM
	-	0P 2L	-	-	-	-	-	**2L**

VÝPIS TRUHLÁŘSKÝCH PRVKŮ - D (OTVORY VNITŘNÍ)

OZN.	SCHÉMATICKÝ POHLED	ROZMĚRY [mm]		POPIS
		ŠÍŘKA	VÝŠKA	
D 15	**VNITŘNÍ DVEŘE DŘEVĚNÉ (HPL LAMINÁT) S NADSVĚTLÍKEM + ZÁRUBEŇ**	1800	2100 + 700	**DVEŘE**
				Nové, plné, dvoukřídlé, systémové dřevěné dveře s proskleným nadsvětlíkem, JIS Mechanicky odolné, vnitřní, falcové, hladké, dřevěné, plné, dvoukřídlé, typové s dodatečnou úpravou spodní hrany křídla proti vlhkosti . Dveře budou falcové 50 mm široké s třemi šroubovanými závěsy. Otvor pro zámek vyroben dle ČSN 74 6501. Dveře jsou v místě závěsů a zámku zesíleny výztuhami. Dveře budou opatřeny dveřní zástrčí. Dveře budou ve zpracování s velmi vysokou frekvencí používání - projektová třída 4. Součástí položky jsou ocelové zárubně pro dvoukřídlé dveře s nadsvětlíkem, nadsvětlík a systémové kování
				Materiál: dřevěné systémové dveře
				Povrchová úprava, barevnost: HPL LAMINÁT - vysokotlaký laminát tl. 0,8mm. Materiál má vysokou odolnost proti mechanickému poškození a oděru, vysokou odolnost proti čistícím a dezinfekčním prostředkům. Vhodné do extrémně namáhaných prostor. Barevnost: předpoklad RAL 7038 (matná)
				Kování, závěsy, panty: Provedení **1x KLIKA / KLIKA** (dělený čtyřhran) + **2x čtvercová cylindrická rozeta**. Povrch: broušený nerez matný. Kování dodáno v projektové třídě 4. Podoba kování - viz **technické podmínky TPDO_02**. Kování pro dřevěné dveře. **Závěsy, panty: 6ks systémových závěsů -** závěs pro falcové dveře v provedení s vysokým zatížením. Seřiditelné ve třech dimenzích, provedení pravolevé. Povrch nerez kartáčovaný - viz **technické podmínky TPDO_09**. Závěsy pro dřevěné dveře.
				Zámek, vložka, zástrč, atd.: **1x elektromechanický zámek** (zadlabávací), samozamykací úzký, BT4, rozteč 92mm, backset 35mm - viz **technické podmínky TPDO_10** **1x protiplech k zámku** **1x vložka** - jednostranná cylindrická vložka +3klíče, bezpečnostní třída RC3, rozměr 29+10mm. **2x zástrč automatická** - slouží k fixaci pasivního křídla dvoukřídlých dveří. Zavřením aktivního křídla dojde k vysunutí trnu do otvoru v podlaze anebo v překladu. Odjištění pružinou po otevření aktivního křídla. Používá se ve spojení s automatickými dveřními ovladači - viz **technické podmínky TPDO_11** **1x systémový kabel k zámkům** - délka 6m **1x systémová zadlabávací kabelová průchodka** - délka 280mm - viz **technické podmínky TPDO_12** **1x čtečka HID bezkontaktních karet** Nutná koordinace navržených komponentů se systém generálního a hlavního klíče - viz příloha výpisu.
				JIS (Jednotný Identifikační Systém): dveře jsou napojeny na systém JIS - u dveří bude provedena příprava kabeláže a průchodek již při výrobě!
				Zvuková izolace: celková neprůzvučnost dveří Rw = 32dB (viz stavební akustika)
				Ostatní požadované vlastnosti: Dveře budou dodány v systému KLIMA III - tz. oddělení prostor vytápěných a nevytápěných - dveře mají speciální konstrukci obsahující Al vrstvu - čímž dochází k zabránění pronikání vlhkosti do dveří.
				Doplňky dveří: Padací lišta - Podlahové padací těsnící lišty - zabudovaná do spodní hrany obou křídel dveří (v drážce). Při zavírání dveří dosedá zavírací čep na zárubeň a vnitřní mechanismus lišty se silikonovým těsněním k podlaze vznikne tak dokonalé utěsnění. Výška přitlačení se nastaví na straně pomocí regulovaného šroubu. Lišty je možno zkracovat o 200mm. Neviditelná montáž na spodní hraně dveří.
				Těsnění, doplňky: Dveře jsou v místě závěsů a zámku zesíleny ocelovými výztuhami a po obvodu dveřního falcu je nalepena vytěsňující pěnící páska. Součástí položky je ostatního příslušenství určeného individuálně při realizaci (dubový práh, dveřní zarážky, kryty závěsů atd.).

VÝPIS TRUHLÁŘSKÝCH PRVKŮ - D (OTVORY VNITŘNÍ)

OZN.	SCHÉMATICKÝ POHLED	ROZMĚRY [mm]		POPIS
		ŠÍŘKA	VÝŠKA	
				ZÁRUBEŇ
				Nová, ocelová, systémová zárubeň Univerzální jednodílná zárubeň pro dvoukřídlé dveře s nadsvětlíkem se stínovou drážkou, typ "USD" - zárubeň je určena pro přímé zazdívání nebo zalévání do betonových příček. Podlahové zapuštění je standardně 30mm. Součástí dodávky je TPE-těsnění a dva nebo tři dveřní závěsy (dle typu zárubně). Na zárubni je vylisována nivelizační značka (ve výšce 1.000 mm od čisté podlahy) a značka podlahového zapuštění ve výšce 30 mm od spodku zárubně. Zárubeň je upravena základní antikorozní barvou. Bude dodána vč. veškerých kotvících prvků. Zárubeň - viz **technické podmínky TPDO_05**
				Materiál: žárově pozinkovaný plech síly 1,5 mm (vyrobený dle EN 10143 / DIN EN 10142).
				Povrchová úprava, barevnost: opatřeny speciálním reaktivním nátěrem, který zaručuje společně se zinkovou vrstvou vysokou protikorozní ochranu + 2 x nátěr vrchní krycí, vysoce otěru odolnou krycí barvou - předpoklad RAL 7016 nebo RAL 7012
				Specifikace dle typu do které jsou dveře osazeny (vč. otevíravosti): cihelné bloky tl. 200mm **16**
				SVĚTLÍK
				Světlík vsazený do ocelové zárubně (rozměr 1800/700mm) Jedná se o konstrukci tvořenou izolačním čirým dvojsklem s vymezovacím rámečkem. Tato bude vložena do systémové ocelové zárubně přes těsnění. Světlík bude pevný neotevíravý.
				Materiál - zasklení: izolační dvojsklo - čiré sklo: 1./ bezpečnostní čiré sklo STRATOBEL 66.2 (bezpečnostní fólie 0,8mm) povrchová úprava IPLUS TOP 1,1/**tl.12,8mm**/ 2./ mezera - ARGON 90% /**tl.16,0mm**/ 3./ bezpečnostní čiré sklo STRATOBEL 44.2 (fólie 0,8mm) /**tl. 10,8mm**/ **Popis skla:** Bezpečnostní sklo vrstvené s akustickou fólií. **Popis vrstev skladby zasklení:** 1./ PLANIBEL CLEARLITE ESG/6mm/ + AKUSTICKÁ FÓLIE /0,76mm/ + IPLUS TOP1.1 /6mm/ 2./ARGON 90% /16mm/ 3./ STRATOPHONE 44.2 Přímá vzduchová neprůzvučnost **Rw = 32dB**
				Těsnění, doplňky: U nadsvětlíku je provedeno těsnění s pěnovým jádrem zlepšujícím tepelnou izolaci. Zasklívací drážka - vložena tepelná izolace s izolačním klínem (minimalizace energetické ztráty v prostoru osazení skla. Osazení optimalizované izolační zóny s větším objemem pro přerušení tepelného mostu. Koextrudované středové těsnění se zdvojenou osazovací drážkou a praporky Distanční rámeček nerezový, popř. plastový (omezení vzniku kondenzátu). Okno provedeno v systému umožňující skrytý odvod kondenzátu - není instalována viditelná okapnička.
				Koeficienty prostupu tepla: celkový součinitel prostupu tepla Uw ,= 0,92 W. m-^{2}K^{-1}

VÝPIS TRUHLÁŘSKÝCH PRVKŮ - D (OTVORY VNITŘNÍ)

OZN.	SCHÉMATICKÝ POHLED	ROZMĚRY [mm]		POPIS
		ŠÍŘKA	VÝŠKA	
				Poznámky: Investor v průběhu realizace, před objednáním a dodáním dveří upřesní rozsah systému generálního a hlavních klíčů. Tento systém je součástí položky ve VV - návrh systému je součástí výpisu dveří. Dveře budou dodány vč. veškerých komponentů tak, aby byla zaručena 100% funkčnost dveří jako celku. Před objednáním dveří bude provedeno vzorkování a doplňující technická specifikace.
				Popis funkčnosti dveří: Dveře jsou otevírané JIS systémem, dále možnost mechanického zamykání. Dveře v klidovém stavu v uzavřené poloze.
				Rozměry dveří:1800(š)/ 2100+700(v)mm - zbylé komponenty budou provedeny v závislosti na tomto rozměru - bude provedena rozměrová koordinace.

POZNÁMKY
Nutno zaměřit před realizací!
Nutná konzultace s výrobcem před realizací.
Barevnost a povrchová úprava jednotlivých prvků bude odsouhlasena v průběhu realizace na vzorcích investorem a architektem!
Součástí prvku je provedení vzorků profilací!
Součástí dodávky je kotvící materiál a montáž prvku.

POČET KUSŮ	2.S	1.S	1.NP	2.NP	3.NP	4.NP	STŘECHA	CELKEM
	-	-	1	2	6	7	-	**16 ks**

OZN.	SCHÉMATICKÝ POHLED	ŠÍŘKA	VÝŠKA	POPIS
D 16	**VNITŘNÍ DVEŘE DŘEVĚNÉ (HPL LAMINÁT) S NADSVĚTLÍKEM + ZÁRUBEŇ**	900	2100 + 700	**DVEŘE**
				Nové, plné, jednokřídlé, systémové dřevěné dveře s proskleným nadsvětlíkem, JIS Mechanicky odolné, vnitřní, falcové, hladké, dřevěné, plné, jednokřídlé, typové s dodatečnou úpravou spodní hrany křídla proti vlhkosti . Dveře budou falcové 50 mm široké s třemi šroubovanými závěsy. Otvor pro zámek vyroben dle ČSN 74 6501. Dveře jsou v místě závěsů a zámku zesíleny výztuhami. Dveře budou ve zpracování s velmi vysokou frekvencí používání - projektová třída 4. Součástí položky jsou ocelové zárubně pro jednokřídlé dveře s nadsvětlíkem, nadsvětlík a systémové kování
				Materiál: dřevěné systémové dveře
				Povrchová úprava, barevnost: HPL LAMINÁT - vysokotlaký laminát tl. 0,8mm. Materiál má vysokou odolnost proti mechanickému poškození a oděru, vysokou odolnost proti čistícím a dezinfekčním prostředkům. Vhodné do extrémně namáhaných prostor. Barevnost: předpoklad RAL 7038 (matná)
				Kování, závěsy, panty: Provedení **1x KLIKA / KLIKA** (dělený čtyřhran) + **2x čtvercová cylindrická rozeta**. Povrch: broušený nerez matný. Kování dodáno v projektové třídě 4. Podoba kování - viz **technické podmínky TPDO_02**. Kování pro dřevěné dveře. **Závěsy, panty: 3ks systémových závěsů -** závěs pro falcové dveře v provedení s vysokým zatížením. Seřiditelné ve třech dimenzích, provedení pravolevé. Povrch nerez kartáčovaný - viz **technické podmínky TPDO_09**. Závěsy pro dřevěné dveře.
				Zámek, vložka, atd.: **1x elektromechanický zámek** (zadlabávací), samozamykací úzký, BT4, rozteč 92mm, backset 35mm - viz **technické podmínky TPDO_10** **1x protiplech k zámku** **1x vložka** - jednostranná cylindrická vložka +3klíče, bezpečnostní třída RC3, rozměr 29+10mm. **1x systémový kabel k zámkům** - délka 6m

VÝPIS TRUHLÁŘSKÝCH PRVKŮ - D (OTVORY VNITŘNÍ)

OZN.	SCHÉMATICKÝ POHLED	ROZMĚRY [mm]		POPIS
		ŠÍŘKA	VÝŠKA	
				1x systémová zadlabávací kabelová průchodka - délka 280mm - viz **technické podmínky TPDO_12** **1x čtečka HID bezkontaktních karet** Nutná koordinace navržených komponentů se systém generálního a hlavního klíče - viz příloha výpisu..
				JIS (Jednotný Identifikační Systém): dveře jsou napojeny na systém JIS - u dveří bude provedena příprava kabeláže a průchodek již při výrobě!
				Zvuková izolace: celková neprůzvučnost dveří Rw = 32dB (viz stavební akustika)
				Ostatní požadované vlastnosti: Dveře budou dodány v systému KLIMA III - tz. oddělení prostor vytápěných a nevytápěných - dveře mají speciální konstrukci obsahující Al vrstvu - čímž dochází k zabránění pronikání vlhkosti do dveří.
				Doplňky dveří: Padací lišta - Podlahové padací těsnící lišty - zabudovaná do spodní hrany obou křídel dveří (v drážce). Při zavírání dveří dosedá zavírací čep na zárubeň a vnitřní mechanismus lišty se silikonovým těsněním k podlaze vznikne tak dokonalé utěsnění. Výška přitlačení se nastaví na straně pomocí regulovaného šroubu. Lišty je možno zkracovat o 200mm. Neviditelná montáž na spodní hraně dveří.
				Těsnění, doplňky: Dveře jsou v místě závěsů a zámku zesíleny ocelovými výztuhami a po obvodu dveřního falcu je nalepena vytěsňující pěnící páska. Součástí položky je ostatního příslušenství určeného individuálně při realizaci (dubový práh, dveřní zarážky, kryty závěsů atd.).
				ZÁRUBEŇ
				Nová, ocelová, systémová zárubeň Univerzální jednodílná zárubeň pro jednokřídlé dveře s nadsvětlíkem se stínovou drážkou, typ "USD" - zárubeň je určena pro přímé zazdívání nebo zalévání do betonových příček. Podlahové zapuštění je standardně 30mm. Součástí dodávky je TPE-těsnění a dva nebo tři dveřní závěsy (dle typu zárubně). Na zárubni je vylisována nivelizační značka (ve výšce 1.000 mm od čisté podlahy) a značka podlahového zapuštění ve výšce 30 mm od spodku zárubně. Zárubeň je upravena základní antikorozní barvou. Bude dodána vč. veškerých kotvících prvků. Zárubeň - viz **technické podmínky TPDO_05**
				Materiál: žárově pozinkovaný plech síly 1,5 mm (vyrobený dle EN 10143 / DIN EN 10142).
				Povrchová úprava, barevnost: opatřeny speciálním reaktivním nátěrem, který zaručuje společně se zinkovou vrstvou vysokou protikorozní ochranu + 2 x nátěr vrchní krycí, vysoce otěru odolnou krycí barvou - předpoklad RAL 7016 nebo RAL 7012
				Specifikace dle typu do které jsou dveře osazeny (vč. otevíravosti): cihelné bloky tl. 200mm **16P** **13L** cihelné bloky tl. 125mm **0P** **0L**
				SVĚTLÍK
				Světlík vsazený do ocelové zárubně (rozměr 900/700mm) Jedná se o konstrukci tvořenou izolačním čirým dvojsklem s vymezovacím rámečkem. Tato bude vložena do systémové ocelové zárubně přes těsnění. Světlík bude pevný neotevíravý.
				Materiál - zasklení: izolační dvojsklo - čiré sklo: 1./ bezpečnostní čiré sklo STRATOBEL 66.2 (bezpečnostní fólie 0,8mm) povrchová úprava IPLUS TOP 1,1/**tl.12,8mm**/ 2./ mezera - ARGON 90% /**tl.16,0mm**/ 3./ bezpečnostní čiré sklo STRATOBEL 44.2 (fólie 0,8mm) /**tl. 10,8mm**/ **Popis skla:** Bezpečnostní sklo vrstvené s akustickou fólií. **Popis vrstev skladby zasklení:** 1./ PLANIBEL CLEARLITE ESG/6mm/ + AKUSTICKÁ FÓLIE /0,76mm/ + IPLUS TOP1.1 /6mm/ 2./ARGON 90% /16mm/ 3./ STRATOPHONE 44.2 Přímá vzduchová neprůzvučnost **Rw = 32dB**

VÝPIS TRUHLÁŘSKÝCH PRVKŮ - D (OTVORY VNITŘNÍ)

OZN.	SCHÉMATICKÝ POHLED	ROZMĚRY [mm]		POPIS
		ŠÍŘKA	VÝŠKA	
				Těsnění, doplňky: U nadsvětlíku je provedeno těsnění s pěnovým jádrem zlepšujícím tepelnou izolaci. Zasklívací drážka - vložena tepelná izolace s izolačním klínem (minimalizace energetické ztráty v prostoru osazení skla. Osazení optimalizované izolační zóny s větším objemem pro přerušení tepelného mostu. Koextrudované středové těsnění se zdvojenou osazovací drážkou a praporky Distanční rámeček nerezový, popř. plastový (omezení vzniku kondenzátu).
				Koeficienty prostupu tepla: celkový součinitel prostupu tepla Uw ,= 0,92 W. m-^{2}K^{-1}
				Poznámky: Investor v průběhu realizace, před objednáním a dodáním dveří upřesní rozsah systému generálního a hlavních klíčů. Tento systém je součástí položky ve VV - návrh systému je součástí výpisu dveří. Dveře budou dodány vč. veškerých komponentů tak, aby byla zaručena 100% funkčnost dveří jako celku. Před objednáním dveří bude provedeno vzorkování a doplňující technická specifikace. **U označených dveří bude osazena mřížka (viz výpis Z) - položka obsahuje provedení otvoru + úpravu hrany otvoru - 2ks**
				Popis funkčnosti dveří: Dveře jsou otevírané JIS systémem, dále možnost mechanického zamykání. Dveře v klidovém stavu v uzavřené poloze.
				Rozměry dveří:900(š)/ 2100+700(v)mm - zbylé komponenty budou provedeny v závislosti na tomto rozměru - bude provedena rozměrová koordinace.

POZNÁMKY
Nutno zaměřit před realizací!
Nutná konzultace s výrobcem před realizací.
Barevnost a povrchová úprava jednotlivých prvků bude odsouhlasena v průběhu realizace na vzorcích investorem a architektem!
Součástí prvku je provedení vzorků profilací!
Součástí dodávky je kotvící materiál a montáž prvku.

POČET KUSŮ	2.S	1.S	1.NP	2.NP	3.NP	4.NP	STŘECHA	CELKEM
	-	-	1P 0L	1P 1L	5P 4L	9P 8L	-	16P 13L

VÝPIS TRUHLÁŘSKÝCH PRVKŮ - D (OTVORY VNITŘNÍ)

OZN.	SCHÉMATICKÝ POHLED	ROZMĚRY [mm]		POPIS
		ŠÍŘKA	VÝŠKA	
D 17	**VNITŘNÍ DVEŘE DŘEVĚNÉ (HPL LAMINÁT) S NADSVĚTLÍKEM (PLNÝM) + ZÁRUBEŇ**	900	2100 + 700	**DVEŘE** **Nové, plné, jednokřídlé, systémové dřevěné dveře s plným nadsvětlíkem, JIS** Mechanicky odolné, vnitřní, falcové, hladké, dřevěné, plné, jednokřídlé, typové s dodatečnou úpravou spodní hrany křídla proti vlhkosti . Dveře budou falcové 50 mm široké s třemi šroubovanými závěsy. Otvor pro zámek vyroben dle ČSN 74 6501. Dveře jsou v místě závěsů a zámku zesíleny výztuhami. Dveře budou opatřeny dveřní zástrčí. Dveře budou ve zpracování s velmi vysokou frekvencí používání - projektová třída 4. Součástí položky jsou ocelové zárubně pro jednokřídlé dveře s nadsvětlíkem, nadsvětlík a systémové kování **Materiál:** dřevěné systémové dveře **Povrchová úprava, barevnost:** HPL LAMINÁT - vysokotlaký laminát tl. 0,8mm. Materiál má vysokou odolnost proti mechanickému poškození a oděru, vysokou odolnost proti čistícím a dezinfekčním prostředkům. Vhodné do extrémně namáhaných prostor. Barevnost: předpoklad RAL 7038 (matná) **Kování, závěsy, panty:** Provedení **1x KLIKA / KLIKA** (dělený čtyřhran) + **2x čtvercová cylindrická rozeta**. Povrch: broušený nerez matný. Kování dodáno v projektové třídě 4. Podoba kování - viz **technické podmínky TPDO_02**. Kování pro dřevěné dveře. **Závěsy, panty: 3ks systémových závěsů -** závěs pro falcové dveře v provedení s vysokým zatížením. Seřiditelné ve třech dimenzích, provedení pravolevé. Povrch nerez kartáčovaný - viz **technické podmínky TPDO_09**. Závěsy pro dřevěné dveře. **Zámek, vložka, atd.:** **1x elektromechanický zámek** (zadlabávací), samozamykací úzký, BT4, rozteč 92mm, backset 35mm - viz **technické podmínky TPDO_10** **1x protiplech k zámku** **1x vložka** - jednostranná cylindrická vložka +3klíče, bezpečnostní třída RC3, rozměr 29+10mm. **1x systémový kabel k zámkům** - délka 6m **1x systémová zadlabávací kabelová průchodka** - délka 280mm - viz **technické podmínky TPDO_12** **1x čtečka HID bezkontaktních karet** Nutná koordinace navržených komponentů se systém generálního a hlavního klíče - viz příloha výpisu.. **JIS** (Jednotný Identifikační Systém): dveře jsou napojeny na systém JIS - u dveří bude provedena příprava kabeláže a průchodek již při výrobě! **Zvuková izolace:** celková neprůzvučnost dveří Rw = 32dB (viz stavební akustika) **Ostatní požadované vlastnosti:** Dveře budou dodány v systému KLIMA III - tz. oddělení prostor vytápěných a nevytápěných - dveře mají speciální konstrukci obsahující Al vrstvu - čímž dochází k zabránění pronikání vlhkosti do dveří. **Doplňky dveří: Padací lišta** - Podlahové padací těsnící lišty - zabudovaná do spodní hrany obou křídel dveří (v drážce). Při zavírání dveří dosedá zavírací čep na zárubeň a vnitřní mechanismus lišty se silikonovým těsněním k podlaze vznikne tak dokonalé utěsnění. Výška přitlačení se nastaví na straně pomocí regulovaného šroubu. Lišty je možno zkracovat o 200mm. Neviditelná montáž na spodní hraně dveří. **Těsnění, doplňky:** Dveře jsou v místě závěsů a zámku zesíleny ocelovými výztuhami a po obvodu dveřního falcu je nalepena vytěsňující pěnící páska. Součástí položky je ostatního příslušenství určeného individuálně při realizaci (dubový práh, dveřní zarážky, kryty závěsů atd.).

VÝPIS TRUHLÁŘSKÝCH PRVKŮ - D (OTVORY VNITŘNÍ)

OZN.	SCHÉMATICKÝ POHLED	ROZMĚRY [mm]		POPIS
		ŠÍŘKA	VÝŠKA	

ZÁRUBEŇ

Nová, ocelová, systémová zárubeň
Univerzální jednodílná zárubeň pro jednokřídlé dveře s nadsvětlíkem se stínovou drážkou, typ "USD" - zárubeň je určena pro přímé zazdívání nebo zalévání do betonových příček. Podlahové zapuštění je standardně 30mm. Součástí dodávky je TPE-těsnění a dva nebo tři dveřní závěsy (dle typu zárubně). Na zárubni je vylisována nivelizační značka (ve výšce 1.000 mm od čisté podlahy) a značka podlahového zapuštění ve výšce 30 mm od spodku zárubně. Zárubeň je upravena základní antikorozní barvou. Bude dodána vč. veškerých kotvících prvků. Zárubeň - viz **technické podmínky TPDO_05**

Materiál: žárově pozinkovaný plech síly 1,5 mm (vyrobený dle EN 10143 / DIN EN 10142).

Povrchová úprava, barevnost: opatřeny speciálním reaktivním nátěrem, který zaručuje společně se zinkovou vrstvou vysokou protikorozní ochranu + 2 x nátěr vrchní krycí, vysoce otěru odolnou krycí barvou - předpoklad RAL 7016 nebo RAL 7012

Specifikace dle typu do které jsou dveře osazeny (vč. otevíravosti):	cihelné bloky tl. 200mm	**1P**	**0L**
	cihelné bloky tl. 260mm	**0P**	**1L**

SVĚTLÍK

Světlík atypický vsazený do ocelové zárubně (rozměr 900/700mm)
Jedná se o konstrukci tvořenou dřevěnou systémovou deskou s HPL povrchovou úpravou. Tato bude vložena do systémové ocelové zárubně přes těsnění. Světlík bude pevný neotevíravý. Materiál světlíku vč. povrchové úpravy, barevnosti a ostatních vlastností - viz popis dveří.
Světlík bude osazen přímo v zárubni - z vnější strany bude tvořit se dveřmi jednu plochu!

Poznámky:
Investor v průběhu realizace, před objednáním a dodáním dveří upřesní rozsah systému generálního a hlavních klíčů. Tento systém je součástí položky ve VV - návrh systému je součástí výpisu dveří.
Dveře budou dodány vč. veškerých komponentů tak, aby byla zaručena 100% funkčnost dveří jako celku. Před objednáním dveří bude provedeno vzorkování a doplňující technická specifikace.
Dveře budou dodány vč. veškerých atestů jako systém, splňující požadavky na požární odolnost!

Popis funkčnosti dveří: Dveře jsou otevírané JIS systémem, dále možnost mechanického zamykání. Dveře v klidovém stavu v uzavřené poloze.

Rozměry dveří:900(š)/ 2100+700(v)mm - zbylé komponenty budou provedeny v závislosti na tomto rozměru - bude provedena rozměrová koordinace.

POZNÁMKY

Nutno zaměřit před realizací!
Nutná konzultace s výrobcem před realizací.
Barevnost a povrchová úprava jednotlivých prvků bude odsouhlasena v průběhu realizace na vzorcích investorem a architektem!
Součástí prvku je provedení vzorků profilací!
Součástí dodávky je kotvící materiál a montáž prvku.

POČET KUSŮ	2.S	1.S	1.NP	2.NP	3.NP	4.NP	STŘECHA	CELKEM
	-	-	0P 0L	1P 1L	-	-	-	1P 1L

VÝPIS TRUHLÁŘSKÝCH PRVKŮ - D (OTVORY VNITŘNÍ)

OZN.	SCHÉMATICKÝ POHLED	ROZMĚRY [mm]		POPIS
		ŠÍŘKA	VÝŠKA	
D 18	**VNITŘNÍ DVEŘE DŘEVĚNÉ (HPL LAMINÁT) S NADSVĚTLÍKEM + ZÁRUBEŇ**	800	2100 + 700	**DVEŘE**
				Nové, plné, jednokřídlé, systémové dřevěné dveře s **proskleným nadsvětlíkem** Mechanicky odolné, vnitřní, falcové, hladké, dřevěné, plné, jednokřídlé typové s dodatečnou úpravou spodní hrany křídla proti vlhkosti . Dveře budou falcové s třemi šroubovanými závěsy na křídle. Otvor pro zámek vyroben dle ČSN 74 6501. Dveře jsou v místě závěsů a zámku zesíleny výztuhami. Dveře budou ve zpracování s velmi vysokou frekvencí používání - projektová třída 4. Součástí položky jsou ocelové zárubně pro jednokřídlé dveře s nadsvětlíkem, nadsvětlík a systémové kování
				Materiál: dřevěné systémové dveře
				Povrchová úprava, barevnost: HPL LAMINÁT - vysokotlaký laminát tl. 0,8mm. Materiál má vysokou odolnost proti mechanickému poškození a oděru, vysokou odolnost proti čistícím a dezinfekčním prostředkům. Vhodné do extrémně namáhaných prostor. Barevnost: předpoklad RAL 7038 (matná)
				Kování, závěsy, panty: Provedení **1x KLIKA / KLIKA** + **2x čtvercová WC cylindrická rozeta**. Povrch: broušený nerez matný. Kování dodáno v projektové třídě 4. Podoba kování - viz **technické podmínky TPDO_02**. Kování pro dřevěné dveře. **Závěsy, panty: 3ks systémových závěsů -** závěs pro falcové dveře v provedení s vysokým zatížením. Seřiditelné ve třech dimenzích, provedení pravolevé. Povrch nerez kartáčovaný - viz **technické podmínky TPDO_09**. Závěsy pro dřevěné dveře.
				Zámek, vložka: **Mechanický zámek** pro koupelny a WC, spodní ořech pro WC kličku - viz **technické podmínky TPDO_14.** dodáno vč. protiplechu k zámku **Vložka** - wc kování - cylindrická vložka. Certifikovaná do 3. bezpečnostní třídy. bude kompatibilní s WC rozetou (viz text výše) Nutná koordinace navržených komponentů se systém generálního a hlavního klíče - viz příloha výpisu.
				JIS (Jednotný Identifikační Systém): dveře nejsou napojeny na systém JIS
				Zvuková izolace: celková neprůzvučnost dveří Rw = 32dB (viz stavební akustika)
				Ostatní požadované vlastnosti: Dveře budou dodány jako **voděodolné do vlhkého prostředí** - tomuto bude přizpůsoben materiál dveří, který zaručuje stabilní a netečnou konstrukci v prostředích, kde se očekává kontakt se zvýšenou vzdušnou vlhkostí nebo s vodou
				Doplňky dveří: Padací lišta - Podlahové padací těsnící lišty - zabudovaná do spodní hrany dveří (v drážce). Při zavírání dveří dosedá zavírací čep na zárubeň a vnitřní mechanismus lišty se silikonovým těsněním k podlaze vznikne tak dokonalé utěsnění. Výška přitlačení se nastaví na straně pomocí regulovaného šroubu. Lišty je možno zkracovat o 200mm. Neviditelná montáž na spodní hraně dveří.
				Těsnění, doplňky: Dveře jsou v místě závěsů a zámku zesíleny ocelovými výztuhami a po obvodu dveřního falcu je nalepena vytěsňující pěnící páska. Součástí položky je ostatního příslušenství určeného individuálně při realizaci (dubový práh, dveřní zarážky, kryty závěsů atd.)
				ZÁRUBEŇ
				Nová, ocelová, systémová zárubeň Univerzální jednodílná zárubeň pro jednokřídlé dveře s nadsvětlíkem se stínovou drážkou, typ "USD" - zárubeň je určena pro přímé zazdívání, zalévání do betonových příček nebo vkládání do SDK konstrukcí. Podlahové zapuštění je standardně 30mm. Součástí dodávky je TPE-těsnění a dva nebo tři dveřní závěsy (dle typu zárubně). Na zárubni je vylisována nivelizační značka (ve výšce 1.000 mm od čisté podlahy) a značka podlahového zapuštění ve výšce 30 mm od spodku zárubně. Zárubeň je upravena základní antikorozní barvou. Bude dodána vč. veškerých kotvících prvků. Zárubeň - viz **technické podmínky TPDO_05**
				Materiál: žárově pozinkovaný plech síly 1,5 mm (vyrobený dle EN 10143 / DIN EN 10142).

VÝPIS TRUHLÁŘSKÝCH PRVKŮ - D (OTVORY VNITŘNÍ)

OZN.	SCHÉMATICKÝ POHLED	ROZMĚRY [mm]		POPIS
		ŠÍŘKA	VÝŠKA	

Povrchová úprava, barevnost: opatřeny speciálním reaktivním nátěrem, který zaručuje společně se zinkovou vrstvou vysokou protikorozní ochranu + 2 x nátěr vrchní krycí, vysoce otěru odolnou krycí barvou - předpoklad RAL 7016 nebo RAL 7012

Specifikace dle typu do které jsou dveře osazeny (vč. otevíravosti):	cihelné bloky tl.125	**8P**	**6L**
	cihelné bloky tl. 200mm	**3P**	**1L**

SVĚTLÍK

Světlík vsazený do ocelové zárubně (rozměr 800/700mm)
Jedná se o konstrukci tvořenou izolačním čirým dvojsklem s vymezovacím rámečkem. Tato bude vložena do systémové ocelové zárubně přes těsnění. Světlík bude pevný neotevíravý.

Materiál - zasklení: izolační dvojsklo - čiré sklo:
1./ bezpečnostní čiré sklo STRATOBEL 66.2 (bezpečnostní fólie 0,8mm) povrchová úprava IPLUS TOP 1,1/**tl.12,8mm**/
2./ mezera - ARGON 90% /**tl.16,0mm**/
3./ bezpečnostní čiré sklo STRATOBEL 44.2 (fólie 0,8mm) /**tl. 10,8mm**/
Popis skla: Bezpečnostní sklo vrstvené s akustickou fólií.
Popis vrstev skladby zasklení:
1./ PLANIBEL CLEARLITE ESG/6mm/ + AKUSTICKÁ FÓLIE /0,76mm/ + IPLUS TOP1.1 /6mm/
2./ARGON 90% /16mm/
3./ STRATOPHONE 44.2
Přímá vzduchová neprůzvučnost **Rw = 32dB**

Těsnění, doplňky:
U nadsvětlíku je provedeno těsnění s pěnovým jádrem zlepšujícím tepelnou izolaci.
Zasklívací drážka - vložena tepelná izolace s izolačním klínem (minimalizace energetické ztráty v prostoru osazení skla.
Osazení optimalizované izolační zóny s větším objemem pro přerušení tepelného mostu.
Koextrudované středové těsnění se zdvojenou osazovací drážkou a praporky
Distanční rámeček nerezový, popř. plastový (omezení vzniku kondenzátu).

Koeficienty prostupu tepla: celkový součinitel prostupu tepla Uw ,= 0,92 W. m-^{2}K^{-1}

Poznámky:
Investor v průběhu realizace, před objednáním a dodáním dveří upřesní rozsah systému generálního a hlavních klíčů. Tento systém je součástí položky ve VV - návrh systému je součástí výpisu dveří.
Dveře budou dodány vč. veškerých komponentů tak, aby byla zaručena 100% funkčnost dveří jako celku. Před objednáním dveří bude provedeno vzorkování a doplňující technická specifikace.Dveře budou dodány vč. veškerých atestů jako systém, splňující požadavky na požární odolnost!
U označených dveří bude osazena mřížka (viz výpis Z) - položka obsahuje provedení otvoru + úpravu hrany otvoru - 5ks
U dveří na WC pro imobilní osoby budou z vnitřní strany instalována madla (ve výšce 800-900mm) - viz výpis OS/16 - 5x

VÝPIS TRUHLÁŘSKÝCH PRVKŮ - D (OTVORY VNITŘNÍ)

OZN.	SCHÉMATICKÝ POHLED	ROZMĚRY [mm]		POPIS
		ŠÍŘKA	VÝŠKA	
				Popis funkčnosti dveří: Dveře jsou mechanicky uzamykatelné WC kováním. Dveře v klidovém stavu v uzavřené poloze.
				Rozměry dveří:800(š)/ 2100+700(v)mm - zbylé komponenty budou provedeny v závislosti na tomto rozměru - bude provedena rozměrová koordinace.

POZNÁMKY
Nutno zaměřit před realizací!
Nutná konzultace s výrobcem před realizací.
Barevnost a povrchová úprava jednotlivých prvků bude odsouhlasena v průběhu realizace na vzorcích investorem a architektem!
Součástí prvku je provedení vzorků profilací!
Součástí dodávky je kotvící materiál a montáž prvku.

POČET KUSŮ	2.S	1.S	1.NP	2.NP	3.NP	4.NP	STŘECHA	CELKEM
	-	1P 0L	1P 1L	4P 1L	2P 3L	3P 2L	-	11P 7L

OZN.	SCHÉMATICKÝ POHLED	ŠÍŘKA	VÝŠKA	POPIS
D 19	VNITŘNÍ DVEŘE DŘEVĚNÉ (HPL LAMINÁT) S NADSVĚTLÍKEM + ZÁRUBEŇ	800	2100 + 700	**DVEŘE**
				Nové, plné, jednokřídlé, systémové dřevěné dveře s proskleným nadsvětlíkem, JIS Mechanicky odolné, vnitřní, falcové, hladké, dřevěné, plné, jednokřídlé, typové s dodatečnou úpravou spodní hrany křídla proti vlhkosti . Dveře budou falcové 50 mm široké s třemi šroubovanými závěsy. Otvor pro zámek vyroben dle ČSN 74 6501. Dveře jsou v místě závěsů a zámku zesíleny výztuhami. Dveře budou ve zpracování s velmi vysokou frekvencí používání - projektová třída 4. Součástí položky jsou ocelové zárubně pro jednokřídlé dveře s nadsvětlíkem, nadsvětlík a systémové kování
				Materiál: dřevěné systémové dveře
				Povrchová úprava, barevnost: HPL LAMINÁT - vysokotlaký laminát tl. 0,8mm. Materiál má vysokou odolnost proti mechanickému poškození a oděru, vysokou odolnost proti čistícím a dezinfekčním prostředkům. Vhodné do extrémně namáhaných prostor. Barevnost: předpoklad RAL 7038 (matná)
				Kování, závěsy, panty: Provedení **1x KLIKA / KLIKA** (dělený čtyřhran) + **2x čtvercová cylindrická rozeta**. Povrch: broušený nerez matný. Kování dodáno v projektové třídě 4. Podoba kování - viz **technické podmínky TPDO_02**. Kování pro dřevěné dveře. **Závěsy, panty: 3ks systémových závěsů -** závěs pro falcové dveře v provedení s vysokým zatížením. Seřiditelné ve třech dimenzích, provedení pravolevé. Povrch nerez kartáčovaný - viz **technické podmínky TPDO_09**. Závěsy pro dřevěné dveře.
				Zámek, vložka, atd.: **1x elektromechanický zámek** (zadlabávací), samozamykací úzký, BT4, rozteč 92mm, backset 35mm - viz **technické podmínky TPDO_10** **1x protiplech k zámku** **1x vložka** - jednostranná cylindrická vložka +3klíče, bezpečnostní třída RC3, rozměr 29+10mm. **1x systémový kabel k zámkům** - délka 6m **1x systémová zadlabávací kabelová průchodka** - délka 280mm - viz **technické podmínky TPDO_12** **1x čtečka HID bezkontaktních karet** Nutná koordinace navržených komponentů se systém generálního a hlavního klíče - viz příloha výpisu..
				JIS (Jednotný Identifikační Systém): dveře jsou napojeny na systém JIS - u dveří bude provedena příprava kabeláže a průchodek již při výrobě!
				Zvuková izolace: celková neprůzvučnost dveří Rw = **37dB** (viz stavební akustika)

VÝPIS TRUHLÁŘSKÝCH PRVKŮ - D (OTVORY VNITŘNÍ)

OZN.	SCHÉMATICKÝ POHLED	ROZMĚRY [mm]		POPIS
		ŠÍŘKA	VÝŠKA	
				Ostatní požadované vlastnosti: Dveře budou dodány v systému KLIMA III - tz. oddělení prostor vytápěných a nevytápěných - dveře mají speciální konstrukci obsahující Al vrstvu - čímž dochází k zabránění pronikání vlhkosti do dveří.
				Doplňky dveří: Padací lišta - Podlahové padací těsnící lišty - zabudovaná do spodní hrany obou křídel dveří (v drážce). Při zavírání dveří dosedá zavírací čep na zárubeň a vnitřní mechanismus lišty se silikonovým těsněním k podlaze vznikne tak dokonalé utěsnění. Výška přitlačení se nastaví na straně pomocí regulovaného šroubu. Lišty je možno zkracovat o 200mm. Neviditelná montáž na spodní hraně dveří.
				Těsnění, doplňky: Dveře jsou v místě závěsů a zámku zesíleny ocelovými výztuhami a po obvodu dveřního falcu je nalepena vytěsňující pěnící páska. Součástí položky je ostatního příslušenství určeného individuálně při realizaci (dubový práh, dveřní zarážky, kryty závěsů atd.).
				ZÁRUBEŇ
				Nová, ocelová, systémová zárubeň Univerzální jednodílná zárubeň pro jednokřídlé dveře s nadsvětlíkem se stínovou drážkou, typ "USD" - zárubeň je určena pro přímé zazdívání nebo zalévání do betonových příček. Podlahové zapuštění je standardně 30mm. Součástí dodávky je TPE-těsnění a dva nebo tři dveřní závěsy (dle typu zárubně). Na zárubni je vylisována nivelizační značka (ve výšce 1.000 mm od čisté podlahy) a značka podlahového zapuštění ve výšce 30 mm od spodku zárubně. Zárubeň je upravena základní antikorozní barvou. Bude dodána vč. veškerých kotvících prvků. Zárubeň - viz **technické podmínky TPDO_05**
				Materiál: žárově pozinkovaný plech síly 1,5 mm (vyrobený dle EN 10143 / DIN EN 10142).
				Povrchová úprava, barevnost: opatřeny speciálním reaktivním nátěrem, který zaručuje společně se zinkovou vrstvou vysokou protikorozní ochranu + 2 x nátěr vrchní krycí, vysoce otěru odolnou krycí barvou - předpoklad RAL 7016 nebo RAL 7012
				Specifikace dle typu do které jsou dveře osazeny (vč. otevíravosti): cihelné bloky tl. 200mm **0P** **3L**
				SVĚTLÍK
				Světlík vsazený do ocelové zárubně (rozměr 800/700mm) Jedná se o konstrukci tvořenou izolačním čirým dvojsklem s vymezovacím rámečkem. Tato bude vložena do systémové ocelové zárubně přes těsnění. Světlík bude pevný neotevíravý.
				Materiál - zasklení: izolační dvojsklo - čiré sklo: 1./ bezpečnostní čiré sklo STRATOBEL 66.2 (bezpečnostní fólie 0,8mm) povrchová úprava IPLUS TOP 1,1/**tl.12,8mm**/ 2./ mezera - ARGON 90% /**tl.16,0mm**/ 3./ bezpečnostní čiré sklo STRATOBEL 44.2 (fólie 0,8mm) /**tl. 10,8mm**/ **Popis skla:** Bezpečnostní sklo vrstvené s akustickou fólií. **Popis vrstev skladby zasklení:** 1./ PLANIBEL CLEARLITE ESG/6mm/ + AKUSTICKÁ FÓLIE /0,76mm/ + IPLUS TOP1.1 /6mm/ 2./ARGON 90% /16mm/ 3./ STRATOPHONE 44.2 Přímá vzduchová neprůzvučnost **Rw = 37dB**
				Těsnění, doplňky: U nadsvětlíku je provedeno těsnění s pěnovým jádrem zlepšujícím tepelnou izolaci. Zasklívací drážka - vložena tepelná izolace s izolačním klínem (minimalizace energetické ztráty v prostoru osazení skla. Osazení optimalizované izolační zóny s větším objemem pro přerušení tepelného mostu. Koextrudované středové těsnění se zdvojenou osazovací drážkou a praporky Distanční rámeček nerezový, popř. plastový (omezení vzniku kondenzátu).
				Koeficienty prostupu tepla: celkový součinitel prostupu tepla Uw ,= 0,92 W. $m^{-2}K^{-1}$

VÝPIS TRUHLÁŘSKÝCH PRVKŮ - D (OTVORY VNITŘNÍ)

OZN.	SCHÉMATICKÝ POHLED	ROZMĚRY [mm]		POPIS
		ŠÍŘKA	VÝŠKA	
				Poznámky: Investor v průběhu realizace, před objednáním a dodáním dveří upřesní rozsah systému generálního a hlavních klíčů. Tento systém je součástí položky ve VV - návrh systému je součástí výpisu dveří. Dveře budou dodány vč. veškerých komponentů tak, aby byla zaručena 100% funkčnost dveří jako celku. Před objednáním dveří bude provedeno vzorkování a doplňující technická specifikace. Dveře budou dodány vč. veškerých atestů jako systém, splňující požadavky na požární odolnost! **U označených dveří bude osazena mřížka (viz výpis Z) - položka obsahuje provedení otvoru + úpravu hrany otvoru - 1ks**
				Popis funkčnosti dveří: Dveře jsou otevírané JIS systémem, dále možnost mechanického zamykání. Dveře v klidovém stavu v uzavřené poloze.
				Rozměry dveří:800(š)/ 2100+700(v)mm - zbylé komponenty budou provedeny v závislosti na tomto rozměru - bude provedena rozměrová koordinace.

POZNÁMKY
Nutno zaměřit před realizací!
Nutná konzultace s výrobcem před realizací.
Barevnost a povrchová úprava jednotlivých prvků bude odsouhlasena v průběhu realizace na vzorcích investorem a architektem!
Součástí prvku je provedení vzorků profilací!
Součástí dodávky je kotvící materiál a montáž prvku.

POČET KUSŮ	2.S	1.S	1.NP	2.NP	3.NP	4.NP	STŘECHA	CELKEM
	-	-	0P 3L	-	-	-	-	**3L**

D 20				**NEOBSAZENO**

VÝPIS TRUHLÁŘSKÝCH PRVKŮ - D (OTVORY VNITŘNÍ)

OZN.	SCHÉMATICKÝ POHLED	ROZMĚRY [mm]		POPIS
		ŠÍŘKA	VÝŠKA	
D 21	**VNITŘNÍ DVEŘE DŘEVĚNÉ (HPL LAMINÁT) S NADSVĚTLÍKEM + ZÁRUBEŇ**	700	2100 + 700	**DVEŘE**
				Nové, plné, jednokřídlé, systémové dřevěné dveře s **proskleným nadsvětlíkem** Mechanicky odolné, vnitřní, falcové, hladké, dřevěné, plné, jednokřídlé typové s dodatečnou úpravou spodní hrany křídla proti vlhkosti . Dveře budou falcové s třemi šroubovanými závěsy na křídle. Otvor pro zámek vyroben dle ČSN 74 6501. Dveře jsou v místě závěsů a zámku zesíleny výztuhami. Dveře budou ve zpracování s velmi vysokou frekvencí používání - projektová třída 4. Součástí položky jsou ocelové zárubně pro jednokřídlé dveře s nadsvětlíkem, nadsvětlík a systémové kování
				Materiál: dřevěné systémové dveře
				Povrchová úprava, barevnost: HPL LAMINÁT - vysokotlaký laminát tl. 0,8mm. Materiál má vysokou odolnost proti mechanickému poškození a oděru, vysokou odolnost proti čistícím a dezinfekčním prostředkům. Vhodné do extrémně namáhaných prostor. Barevnost: předpoklad RAL 7038 (matná)
				Kování, závěsy, panty: Provedení **1x KLIKA / KLIKA** + **2x čtvercová WC cylindrická rozeta**. Povrch: broušený nerez matný. Kování dodáno v projektové třídě 4. Podoba kování - viz **technické podmínky TPDO_02**. Kování pro dřevěné dveře. **Závěsy, panty: 3ks systémových závěsů -** závěs pro falcové dveře v provedení s vysokým zatížením. Seřiditelné ve třech dimenzích, provedení pravolevé. Povrch nerez kartáčovaný - viz **technické podmínky TPDO_09**. Závěsy pro dřevěné dveře.
				Zámek, vložka: **Mechanický zámek** pro koupelny a WC, spodní ořech pro WC kličku - viz **technické podmínky TPDO_14.** dodáno vč. protiplechu k zámku **Vložka** - wc kování - cylindrická vložka. Certifikovaná do 3. bezpečnostní třídy. bude kompatibilní s WC rozetou (viz text výše) Nutná koordinace navržených komponentů se systém generálního a hlavního klíče - viz příloha výpisu.
				JIS (Jednotný Identifikační Systém): dveře nejsou napojeny na systém JIS
				Zvuková izolace: celková neprůzvučnost dveří Rw = 32dB (viz stavební akustika)
				Ostatní požadované vlastnosti: Dveře budou dodány jako **voděodolné do vlhkého prostředí** - tomuto bude přizpůsoben materiál dveří, který zaručuje stabilní a netečnou konstrukci v prostředích, kde se očekává kontakt se zvýšenou vzdušnou vlhkostí nebo s vodou
				Doplňky dveří: Padací lišta - Podlahové padací těsnící lišty - zabudovaná do spodní hrany dveří (v drážce). Při zavírání dveří dosedá zavírací čep na zárubeň a vnitřní mechanismus lišty se silikonovým těsněním k podlaze vznikne tak dokonalé utěsnění. Výška přitlačení se nastaví na straně pomocí regulovaného šroubu. Lišty je možno zkracovat o 200mm. Neviditelná montáž na spodní hraně dveří.
				Těsnění, doplňky: Dveře jsou v místě závěsů a zámku zesíleny ocelovými výztuhami a po obvodu dveřního falcu je nalepena vytěsňující pěnící páska. Součástí položky je ostatního příslušenství určeného individuálně při realizaci (dubový práh, dveřní zarážky, kryty závěsů atd.)
				ZÁRUBEŇ
				Nová, ocelová, systémová zárubeň Univerzální jednodílná zárubeň pro jednokřídlé dveře s nadsvětlíkem se stínovou drážkou, typ "USD" - zárubeň je určena pro přímé zazdívání, zalévání do betonových příček nebo vkládání do SDK konstrukcí. Podlahové zapuštění je standardně 30mm. Součástí dodávky je TPE-těsnění a dva nebo tři dveřní závěsy (dle typu zárubně). Na zárubni je vylisována nivelizační značka (ve výšce 1.000 mm od čisté podlahy) a značka podlahového zapuštění ve výšce 30 mm od spodku zárubně. Zárubeň je upravena základní antikorozní barvou. Bude dodána vč. veškerých kotvících prvků. Zárubeň - viz **technické podmínky TPDO_05**
				Materiál: žárově pozinkovaný plech síly 1,5 mm (vyrobený dle EN 10143 / DIN EN 10142).

VÝPIS TRUHLÁŘSKÝCH PRVKŮ - D (OTVORY VNITŘNÍ)

OZN.	SCHÉMATICKÝ POHLED	ROZMĚRY [mm]		POPIS
		ŠÍŘKA	VÝŠKA	

Povrchová úprava, barevnost: opatřeny speciálním reaktivním nátěrem, který zaručuje společně se zinkovou vrstvou vysokou protikorozní ochranu + 2 x nátěr vrchní krycí, vysoce otěru odolnou krycí barvou - předpoklad RAL 7016 nebo RAL 7012

Specifikace dle typu do které jsou dveře osazeny (vč. otevíravosti):	cihelné bloky tl.125	**0P**	**2L**
	cihelné bloky tl. 150mm	**0P**	**1L**
	cihelné bloky tl. 200mm	**1P**	**0L**

SVĚTLÍK

Světlík vsazený do ocelové zárubně (rozměr 700/700mm)
Jedná se o konstrukci tvořenou izolačním čirým dvojsklem s vymezovacím rámečkem. Tato bude vložena do systémové ocelové zárubně přes těsnění. Světlík bude pevný neotevíravý.

Materiál - zasklení: izolační dvojsklo - čiré sklo:
1./ bezpečnostní čiré sklo STRATOBEL 66.2 (bezpečnostní fólie 0,8mm) povrchová úprava IPLUS TOP 1,1/**tl.12,8mm**/
2./ mezera - ARGON 90% /**tl.16,0mm**/
3./ bezpečnostní čiré sklo STRATOBEL 44.2 (fólie 0,8mm) /**tl. 10,8mm**/
Popis skla: Bezpečnostní sklo vrstvené s akustickou fólií.
Popis vrstev skladby zasklení:
1./ PLANIBEL CLEARLITE ESG/6mm/ + AKUSTICKÁ FÓLIE /0,76mm/ + IPLUS TOP1.1 /6mm/
2./ARGON 90% /16mm/
3./ STRATOPHONE 44.2

Těsnění, doplňky:
U nadsvětlíku je provedeno těsnění s pěnovým jádrem zlepšujícím tepelnou izolaci.
Zasklívací drážka - vložena tepelná izolace s izolačním klínem (minimalizace energetické ztráty v prostoru osazení skla.
Osazení optimalizované izolační zóny s větším objemem pro přerušení tepelného mostu.
Koextrudované středové těsnění se zdvojenou osazovací drážkou a praporky
Distanční rámeček nerezový, popř. plastový (omezení vzniku kondenzátu).

Koeficienty prostupu tepla: celkový součinitel prostupu tepla Uw ,= 0,92 W. m-^{2}K^{-1}

Poznámky:
Investor v průběhu realizace, před objednáním a dodáním dveří upřesní rozsah systému generálního a hlavních klíčů. Tento systém je součástí položky ve VV - návrh systému je součástí výpisu dveří.
Dveře budou dodány vč. veškerých komponentů tak, aby byla zaručena 100% funkčnost dveří jako celku. Před objednáním dveří bude provedeno vzorkování a doplňující technická specifikace.Dveře budou dodány vč. veškerých atestů jako systém, splňující požadavky na požární odolnost!
U označených dveří bude osazena mřížka (viz výpis Z) - položka obsahuje provedení otvoru + úpravu hrany otvoru - 4ks

Popis funkčnosti dveří: Dveře jsou mechanicky uzamykatelné WC kováním. Dveře v klidovém stavu v uzavřené poloze.

Rozměry dveří:700(š)/ 2100+700(v)mm - zbylé komponenty budou provedeny v závislosti na tomto rozměru - bude provedena rozměrová koordinace.

POZNÁMKY
Nutno zaměřit před realizací!

POČET KUSŮ	2.S	1.S	1.NP	2.NP	3.NP	4.NP	STŘECHA	CELKEM

VÝPIS TRUHLÁŘSKÝCH PRVKŮ - D (OTVORY VNITŘNÍ)

OZN.	SCHÉMATICKÝ POHLED	ROZMĚRY [mm]		POPIS
		ŠÍŘKA	VÝŠKA	

Nutná konzultace s výrobcem před realizací. Barevnost a povrchová úprava jednotlivých prvků bude odsouhlasena v průběhu realizace na vzorcích investorem a architektem! Součástí prvku je provedení vzorků profilací! Součástí dodávky je kotvící materiál a montáž prvku.				-	-	0P 2L	-	-	1P 1L	-	1P 3L
D 22	**VNITŘNÍ DVEŘE DŘEVĚNÉ (HPL LAMINÁT) S NADSVĚTLÍKEM + ZÁRUBEŇ**	800	2100 + 700								

DVEŘE

Nové, plné, jednokřídlé, systémové dřevěné dveře s proskleným nadsvětlíkem,
Mechanicky odolné, vnitřní, falcové, hladké, dřevěné, plné, jednokřídlé, typové s dodatečnou úpravou spodní hrany křídla proti vlhkosti . Dveře budou falcové 50 mm široké s třemi šroubovanými závěsy. Otvor pro zámek vyroben dle ČSN 74 6501. Dveře jsou v místě závěsů a zámku zesíleny výztuhami. Dveře budou opatřeny dveřní zástrčí.
Dveře budou ve zpracování s velmi vysokou frekvencí používání - projektová třída 4.
Součástí položky jsou ocelové zárubně pro jednokřídlé dveře s nadsvětlíkem, nadsvětlík a systémové kování

Materiál: dřevěné systémové dveře

Povrchová úprava, barevnost: HPL LAMINÁT - vysokotlaký laminát tl. 0,8mm. Materiál má vysokou odolnost proti mechanickému poškození a oděru, vysokou odolnost proti čistícím a dezinfekčním prostředkům. Vhodné do extrémně namáhaných prostor.
Barevnost: předpoklad RAL 7038 (matná)

Kování, závěsy, panty:
Provedení **1x KLIKA / KLIKA** + **2x čtvercová cylindrická rozeta**. Povrch: broušený nerez matný. Kování dodáno v projektové třídě 4. Podoba kování - viz **technické podmínky TPDO_02**. Kování pro dřevěné dveře.
Závěsy, panty: 3ks systémových závěsů - závěs pro falcové dveře v provedení s vysokým zatížením. Seřiditelné ve třech dimenzích, provedení pravolevé. Povrch nerez kartáčovaný - viz **technické podmínky TPDO_09**. Závěsy pro dřevěné dveře.

Zámek, vložka:
Mechanický zámek (zadlabávací) - otevírání pomocí klíče. Jedná se o mechanicky odolný zámek pro plné dveře - viz **technické podmínky TPDO_03.** dodáno vč. protiplechu k zámku
Vložka - jednostranná cylindrická vložka +3klíče, bezpečnostní třída RC3, rozměr 29+10mm.
Nutná koordinace navržených komponentů se systém generálního a hlavního klíče - viz příloha výpisu.

JIS (Jednotný Identifikační Systém): dveře nejsou napojeny na systém JIS

Zvuková izolace: celková neprůzvučnost dveří Rw = 32dB (viz stavební akustika)

Ostatní požadované vlastnosti:
Dveře budou dodány jako **voděodolné do vlhkého prostředí** - tomuto bude přizpůsoben materiál dveří, který zaručuje stabilní a netečnou konstrukci v prostředích, kde se očekává kontakt se zvýšenou vzdušnou vlhkostí nebo s vodou

Doplňky dveří: Padací lišta - Podlahové padací těsnící lišty - zabudovaná do spodní hrany obou křídel dveří (v drážce). Při zavírání dveří dosedá zavírací čep na zárubeň a vnitřní mechanismus lišty se silikonovým těsněním k podlaze vznikne tak dokonalé utěsnění. Výška přitlačení se nastaví na straně pomocí regulovaného šroubu. Lišty je možno zkracovat o 200mm. Neviditelná montáž na spodní hraně dveří.

Těsnění, doplňky: Dveře jsou v místě závěsů a zámku zesíleny ocelovými výztuhami a po obvodu dveřního falcu je nalepena vytěsňující pěnící páska.
Součástí položky je ostatního příslušenství určeného individuálně při realizaci (dubový práh, dveřní zarážky, kryty závěsů atd.).

VÝPIS TRUHLÁŘSKÝCH PRVKŮ - D (OTVORY VNITŘNÍ)

OZN.	SCHÉMATICKÝ POHLED	ROZMĚRY [mm]		POPIS
		ŠÍŘKA	VÝŠKA	

ZÁRUBEŇ

Nová, ocelová, systémová zárubeň
Univerzální jednodílná zárubeň pro jednokřídlé dveře s nadsvětlíkem se stínovou drážkou, typ "USD" - zárubeň je určena pro přímé zazdívání nebo zalévání do betonových příček. Podlahové zapuštění je standardně 30mm. Součástí dodávky je TPE-těsnění a dva nebo tři dveřní závěsy (dle typu zárubně). Na zárubni je vylisována nivelizační značka (ve výšce 1.000 mm od čisté podlahy) a značka podlahového zapuštění ve výšce 30 mm od spodku zárubně. Zárubeň je upravena základní antikorozní barvou. Bude dodána vč. veškerých kotvících prvků. Zárubeň - viz **technické podmínky TPDO_05**

Materiál: žárově pozinkovaný plech síly 1,5 mm (vyrobený dle EN 10143 / DIN EN 10142).

Povrchová úprava, barevnost: opatřeny speciálním reaktivním nátěrem, který zaručuje společně se zinkovou vrstvou vysokou protikorozní ochranu + 2 x nátěr vrchní krycí, vysoce otěru odolnou krycí barvou - předpoklad RAL 7016 nebo RAL 7012

Specifikace dle typu do které jsou dveře osazeny (vč. otevíravosti):	cihelné bloky tl. 200mm	**1P**	**1L**

SVĚTLÍK

Světlík vsazený do ocelové zárubně (rozměr 800/700mm)
Jedná se o konstrukci tvořenou izolačním čirým dvojsklem s vymezovacím rámečkem. Tato bude vložena do systémové ocelové zárubně přes těsnění. Světlík bude pevný neotevíravý.

Materiál - zasklení: izolační dvojsklo - čiré sklo:
1./ bezpečnostní čiré sklo STRATOBEL 66.2 (bezpečnostní fólie 0,8mm) povrchová úprava IPLUS TOP 1,1/**tl.12,8mm**/
2./ mezera - ARGON 90% /**tl.16,0mm**/
3./ bezpečnostní čiré sklo STRATOBEL 44.2 (fólie 0,8mm) /**tl. 10,8mm**/

Popis skla: Bezpečnostní sklo vrstvené s akustickou fólií.
Popis vrstev skladby zasklení:
1./ PLANIBEL CLEARLITE ESG/6mm/ + AKUSTICKÁ FÓLIE /0,76mm/ + IPLUS TOP1.1 /6mm/
2./ARGON 90% /16mm/
3./ STRATOPHONE 44.2

Přímá vzduchová neprůzvučnost **Rw = 32dB**

Těsnění, doplňky:
U nadsvětlíku je provedeno těsnění s pěnovým jádrem zlepšujícím tepelnou izolaci.
Zasklívací drážka - vložena tepelná izolace s izolačním klínem (minimalizace energetické ztráty v prostoru osazení skla.
Osazení optimalizované izolační zóny s větším objemem pro přerušení tepelného mostu.
Koextrudované středové těsnění se zdvojenou osazovací drážkou a praporky
Distanční rámeček nerezový, popř. plastový (omezení vzniku kondenzátu).

Koeficienty prostupu tepla: celkový součinitel prostupu tepla Uw ,= 0,92 W. $m^{-2}K^{-1}$

VÝPIS TRUHLÁŘSKÝCH PRVKŮ - D (OTVORY VNITŘNÍ)

OZN.	SCHÉMATICKÝ POHLED	ROZMĚRY [mm]		POPIS
		ŠÍŘKA	VÝŠKA	
				Poznámky: Investor v průběhu realizace, před objednáním a dodáním dveří upřesní rozsah systému generálního a hlavních klíčů. Tento systém je součástí položky ve VV - návrh systému je součástí výpisu dveří. Dveře budou dodány vč. veškerých komponentů tak, aby byla zaručena 100% funkčnost dveří jako celku. Před objednáním dveří bude provedeno vzorkování a doplňující technická specifikace. Dveře budou dodány vč. veškerých atestů jako systém, splňující požadavky na požární odolnost!
				Popis funkčnosti dveří: Dveře jsou mechanicky uzamykatelné klíčem. Dveře v klidovém stavu v uzavřené poloze.
				Rozměry dveří:800(š)/ 2100+700(v)mm - zbylé komponenty budou provedeny v závislosti na tomto rozměru - bude provedena rozměrová koordinace.

POZNÁMKY
Nutno zaměřit před realizací!
Nutná konzultace s výrobcem před realizací.
Barevnost a povrchová úprava jednotlivých prvků bude odsouhlasena v průběhu realizace na vzorcích investorem a architektem!
Součástí prvku je provedení vzorků profilací!
Součástí dodávky je kotvící materiál a montáž prvku.

POČET KUSŮ	2.S	1.S	1.NP	2.NP	3.NP	4.NP	STŘECHA	CELKEM
	-	-	1P 1L	-	-	-	-	1P 1L

OZN.	SCHÉMATICKÝ POHLED	ŠÍŘKA	VÝŠKA	POPIS
D 23	**VNITŘNÍ DVEŘE DŘEVĚNÉ (HPL LAMINÁT) POSUVNÉ + OBLOŽKOVÁ ZÁRUBEŇ + POSUVNÝ SYSTÉM** (VČ. DORAZOVÉHO SLOUPKU)	900	2100	**DVEŘE + POSUVNÝ SYSTÉM**
				Nové, plné, jednokřídlé, systémové dřevěné dveře, posuvné Mechanicky odolné, vnitřní, falcové, hladké, dřevěné, plné, jednokřídlé, typové s dodatečnou úpravou spodní hrany křídla proti vlhkosti . Dveře budou falcové 50 mm široké s třemi šroubovanými závěsy. Otvor pro zámek vyroben dle ČSN 74 6501. Dveře jsou v místě závěsů a zámku zesíleny výztuhami. Dveře budou ve zpracování s velmi vysokou frekvencí používání - projektová třída 4. Součástí položky jsou dřevěné obložkové zárubně pro jednokřídlé dveře, systém pro posuvné dveře a systémové kování
				Materiál: dřevěné systémové dveře
				Povrchová úprava, barevnost: HPL LAMINÁT - vysokotlaký laminát tl. 0,8mm. Materiál má vysokou odolnost proti mechanickému poškození a oděru, vysokou odolnost proti čistícím a dezinfekčním prostředkům. Vhodné do extrémně namáhaných prostor. Barevnost: předpoklad RAL 7038 (matná)
				Kování, závěsy, panty: Provedení **1x MUŠLE/MUŠLE** + **2x čtvercová cylindrická rozeta**. Povrch: broušený nerez matný. Kování dodáno v projektové třídě 4. Podoba kování - viz **technické podmínky TPDO_02,17**. Kování pro dřevěné dveře. **Pojezdy: 1x systém pro posuvné dveře na stěnu -** posun pomocí horní kolejnice, která je kotvená do stěny a krytá dřevěnou systémovou garnyží. součástí pojezdu jsou plynové tlumiče dojezdu! Z důvodu uzamčení dveří bude instalován systémový dřevěný sloupek.

VÝPIS TRUHLÁŘSKÝCH PRVKŮ - D (OTVORY VNITŘNÍ)

OZN.	SCHÉMATICKÝ POHLED	ROZMĚRY [mm]		POPIS
		ŠÍŘKA	VÝŠKA	
				Zámek, vložka, atd.: **1x mechanický zadlabávací zámek -** přidaný hákový. Bezpečnostní DIN zámek určený pro nejvyšší bezpečnostní požadavky, vybavený kaleným a nýtovaným hákem. **1x protiplech k zámku** **1x vložka** - jednostranná cylindrická vložka +3klíče, bezpečnostní třída RC3, rozměr 29+10mm. Nutná koordinace navržených komponentů se systém generálního a hlavního klíče - viz příloha výpisu..
				JIS (Jednotný Identifikační Systém): dveře nejsou napojeny na systém JIS
				Zvuková izolace: celková neprůzvučnost dveří Rw = 32dB (viz stavební akustika)
				Ostatní požadované vlastnosti: Dveře budou dodány v systému KLIMA III - tz. oddělení prostor vytápěných a nevytápěných - dveře mají speciální konstrukci obsahující Al vrstvu - čímž dochází k zabránění pronikání vlhkosti do dveří.
				Doplňky dveří: Padací lišta - Podlahové padací těsnící lišty - zabudovaná do spodní hrany obou křídel dveří (v drážce). Při zavírání dveří dosedá zavírací čep na zárubeň a vnitřní mechanismus lišty se silikonovým těsněním k podlaze vznikne tak dokonalé utěsnění. Výška přitlačení se nastaví na straně pomocí regulovaného šroubu. Lišty je možno zkracovat o 200mm. Neviditelná montáž na spodní hraně dveří.
				Těsnění, doplňky: Těsnící systémový kartáček - zabudovaná do spodní hrany dveří (v drážce) a ve svislých částech pouzdra pro dveře.Vysoká mechanická odolnost kartáčku, odolnost proti pronikání vzduchu a vody. Kartáček bude dodán ve variantě s vysokou hustotou vlasu (HD - velmi hustý)
				ZÁRUBEŇ
				Nová, dřevěná obložková, systémová zárubeň Univerzální obložková zárubeň pro jednokřídlé dveře , falcová - zárubeň je určena pro posuvné dveře. pro tl. zdiva 200mm (možnost uzamykání dveří). Bude dodána vč. veškerých kotvících prvků. Napojení vrchního vodorovného nadpraží k svislým dílům tzv. ,, na tupo".
				Materiál, povrchová úprava, barevnost:: totožná s dveřním křídlem
				Poznámky: Investor v průběhu realizace, před objednáním a dodáním dveří upřesní rozsah systému generálního a hlavních klíčů. Tento systém je součástí položky ve VV - návrh systému je součástí výpisu dveří. Dveře budou dodány vč. veškerých komponentů tak, aby byla zaručena 100% funkčnost dveří jako celku. Před objednáním dveří bude provedeno vzorkování a doplňující technická specifikace. Dveře budou dodány vč. veškerých atestů jako systém, splňující požadavky na požární odolnost!
				Popis funkčnosti dveří: Dveře jsou mechanicky uzamykatelné klíčem. Dveře v klidovém stavu v uzavřené poloze.
				Rozměry dveří: 900(š)/ 2100 (v)mm - zbylé komponenty budou provedeny v závislosti na tomto rozměru - bude provedena rozměrová koordinace.

POZNÁMKY
Nutno zaměřit před realizací!
Nutná konzultace s výrobcem před realizací.
Barevnost a povrchová úprava jednotlivých prvků bude odsouhlasena v průběhu realizace na vzorcích investorem a architektem!

POČET KUSŮ	2.S	1.S	1.NP	2.NP	3.NP	4.NP	STŘECHA	CELKEM
	-	-	1	-	-	-	-	1 ks

VÝPIS TRUHLÁŘSKÝCH PRVKŮ - D (OTVORY VNITŘNÍ)

OZN.	SCHÉMATICKÝ POHLED	ROZMĚRY [mm]		POPIS
		ŠÍŘKA	VÝŠKA	
Součástí prvku je provedení vzorků profilací! Součástí dodávky je kotvící materiál a montáž prvku.				
D 24	**VNITŘNÍ DVEŘE DŘEVĚNÉ (HPL LAMINÁT) S NADSVĚTLÍKEM + ZÁRUBEŇ**	900	2100 + 700	**DVEŘE**
				Nové, plné, jednokřídlé, systémové dřevěné dveře s proskleným nadsvětlíkem, Mechanicky odolné, vnitřní, falcové, hladké, dřevěné, plné, jednokřídlé, typové s dodatečnou úpravou spodní hrany křídla proti vlhkosti . Dveře budou falcové 50 mm široké s třemi šroubovanými závěsy. Otvor pro zámek vyroben dle ČSN 74 6501. Dveře jsou v místě závěsů a zámku zesíleny výztuhami. Dveře budou opatřeny dveřní zástrčí. Dveře budou ve zpracování s velmi vysokou frekvencí používání - projektová třída 4. Součástí položky jsou ocelové zárubně pro jednokřídlé dveře s nadsvětlíkem, nadsvětlík a systémové kování
				Materiál: dřevěné systémové dveře
				Povrchová úprava, barevnost: HPL LAMINÁT - vysokotlaký laminát tl. 0,8mm. Materiál má vysokou odolnost proti mechanickému poškození a oděru, vysokou odolnost proti čistícím a dezinfekčním prostředkům. Vhodné do extrémně namáhaných prostor. Barevnost: předpoklad RAL 7038 (matná)
				Kování, závěsy, panty: Provedení **1x KLIKA / KLIKA** + **2x čtvercová cylindrická rozeta**. Povrch: broušený nerez matný. Kování dodáno v projektové třídě 4. Podoba kování - viz **technické podmínky TPDO_02**. Kování pro dřevěné dveře. **Závěsy, panty: 3ks systémových závěsů -** závěs pro falcové dveře v provedení s vysokým zatížením. Seřiditelné ve třech dimenzích, provedení pravolevé. Povrch nerez kartáčovaný - viz **technické podmínky TPDO_09**. Závěsy pro dřevěné dveře.
				Zámek, vložka: **Mechanický zámek (zadlabávací)** - otevírání pomocí klíče. Jedná se o mechanicky odolný zámek pro plné dveře - viz **technické podmínky TPDO_03.** dodáno vč. protiplechu k zámku **Vložka** - jednostranná cylindrická vložka +3klíče, bezpečnostní třída RC3, rozměr 29+10mm. Nutná koordinace navržených komponentů se systém generálního a hlavního klíče - viz příloha výpisu.
				JIS (Jednotný Identifikační Systém): dveře nejsou napojeny na systém JIS
				Zvuková izolace: celková neprůzvučnost dveří Rw = 32dB (viz stavební akustika)
				Ostatní požadované vlastnosti: Dveře budou dodány jako **voděodolné do vlhkého prostředí** - tomuto bude přizpůsoben materiál dveří, který zaručuje stabilní a netečnou konstrukci v prostředích, kde se očekává kontakt se zvýšenou vzdušnou vlhkostí nebo s vodou
				Doplňky dveří: Padací lišta - Podlahové padací těsnící lišty - zabudovaná do spodní hrany obou křídel dveří (v drážce). Při zavírání dveří dosedá zavírací čep na zárubeň a vnitřní mechanismus lišty se silikonovým těsněním k podlaze vznikne tak dokonalé utěsnění. Výška přitlačení se nastaví na straně pomocí regulovaného šroubu. Lišty je možno zkracovat o 200mm. Neviditelná montáž na spodní hraně dveří.
				Těsnění, doplňky: Dveře jsou v místě závěsů a zámku zesíleny ocelovými výztuhami a po obvodu dveřního falcu je nalepena vytěsňující pěnící páska. Součástí položky je ostatního příslušenství určeného individuálně při realizaci (dubový práh, dveřní zarážky, kryty závěsů atd.).

VÝPIS TRUHLÁŘSKÝCH PRVKŮ - D (OTVORY VNITŘNÍ)

OZN.	SCHÉMATICKÝ POHLED	ROZMĚRY [mm]		POPIS
		ŠÍŘKA	VÝŠKA	

ZÁRUBEŇ

Nová, ocelová, systémová zárubeň
Univerzální jednodílná zárubeň pro jednokřídlé dveře s nadsvětlíkem se stínovou drážkou, typ "USD" - zárubeň je určena pro přímé zazdívání nebo zalévání do betonových příček. Podlahové zapuštění je standardně 30mm. Součástí dodávky je TPE-těsnění a dva nebo tři dveřní závěsy (dle typu zárubně). Na zárubni je vylisována nivelizační značka (ve výšce 1.000 mm od čisté podlahy) a značka podlahového zapuštění ve výšce 30 mm od spodku zárubně. Zárubeň je upravena základní antikorozní barvou. Bude dodána vč. veškerých kotvících prvků. Zárubeň - viz **technické podmínky TPDO_05**

Materiál: žárově pozinkovaný plech síly 1,5 mm (vyrobený dle EN 10143 / DIN EN 10142).

Povrchová úprava, barevnost: opatřeny speciálním reaktivním nátěrem, který zaručuje společně se zinkovou vrstvou vysokou protikorozní ochranu + 2 x nátěr vrchní krycí, vysoce otěru odolnou krycí barvou - předpoklad RAL 7016 nebo RAL 7012

Specifikace dle typu do které jsou dveře osazeny (vč. otevíravosti):	cihelné bloky tl. 200mm	**1P**	**1L**
	cihelné bloky tl. 250mm	**0P**	**1L**

SVĚTLÍK

Světlík vsazený do ocelové zárubně (rozměr 900/700mm)
Jedná se o konstrukci tvořenou izolačním čirým dvojsklem s vymezovacím rámečkem. Tato bude vložena do systémové ocelové zárubně přes těsnění. Světlík bude pevný neotevíravý.

Materiál - zasklení: izolační dvojsklo - čiré sklo:
1./ bezpečnostní čiré sklo STRATOBEL 66.2 (bezpečnostní fólie 0,8mm) povrchová úprava IPLUS TOP 1,1/**tl.12,8mm**/
2./ mezera - ARGON 90% /**tl.16,0mm**/
3./ bezpečnostní čiré sklo STRATOBEL 44.2 (fólie 0,8mm) /**tl. 10,8mm**/

Popis skla: Bezpečnostní sklo vrstvené s akustickou fólií.
Popis vrstev skladby zasklení:
1./ PLANIBEL CLEARLITE ESG/6mm/ + AKUSTICKÁ FÓLIE /0,76mm/ + IPLUS TOP1.1 /6mm/
2./ARGON 90% /16mm/
3./ STRATOPHONE 44.2

Přímá vzduchová neprůzvučnost **Rw = 32dB**

Těsnění, doplňky:
U nadsvětlíku je provedeno těsnění s pěnovým jádrem zlepšujícím tepelnou izolaci.
Zasklívací drážka - vložena tepelná izolace s izolačním klínem (minimalizace energetické ztráty v prostoru osazení skla.
Osazení optimalizované izolační zóny s větším objemem pro přerušení tepelného mostu.
Koextrudované středové těsnění se zdvojenou osazovací drážkou a praporky
Distanční rámeček nerezový, popř. plastový (omezení vzniku kondenzátu).

Koeficienty prostupu tepla: celkový součinitel prostupu tepla Uw ,= 0,92 W. $m^{-2}K^{-1}$

VÝPIS TRUHLÁŘSKÝCH PRVKŮ - D (OTVORY VNITŘNÍ)

OZN.	SCHÉMATICKÝ POHLED	ROZMĚRY [mm]		POPIS
		ŠÍŘKA	VÝŠKA	
				Poznámky: Investor v průběhu realizace, před objednáním a dodáním dveří upřesní rozsah systému generálního a hlavních klíčů. Tento systém je součástí položky ve VV - návrh systému je součástí výpisu dveří. Dveře budou dodány vč. veškerých komponentů tak, aby byla zaručena 100% funkčnost dveří jako celku. Před objednáním dveří bude provedeno vzorkování a doplňující technická specifikace. Dveře budou dodány vč. veškerých atestů jako systém, splňující požadavky na požární odolnost!
				Popis funkčnosti dveří: Dveře jsou mechanicky uzamykatelné klíčem. Dveře v klidovém stavu v uzavřené poloze.
				Rozměry dveří:900(š)/ 2100+700(v)mm - zbylé komponenty budou provedeny v závislosti na tomto rozměru - bude provedena rozměrová koordinace.

POZNÁMKY
Nutno zaměřit před realizací!
Nutná konzultace s výrobcem před realizací.
Barevnost a povrchová úprava jednotlivých prvků bude odsouhlasena v průběhu realizace na vzorcích investorem a architektem!
Součástí prvku je provedení vzorků profilací!
Součástí dodávky je kotvící materiál a montáž prvku.

POČET KUSŮ	2.S	1.S	1.NP	2.NP	3.NP	4.NP	STŘECHA	CELKEM
	-	-	0P 1L	-	0P 1L	1P 0L	-	1P 2L

D 25	**VNITŘNÍ DVEŘE DŘEVĚNÉ (HPL LAMINÁT) + ZÁRUBEŇ**	700	2100	**DVEŘE**
				Nové, plné, jednokřídlé, systémové dřevěné dveře Mechanicky odolné, vnitřní, falcové, hladké, dřevěné, plné, jednokřídlé, typové s dodatečnou úpravou spodní hrany křídla proti vlhkosti . Dveře budou falcové 50 mm široké s třemi šroubovanými závěsy. Otvor pro zámek vyroben dle ČSN 74 6501. Dveře jsou v místě závěsů a zámku zesíleny výztuhami. Dveře budou opatřeny dveřní zástrčí. Dveře budou ve zpracování s velmi vysokou frekvencí používání - projektová třída 4. Součástí položky jsou ocelové zárubně pro jednokřídlé dveře a systémové kování
				Materiál: dřevěné systémové dveře
				Povrchová úprava, barevnost: HPL LAMINÁT - vysokotlaký laminát tl. 0,8mm. Materiál má vysokou odolnost proti mechanickému poškození a oděru, vysokou odolnost proti čistícím a dezinfekčním prostředkům. Vhodné do extrémně namáhaných prostor. Barevnost: předpoklad RAL 7038 (matná)
				Kování, závěsy, panty: Provedení **1x KLIKA / KLIKA** + **2x čtvercová cylindrická rozeta**. Povrch: broušený nerez matný. Kování dodáno v projektové třídě 4. Podoba kování - viz **technické podmínky TPDO_02**. Kování pro dřevěné dveře. **Závěsy, panty: 3ks systémových závěsů -** závěs pro falcové dveře v provedení s vysokým zatížením. Seřiditelné ve třech dimenzích, provedení pravolevé. Povrch nerez kartáčovaný - viz **technické podmínky TPDO_09**. Závěsy pro dřevěné dveře.
				Zámek, vložka: **Mechanický zámek (zadlabávací)** - otevírání pomocí klíče. Jedná se o mechanicky odolný zámek pro plné dveře - viz **technické podmínky TPDO_03.** dodáno vč. protiplechu k zámku **Vložka** - jednostranná cylindrická vložka +3klíče, bezpečnostní třída RC3, rozměr 29+10mm. Nutná koordinace navržených komponentů se systém generálního a hlavního klíče - viz příloha výpisu.

VÝPIS TRUHLÁŘSKÝCH PRVKŮ - D (OTVORY VNITŘNÍ)

OZN.	SCHÉMATICKÝ POHLED	ROZMĚRY [mm]		POPIS
		ŠÍŘKA	VÝŠKA	
				JIS (Jednotný Identifikační Systém): dveře nejsou napojeny na systém JIS
				Zvuková izolace: celková neprůzvučnost dveří Rw = 32dB (viz stavební akustika)
				Ostatní požadované vlastnosti: Dveře budou dodány v systému KLIMA III - tz. oddělení prostor vytápěných a nevytápěných - dveře mají speciální konstrukci obsahující Al vrstvu - čímž dochází k zabránění pronikání vlhkosti do dveří. Dveře budou dodány jako **voděodolné do vlhkého prostředí** - tomuto bude přizpůsoben materiál dveří, který zaručuje stabilní a netečnou konstrukci v prostředích, kde se očekává kontakt se zvýšenou vzdušnou vlhkostí nebo s vodou
				Doplňky dveří: Padací lišta - Podlahové padací těsnící lišty - zabudovaná do spodní hrany obou křídel dveří (v drážce). Při zavírání dveří dosedá zavírací čep na zárubeň a vnitřní mechanismus lišty se silikonovým těsněním k podlaze vznikne tak dokonalé utěsnění. Výška přitlačení se nastaví na straně pomocí regulovaného šroubu. Lišty je možno zkracovat o 200mm. Neviditelná montáž na spodní hraně dveří.
				Těsnění, doplňky: Dveře jsou v místě závěsů a zámku zesíleny ocelovými výztuhami a po obvodu dveřního falcu je nalepena vytěsňující pěnící páska. Součástí položky je ostatního příslušenství určeného individuálně při realizaci (dubový práh, dveřní zarážky, kryty závěsů atd.).
				ZÁRUBEŇ
				Nová, ocelová, systémová zárubeň Univerzální jednodílná zárubeň pro jednokřídlé dveře se stínovou drážkou, typ "USD" - zárubeň je určena pro přímé zazdívání nebo zalévání do betonových příček. Podlahové zapuštění je standardně 30mm. Součástí dodávky je TPE-těsnění a dva nebo tři dveřní závěsy (dle typu zárubně). Na zárubni je vylisována nivelizační značka (ve výšce 1.000 mm od čisté podlahy) a značka podlahového zapuštění ve výšce 30 mm od spodku zárubně. Zárubeň je upravena základní antikorozní barvou. Bude dodána vč. veškerých kotvících prvků. Zárubeň - viz **technické podmínky TPDO_05**
				Materiál: žárově pozinkovaný plech síly 1,5 mm (vyrobený dle EN 10143 / DIN EN 10142).
				Povrchová úprava, barevnost: opatřeny speciálním reaktivním nátěrem, který zaručuje společně se zinkovou vrstvou vysokou protikorozní ochranu + 2 x nátěr vrchní krycí, vysoce otěru odolnou krycí barvou - předpoklad RAL 7016 nebo RAL 7012
				Specifikace dle typu do které jsou dveře osazeny (vč. otevíravosti): cihelné bloky tl. 200mm **1P** **0L**
				Poznámky: Investor v průběhu realizace, před objednáním a dodáním dveří upřesní rozsah systému generálního a hlavních klíčů. Tento systém je součástí položky ve VV - návrh systému je součástí výpisu dveří. Dveře budou dodány vč. veškerých komponentů tak, aby byla zaručena 100% funkčnost dveří jako celku. Před objednáním dveří bude provedeno vzorkování a doplňující technická specifikace. Dveře budou dodány vč. veškerých atestů jako systém, splňující požadavky na požární odolnost!
				Popis funkčnosti dveří: Dveře jsou mechanicky uzamykatelné klíčem. Dveře v klidovém stavu v uzavřené poloze.
				Rozměry dveří:700(š)/ 2100 (v)mm - zbylé komponenty budou provedeny v závislosti na tomto rozměru - bude provedena rozměrová koordinace.

POZNÁMKY Nutno zaměřit před realizací!	**POČET KUSŮ**	**2.S**	**1.S**	**1.NP**	**2.NP**	**3.NP**	**4.NP**	**STŘECHA**	**CELKEM**

VÝPIS TRUHLÁŘSKÝCH PRVKŮ - D (OTVORY VNITŘNÍ)

OZN.	SCHÉMATICKÝ POHLED	ROZMĚRY [mm]		POPIS
		ŠÍŘKA	VÝŠKA	

Nutná konzultace s výrobcem před realizací. Barevnost a povrchová úprava jednotlivých prvků bude odsouhlasena v průběhu realizace na vzorcích investorem a architektem! Součástí prvku je provedení vzorků profilací! Součástí dodávky je kotvící materiál a montáž prvku.				-	1P 0L	-	-	-	-	-	**1P**
D 26	**OKNO VNITŘNÍ**	1175	2 200	**Okno jednokřídlé, otevíravé a výklopné, uzamykatelné, hliníkové** Nové, vnější, prosklené, jednokřídlé, hliníkové okno, se subtilním rámem a křídly, dovnitř otevíranými. Systém celoobvodového, středového těsnění mezi rámem a křídly včetně přídavného protihlukového těsnění na křídle. Okno bude dodáno vč. podkladního parapetního profilu (příp. systémového distančního hliníkového obvodového rámu) . Okno bude dodáno se systémovou rozetou.							
				Materiál - rám, křídla: Hliníkový 6-ti komorový systémový rám s vloženou tepelně izolační vrstvou (nadstandardní tepelná izolace). Stavební hloubka 75mm, minimální pohledový šířka 91mm (maximální tloušťka skla 61mm).Šířka rámu okna od 51mm, šířka přírazového křídla od 33-61mm. Hliníkový systém s viditelným rámem křídla. Rám okna bude osazen na vnější líc stávajícího zdiva (součástí položky je zednické začištění stávajícího okenního otvoru). Navrhovaná tepelná izolace bude přesahovat přes rám okna 40mm po celém obvodu. Maximální hmotnost křídla: až 160kg (popis kování - viz níže) Maximální rozměr křídla (š/v): 1700/2100mm nebo 1000/2500mm Okno bude dodáno včetně atypických lišt (popř. profilovaných) atd. U oken bude dodržena vysoká tvarová stabilita i u rozměrných prvků. Kvalitní stálobarevná povrchová úprava odolná proti změně barvy vlivem UV záření.							
				Materiál - zasklení: izolační sklo - čiré sklo (popis zasklení - viz příloha výpisu O): 1./ bezpečnostní čiré sklo STRATOPHONE 66.4 (fólie 0,8mm) povrchová úprava IPLUS ENERGY NT /**tl.12,8mm**/ **Popis skla:** Bezpečnostní sklo vrstvené s akustickou fólií. **Popis vrstev skladby zasklení:** 1./ PLANIBEL CLEARLITE ESG/6mm/ + AKUSTICKÁ FÓLIE /0,76mm/ + IPLUS ENERGY NT kalené ESG+HST /6mm/							
				Třída bezpečnosti: WK (RC)3 (pachatel se pokouší vniknout do uzavřeného a uzamčeného prostoru za pomoci druhého nářadí, jako např. šroubováku či páčidla)							
				Odolnost proti nárazovému dešti: 9A							
				Odolnost proti zatížení větrem: C5/B5 (DIN EN 12210)							
				Odolnost proti násilnému vniknutí (dle EN356): P2A							
				Odolnost proti kyvadlovému nárazu (dle EN12600): 1B1							
				Průvzdušnost: třída 4							
				Kování: celoobvodové, **1xčtyřpolohová rozeta** - 3 bezpečnostní body (WK2). Pojistka proti svěšování oken a chybné manipulaci. Kování bude skryté. Celoobvodové kování bude plně seřiditelné (dodáno v barvě rámu). Panty - skryté panty, úhel otevření 180°, Hmotnost křídla až 160 (250)kg, u sklopných oken 200kg, antikorozní ochrana - hybridní uzamykací táhlo s hliníkovým jádrem - viz **TPO_01** (viz příloha výpisu). Okno děleno na dvě části - v každé části dvě dovnitř otevíravá křídla + 1 výklopné.							
				Těsnění, doplňky: Systém středového těsnění s 3-mi těsnícími rovinami. Barva těsnění černá. Okno dodáno včetně pozinkové ocelové výztuhy v rámu i křídle zajišťující dlouhodobou tvarovou stabilitu. Systém rámu a okna křídla obsahuje tyto systémové izolace viz **TPO_02** (viz příloha výpisu).: U okna je provedeno těsnění s pěnovým jádrem zlepšujícím tepelnou izolaci. Zasklívací drážka - vložena tepelná izolace s izolačním klínem (minimalizace energetické ztráty v prostoru osazení skla.							

VÝPIS TRUHLÁŘSKÝCH PRVKŮ - D (OTVORY VNITŘNÍ)

OZN.	SCHÉMATICKÝ POHLED	ROZMĚRY [mm] ŠÍŘKA	ROZMĚRY [mm] VÝŠKA	POPIS
				Osazení optimalizované izolační zóny s větším objemem pro přerušení tepelného mostu. Koextrudované středové těsnění se zdvojenou osazovací drážkou a praporky Distanční rámeček nerezový, popř. plastový (omezení vzniku kondenzátu). Okno provedeno v systému umožňující skrytý odvod kondenzátu - není instalována viditelná okapnička.
				Příslušenství (typ kování): čtyřpolohová okenní klika uzamykatelná (vč. 3 ks. klíčů) - systémová - viz **TPO_03**(viz příloha výpisu) - povrchová úprava INOX
				Barevnost a povrch: vnější strana / vnitřní strana - RAL 7016 nebo RAL 7012 prášková barva /eloxal/ - jedná se o speciální systémovou barvu - stálobarevná povrchová úprava odolná proti změně barvy vlivem UV záření.
				Požární odolnost: bez požární odolnosti
				Poznámky: Z vnitřní strany bude provedena v parapetové části vzduchotěsná a parotěsná zábrana (zamezení vnikání vzdušné vlhkosti do připojovací spáry) + dotěsnění ke konstrukci okna. Středová část (mezi rámem a zdivem) - bude zcela vyplněna tepelně izolačním materiálem (chráněn z vnější i vnitřní strany proti vodě a kondenzaci). Z vnější strany bude provedena v parapetové části hydroizolace (s paropropustnými vlastnostmi - unik případné vzdušné vlhkosti, která vnikne do připojovací spáry difuzí) + dotěsnění ke konstrukci okna. Hrana zděné konstrukce bude zednicky začištěna, bude provedeno použití rohových podomítníků - 2ks. **SOUČÁSTÍ DODÁVKY JE OKENNÍ KONTAKT PRO OTEVÍRATELNÁ OKNA (VČ. VYTRUBKOVÁNÍ) - BUDE OSAZEN PŘI VÝROBĚ OKNA DLE POŽADAVKŮ MĚŘENÍ A REGULACE - POZICE A POČET OKEN S OKENNÍM OKNEM - VIZ SAMOSTATNÁ ČÁST PD!**
				Rozměry: 1175(š)/ 2200(v)mm

POZNÁMKY
Nutno zaměřit před realizací!
Nutná konzultace s výrobcem před realizací.
Barevnost a povrchová úprava jednotlivých prvků bude odsouhlasena v průběhu realizace na vzorcích investorem a architektem!
Součástí prvku je provedení vzorků profilací!
Součástí dodávky je kotvící materiál a montáž prvku.

POČET KUSŮ	2.S	1.S	1.NP	2.NP	3.NP	4.NP	STŘECHA	CELKEM
	-	-	2	-	-	-	-	**2 ks**

OZN.	SCHÉMATICKÝ POHLED	ŠÍŘKA	VÝŠKA	POPIS
D 27	**OKNO VNITŘNÍ**	1355	2 200	**Okno jednokřídlé, otevíravé a výklopné, uzamykatelné, hliníkové** Nové, vnější, prosklené, jednokřídlé, hliníkové okno, se subtilním rámem a křídly, dovnitř otevíranými. Systém celoobvodového, středového těsnění mezi rámem a křídly včetně přídavného protihlukového těsnění na křídle. Okno bude dodáno vč. podkladního parapetního profilu (příp. systémového distančního hliníkového obvodového rámu) . Okno bude dodáno se systémovou rozetou.
				Materiál - rám, křídla: Hliníkový 6-ti komorový systémový rám s vloženou tepelně izolační vrstvou (nadstandardní tepelná izolace). Stavební hloubka 75mm, minimální pohledový šířka 91mm (maximální tloušťka skla 61mm).Šířka rámu okna od 51mm, šířka přírazového křídla od 33-61mm. Hliníkový systém s viditelným rámem křídla. Rám okna bude osazen na vnější líc stávajícího zdiva (součástí položky je zednické začištění stávajícího okenního otvoru). Navrhovaná tepelná izolace bude přesahovat přes rám okna 40mm po celém obvodu. Maximální hmotnost křídla: až 160kg (popis kování - viz níže) Maximální rozměr křídla (š/v): 1700/2100mm nebo 1000/2500mm Okno bude dodáno včetně atypických lišt (popř. profilovaných) atd. U oken bude dodržena vysoká tvarová stabilita i u rozměrných prvků. Kvalitní stálobarevná povrchová úprava odolná proti změně barvy vlivem UV záření.

VÝPIS TRUHLÁŘSKÝCH PRVKŮ - D (OTVORY VNITŘNÍ)

OZN.	SCHÉMATICKÝ POHLED	ROZMĚRY [mm]		POPIS
		ŠÍŘKA	VÝŠKA	
				Materiál - zasklení: izolační sklo - čiré sklo (popis zasklení - viz příloha výpisu O): 1./ bezpečnostní čiré sklo STRATOPHONE 66.4 (fólie 0,8mm) povrchová úprava IPLUS ENERGY NT /**tl.12,8mm**/ **Popis skla:** Bezpečnostní sklo vrstvené s akustickou fólií. **Popis vrstev skladby zasklení:** 1./ PLANIBEL CLEARLITE ESG/6mm/ + AKUSTICKÁ FÓLIE /0,76mm/ + IPLUS ENERGY NT kalené ESG+HST /6mm/
				Třída bezpečnosti: WK (RC)3 (pachatel se pokouší vniknout do uzavřeného a uzamčeného prostoru za pomoci druhého nářadí, jako např. šroubováku či páčidla)
				Odolnost proti nárazovému dešti: 9A
				Odolnost proti zatížení větrem: C5/B5 (DIN EN 12210)
				Odolnost proti násilnému vniknutí (dle EN356): P2A
				Odolnost proti kyvadlovému nárazu (dle EN12600): 1B1
				Průvzdušnost: třída 4
				Kování: celoobvodové, **1xčtyřpolohová rozeta** - 3 bezpečnostní body (WK2). Pojistka proti svěšování oken a chybné manipulaci. Kování bude skryté. Celoobvodové kování bude plně seřiditelné (dodáno v barvě rámu). Panty - skryté panty, úhel otevření 180°, Hmotnost křídla až 160 (250)kg, u sklopných oken 200kg, antikorozní ochrana - hybridní uzamykací táhlo s hliníkovým jádrem - viz **TPO_01** (viz příloha výpisu). Okno děleno na dvě části - v každé části dvě dovnitř otevíravá křídla + 1 výklopné.
				Těsnění, doplňky: Systém středového těsnění s 3-mi těsnícími rovinami. Barva těsnění černá. Okno dodáno včetně pozinkové ocelové výztuhy v rámu i křídle zajišťující dlouhodobou tvarovou stabilitu. Systém rámu a okna křídla obsahuje tyto systémové izolace viz **TPO_02** (viz příloha výpisu).: U okna je provedeno těsnění s pěnovým jádrem zlepšujícím tepelnou izolaci. Zasklívací drážka - vložena tepelná izolace s izolačním klínem (minimalizace energetické ztráty v prostoru osazení skla. Osazení optimalizované izolační zóny s větším objemem pro přerušení tepelného mostu. Koextrudované středové těsnění se zdvojenou osazovací drážkou a praporky Distanční rámeček nerezový, popř. plastový (omezení vzniku kondenzátu). Okno provedeno v systému umožňující skrytý odvod kondenzátu - není instalována viditelná okapnička.
				Příslušenství (typ kování): čtyřpolohová okenní klika uzamykatelná (vč. 3 ks. klíčů) - systémová - viz **TPO_03**(viz příloha výpisu) - povrchová úprava INOX
				Barevnost a povrch: vnější strana / vnitřní strana - RAL 7016 nebo RAL 7012 prášková barva /eloxal/ - jedná se o speciální systémovou barvu - stálobarevná povrchová úprava odolná proti změně barvy vlivem UV záření.
				Požární odolnost: bez požární odolnosti
				Poznámky: Z vnitřní strany bude provedena v parapetové části vzduchotěsná a parotěsná zábrana (zamezení vnikání vzdušné vlhkosti do připojovací spáry) + dotěsnění ke konstrukci okna. Středová část (mezi rámem a zdivem) - bude zcela vyplněna tepelně izolačním materiálem (chráněn z vnější i vnitřní strany proti vodě a kondenzaci). Z vnější strany bude provedena v parapetové části hydroizolace (s paropropustnými vlastnostmi - unik případné vzdušné vlhkosti, která vnikne do připojovací spáry difuzí) + dotěsnění ke konstrukci okna. Hrana zděné konstrukce bude zednicky začištěna, bude provedeno použití rohových podomítníků - 2ks. **SOUČÁSTÍ DODÁVKY JE OKENNÍ KONTAKT PRO OTEVÍRATELNÁ OKNA (VČ. VYTRUBKOVÁNÍ) - BUDE OSAZEN PŘI VÝROBĚ OKNA DLE POŽADAVKŮ MĚŘENÍ A REGULACE - POZICE A POČET OKEN S OKENNÍM OKNEM - VIZ SAMOSTATNÁ ČÁST PD!**
				Rozměry: 1355(š)/ 2200(v)mm

VÝPIS TRUHLÁŘSKÝCH PRVKŮ - D (OTVORY VNITŘNÍ)

OZN.	SCHÉMATICKÝ POHLED	ROZMĚRY [mm]		POPIS
		ŠÍŘKA	VÝŠKA	

POZNÁMKY
Nutno zaměřit před realizací!
Nutná konzultace s výrobcem před realizací.
Barevnost a povrchová úprava jednotlivých prvků bude odsouhlasena v průběhu realizace na vzorcích investorem a architektem!
Součástí prvku je provedení vzorků profilací!
Součástí dodávky je kotvící materiál a montáž prvku.

POČET KUSŮ	2.S	1.S	1.NP	2.NP	3.NP	4.NP	STŘECHA	CELKEM
	-	-	2	-	-	-	-	**2 ks**

OZN.	SCHÉMATICKÝ POHLED	ŠÍŘKA	VÝŠKA	POPIS
D 28	**VNITŘNÍ DVEŘE DŘEVĚNÉ (HPL LAMINÁT) HARMONIKOVÉ + OBLOŽKOVÁ ZÁRUBEŇ**	2700	2100	**DVEŘE** **Nové, plné, dvoukřídlé (každé křídlo ještě děleno na dvě části), systémové dřevěné harmonikové dveře** Mechanicky odolné, vnitřní, falcové, hladké, dřevěné, plné, dvoukřídlé, typové s dodatečnou úpravou spodní hrany křídla proti vlhkosti . Dveře budou falcové 40 mm široké se speciálním systémovým kováním pro harmonikové dveře. Dveře nejsou uzamykatelné. Dveře budou ve zpracování s velmi vysokou frekvencí používání - projektová třída 4. Součástí položky jsou dřevěné zárubně pro dvoukřídlé harmonikové dveře a systémové kování. Dveře zasahují v otevřeném stavu do obou oddělovaných prostorů, přičemž křídlo vždy začíná poloviční plnou lamelou. Křídlo se otevírá zlomením křídla na zárubeň, ve které je schovaná kolejnice (dveřní křídlo se zlomí, přisune se po kolejnici ke kraji zárubně a částečně zůstává uvnitř průchodu zárubně). dveřní křídlo je na šířku rozděleno na dvě lamely (2/3 + 1/3) - první lamela má poloviční šířku **Materiál:** dřevěné systémové dveře **Povrchová úprava, barevnost:** HPL LAMINÁT - vysokotlaký laminát tl. 0,8mm. Materiál má vysokou odolnost proti mechanickému poškození a oděru, vysokou odolnost proti čistícím a dezinfekčním prostředkům. Vhodné do extrémně namáhaných prostor. Barevnost: předpoklad RAL 7038 (matná) **Kování, závěsy, panty:** Provedení **2x MUŠLE** + **2x KNOFLÍK**. Povrch: broušený nerez matný. Kování dodáno v projektové třídě 4. Podoba kování - viz **technické podmínky TPDO_17,20**. Kování pro dřevěné dveře. **Závěsy, panty: systém pro dvoukřídlé harmonikové dveře -** bude se jednat o systémové řešení obsahující veškeré komponenty pro zajištění 100% funkčnosti prvku (úhelník pro skládací dveře, horní a spodní otočné uložení, vodící pojezd, nosný úhelník atd.) - systém bude ocelový pozinkovaný / hliníkový. **JIS** (Jednotný Identifikační Systém): dveře nejsou napojeny na systém JIS **Zvuková izolace:** celková neprůzvučnost dveří Rw = 32dB (viz stavební akustika) **Ostatní požadované vlastnosti:** Dveře budou dodány jako **voděodolné do vlhkého prostředí** - tomuto bude přizpůsoben materiál dveří, který zaručuje stabilní a netečnou konstrukci v prostředích, kde se očekává kontakt se zvýšenou vzdušnou vlhkostí nebo s vodou **Doplňky dveří: Padací lišta** - Podlahové padací těsnící lišty - zabudovaná do spodní hrany obou křídel dveří (v drážce). Při zavírání dveří dosedá zavírací čep na zárubeň a vnitřní mechanismus lišty se silikonovým těsněním k podlaze vznikne tak dokonalé utěsnění. Výška přitlačení se nastaví na straně pomocí regulovaného šroubu. Lišty je možno zkracovat o 200mm. Neviditelná montáž na spodní hraně dveří. **Těsnící systémový kartáček** - zabudovaná do spodní hrany dveří (v drážce) a ve svislých částech pouzdra pro dveře.Vysoká mechanická odolnost kartáčku, odolnost proti pronikání vzduchu a vody. Kartáček bude dodán ve variantě s vysokou hustotou vlasu (HD - velmi hustý). Součástí položky je ostatního příslušenství určeného individuálně při realizaci (dubový práh, dveřní zarážky, kryty závěsů atd.).

VÝPIS TRUHLÁŘSKÝCH PRVKŮ - D (OTVORY VNITŘNÍ)

OZN.	SCHÉMATICKÝ POHLED	ROZMĚRY [mm]		POPIS
		ŠÍŘKA	VÝŠKA	
				ZÁRUBEŇ
				Nová, dřevěná obložková, systémová zárubeň Univerzální obložková zárubeň pro dvoukřídlé dveře , falcová - zárubeň je určena pro harmonikové dveře. pro tl. zdiva 150mm (bez možnosti uzamykání dveří). Bude dodána vč. veškerých kotvících prvků. Napojení vrchního vodorovného nadpraží k svislým dílům tzv. ,, na tupo".
				Materiál, povrchová úprava, barevnost:: totožná s dveřním křídlem
				Poznámky: Investor v průběhu realizace, před objednáním a dodáním dveří upřesní rozsah systému generálního a hlavních klíčů. Tento systém je součástí položky ve VV - návrh systému je součástí výpisu dveří. Dveře budou dodány vč. veškerých komponentů tak, aby byla zaručena 100% funkčnost dveří jako celku. Před objednáním dveří bude provedeno vzorkování a doplňující technická specifikace. Dveře budou dodány vč. veškerých atestů jako systém, splňující požadavky na požární odolnost!
				Popis funkčnosti dveří: Jedná se o harmonikové dveře bez možnosti uzamykání - oddělují prostor zázemí recepce a recepce samotné. Dveře v klidovém stavu v uzavřené poloze.
				Rozměry dveří:2700(š)/ 2100(v)mm - zbylé komponenty budou provedeny v závislosti na tomto rozměru - bude provedena rozměrová koordinace.

POZNÁMKY
Nutno zaměřit před realizací!
Nutná konzultace s výrobcem před realizací.
Barevnost a povrchová úprava jednotlivých prvků bude odsouhlasena v průběhu realizace na vzorcích investorem a architektem!
Součástí prvku je provedení vzorků profilací!
Součástí dodávky je kotvící materiál a montáž prvku.

POČET KUSŮ	2.S	1.S	1.NP	2.NP	3.NP	4.NP	STŘECHA	CELKEM
	-	-	1	-	-	-	-	1 ks

VÝPIS TRUHLÁŘSKÝCH PRVKŮ - D (OTVORY VNITŘNÍ)

OZN.	SCHÉMATICKÝ POHLED	ROZMĚRY [mm]		POPIS
		ŠÍŘKA	VÝŠKA	
D 29	**VNITŘNÍ DVEŘE DŘEVĚNÉ (HPL LAMINÁT) S NADSVĚTLÍKEM + ZÁRUBEŇ** **Rw = 43dB**	900	2100 + 700	**DVEŘE** **Nové, plné, jednokřídlé, systémové dřevěné dveře s proskleným nadsvětlíkem, JIS** Mechanicky odolné, vnitřní, falcové, hladké, dřevěné, plné, jednokřídlé, typové s dodatečnou úpravou spodní hrany křídla proti vlhkosti . Dveře budou falcové 50 mm široké s třemi šroubovanými závěsy. Otvor pro zámek vyroben dle ČSN 74 6501. Dveře jsou v místě závěsů a zámku zesíleny výztuhami. Dveře budou opatřeny dveřní zástrčí. Dveře budou ve zpracování s velmi vysokou frekvencí používání - projektová třída 4. Součástí položky jsou ocelové zárubně pro jednokřídlé dveře s nadsvětlíkem, nadsvětlík a systémové kování **Materiál:** dřevěné systémové dveře **Povrchová úprava, barevnost:** HPL LAMINÁT - vysokotlaký laminát tl. 0,8mm. Materiál má vysokou odolnost proti mechanickému poškození a oděru, vysokou odolnost proti čistícím a dezinfekčním prostředkům. Vhodné do extrémně namáhaných prostor. Barevnost: předpoklad RAL 7038 (matná) **Kování, závěsy, panty:** Provedení **1x KLIKA / KLIKA** (dělený čtyřhran) + **2x čtvercová cylindrická rozeta**. Povrch: broušený nerez matný. Kování dodáno v projektové třídě 4. Podoba kování - viz **technické podmínky TPDO_02**. Kování pro dřevěné dveře. **Závěsy, panty: 3ks systémových závěsů -** závěs pro falcové dveře v provedení s vysokým zatížením. Seřiditelné ve třech dimenzích, provedení pravolevé. Povrch nerez kartáčovaný - viz **technické podmínky TPDO_09**. Závěsy pro dřevěné dveře. **Zámek, vložka, atd.:** **1x elektromechanický zámek** (zadlabávací), samozamykací úzký, BT4, rozteč 92mm, backset 35mm - viz **technické podmínky TPDO_10** **1x protiplech k zámku** **1x vložka** - jednostranná cylindrická vložka +3klíče, bezpečnostní třída RC3, rozměr 29+10mm. **1x systémový kabel k zámkům** - délka 6m **1x systémová zadlabávací kabelová průchodka** - délka 280mm - viz **technické podmínky TPDO_12** **1x čtečka HID bezkontaktních karet** Nutná koordinace navržených komponentů se systém generálního a hlavního klíče - viz příloha výpisu.. **JIS** (Jednotný Identifikační Systém): dveře jsou napojeny na systém JIS - u dveří bude provedena příprava kabeláže a průchodek již při výrobě! **Zvuková izolace:** celková neprůzvučnost dveří Rw = 43dB (viz stavební akustika) **Ostatní požadované vlastnosti:** Dveře budou dodány v systému KLIMA III - tz. oddělení prostor vytápěných a nevytápěných - dveře mají speciální konstrukci obsahující Al vrstvu - čímž dochází k zabránění pronikání vlhkosti do dveří. **Doplňky dveří: Padací lišta** - Podlahové padací těsnící lišty - zabudovaná do spodní hrany obou křídel dveří (v drážce). Při zavírání dveří dosedá zavírací čep na zárubeň a vnitřní mechanismus lišty se silikonovým těsněním k podlaze vznikne tak dokonalé utěsnění. Výška přitlačení se nastaví na straně pomocí regulovaného šroubu. Lišty je možno zkracovat o 200mm. Neviditelná montáž na spodní hraně dveří. **Těsnění, doplňky:** Dveře jsou v místě závěsů a zámku zesíleny ocelovými výztuhami a po obvodu dveřního falcu je nalepena vytěsňující pěnící páska. Součástí položky je ostatního příslušenství určeného individuálně při realizaci (dubový práh, dveřní zarážky, kryty závěsů atd.).

VÝPIS TRUHLÁŘSKÝCH PRVKŮ - D (OTVORY VNITŘNÍ)

OZN.	SCHÉMATICKÝ POHLED	ROZMĚRY [mm]		POPIS
		ŠÍŘKA	VÝŠKA	

ZÁRUBEŇ

Nová, ocelová, systémová zárubeň
Univerzální jednodílná zárubeň pro jednokřídlé dveře s nadsvětlíkem se stínovou drážkou, typ "USD" - zárubeň je určena pro přímé zazdívání nebo zalévání do betonových příček. Podlahové zapuštění je standardně 30mm. Součástí dodávky je TPE-těsnění a dva nebo tři dveřní závěsy (dle typu zárubně). Na zárubni je vylisována nivelizační značka (ve výšce 1.000 mm od čisté podlahy) a značka podlahového zapuštění ve výšce 30 mm od spodku zárubně. Zárubeň je upravena základní antikorozní barvou. Bude dodána vč. veškerých kotvících prvků. Zárubeň - viz **technické podmínky TPDO_05**

Materiál: žárově pozinkovaný plech síly 1,5 mm (vyrobený dle EN 10143 / DIN EN 10142).

Povrchová úprava, barevnost: opatřeny speciálním reaktivním nátěrem, který zaručuje společně se zinkovou vrstvou vysokou protikorozní ochranu + 2 x nátěr vrchní krycí, vysoce otěru odolnou krycí barvou - předpoklad RAL 7016 nebo RAL 7012

Specifikace dle typu do které jsou dveře osazeny (vč. otevíravosti):	cihelné bloky tl. 260mm	**0P**	**1L**

SVĚTLÍK

Světlík vsazený do ocelové zárubně (rozměr 900/700mm)
Jedná se o konstrukci tvořenou izolačním čirým dvojsklem s vymezovacím rámečkem. Tato bude vložena do systémové ocelové zárubně přes těsnění. Světlík bude pevný neotevíravý.

Materiál - zasklení: izolační dvojsklo - čiré sklo:
1./ bezpečnostní čiré sklo STRATOBEL 66.2 (bezpečnostní fólie 0,8mm) povrchová úprava IPLUS TOP 1,1/**tl.12,8mm**/
2./ mezera - ARGON 90% /**tl.16,0mm**/
3./ bezpečnostní čiré sklo STRATOBEL 44.2 (fólie 0,8mm) /**tl. 10,8mm**/

Popis skla: Bezpečnostní sklo vrstvené s akustickou fólií.
Popis vrstev skladby zasklení:
1./ PLANIBEL CLEARLITE ESG/6mm/ + AKUSTICKÁ FÓLIE /0,76mm/ + IPLUS TOP1.1 /6mm/
2./ARGON 90% /16mm/
3./ STRATOPHONE 44.2

Přímá vzduchová neprůzvučnost **Rw = 43dB**

Těsnění, doplňky:
U nadsvětlíku je provedeno těsnění s pěnovým jádrem zlepšujícím tepelnou izolaci.
Zasklívací drážka - vložena tepelná izolace s izolačním klínem (minimalizace energetické ztráty v prostoru osazení skla.
Osazení optimalizované izolační zóny s větším objemem pro přerušení tepelného mostu.
Koextrudované středové těsnění se zdvojenou osazovací drážkou a praporky
Distanční rámeček nerezový, popř. plastový (omezení vzniku kondenzátu).

Koeficienty prostupu tepla: celkový součinitel prostupu tepla Uw ,= 0,92 W. $m^{-2}K^{-1}$

VÝPIS TRUHLÁŘSKÝCH PRVKŮ - D (OTVORY VNITŘNÍ)

OZN.	SCHÉMATICKÝ POHLED	ROZMĚRY [mm]		POPIS
		ŠÍŘKA	VÝŠKA	
				Poznámky: Investor v průběhu realizace, před objednáním a dodáním dveří upřesní rozsah systému generálního a hlavních klíčů. Tento systém je součástí položky ve VV - návrh systému je součástí výpisu dveří. Dveře budou dodány vč. veškerých komponentů tak, aby byla zaručena 100% funkčnost dveří jako celku. Před objednáním dveří bude provedeno vzorkování a doplňující technická specifikace. Dveře budou dodány vč. veškerých atestů jako systém, splňující požadavky na požární odolnost!
				Popis funkčnosti dveří: Dveře jsou otevírané JIS systémem, dále možnost mechanického zamykání. Dveře v klidovém stavu v uzavřené poloze.
				Rozměry dveří:900(š)/ 2100+700(v)mm - zbylé komponenty budou provedeny v závislosti na tomto rozměru - bude provedena rozměrová koordinace.

POZNÁMKY
Nutno zaměřit před realizací!
Nutná konzultace s výrobcem před realizací.
Barevnost a povrchová úprava jednotlivých prvků bude odsouhlasena v průběhu realizace na vzorcích investorem a architektem!
Součástí prvku je provedení vzorků profilací!
Součástí dodávky je kotvící materiál a montáž prvku.

POČET KUSŮ	2.S	1.S	1.NP	2.NP	3.NP	4.NP	STŘECHA	CELKEM
	-	-	0P 0L	0P 1L	-	-	-	1L

OZN.	SCHÉMATICKÝ POHLED	ŠÍŘKA	VÝŠKA	POPIS
				DVEŘE
D 30	**VNITŘNÍ DVEŘE DŘEVĚNÉ (HPL LAMINÁT) S NADSVĚTLÍKEM + ZÁRUBEŇ** **Rw = 43dB**	1800	2100 + 700	**Nové, plné, dvoukřídlé, systémové dřevěné dveře s proskleným nadsvětlíkem, JIS** Mechanicky odolné, vnitřní, falcové, hladké, dřevěné, plné, dvoukřídlé, typové s dodatečnou úpravou spodní hrany křídla proti vlhkosti . Dveře budou falcové 50 mm široké s třemi šroubovanými závěsy. Otvor pro zámek vyroben dle ČSN 74 6501. Dveře jsou v místě závěsů a zámku zesíleny výztuhami. Dveře budou opatřeny dveřní zástrčí. Dveře budou ve zpracování s velmi vysokou frekvencí používání - projektová třída 4. Součástí položky jsou ocelové zárubně pro dvoukřídlé dveře s nadsvětlíkem, nadsvětlík a systémové kování
				Materiál: dřevěné systémové dveře
				Povrchová úprava, barevnost: HPL LAMINÁT - vysokotlaký laminát tl. 0,8mm. Materiál má vysokou odolnost proti mechanickému poškození a oděru, vysokou odolnost proti čistícím a dezinfekčním prostředkům. Vhodné do extrémně namáhaných prostor. Barevnost: předpoklad RAL 7038 (matná)
				Kování, závěsy, panty: Provedení **1x KLIKA / KLIKA** (dělený čtyřhran) + **2x čtvercová cylindrická rozeta**. Povrch: broušený nerez matný. Kování dodáno v projektové třídě 4. Podoba kování - viz **technické podmínky TPDO_02**. Kování pro dřevěné dveře. **Závěsy, panty: 6ks systémových závěsů -** závěs pro falcové dveře v provedení s vysokým zatížením. Seřiditelné ve třech dimenzích, provedení pravolevé. Povrch nerez kartáčovaný - viz **technické podmínky TPDO_09**. Závěsy pro dřevěné dveře.

VÝPIS TRUHLÁŘSKÝCH PRVKŮ - D (OTVORY VNITŘNÍ)

OZN.	SCHÉMATICKÝ POHLED	ROZMĚRY [mm]		POPIS
		ŠÍŘKA	VÝŠKA	
				Zámek, vložka, zástrč, atd.: **1x elektromechanický zámek** (zadlabávací), samozamykací úzký, BT4, rozteč 92mm, backset 35mm - viz **technické podmínky TPDO_10** **1x protiplech k zámku** **1x vložka** - jednostranná cylindrická vložka +3klíče, bezpečnostní třída RC3, rozměr 29+10mm. **2x zástrč automatická** - slouží k fixaci pasivního křídla dvoukřídlých dveří. Zavřením aktivního křídla dojde k vysunutí trnu do otvoru v podlaze anebo v překladu. Odjištění pružinou po otevření aktivního křídla. Používá se ve spojení s automatickými dveřními ovladači - viz **technické podmínky TPDO_11** **1x systémový kabel k zámkům** - délka 6m **1x systémová zadlabávací kabelová průchodka** - délka 280mm - viz **technické podmínky TPDO_12** **1x čtečka HID bezkontaktních karet** Nutná koordinace navržených komponentů se systém generálního a hlavního klíče - viz příloha výpisu.
				JIS (Jednotný Identifikační Systém): dveře jsou napojeny na systém JIS - u dveří bude provedena příprava kabeláže a průchodek již při výrobě!
				Zvuková izolace: celková neprůzvučnost dveří Rw = 43dB (viz stavební akustika)
				Ostatní požadované vlastnosti: Dveře budou dodány v systému KLIMA III - tz. oddělení prostor vytápěných a nevytápěných - dveře mají speciální konstrukci obsahující Al vrstvu - čímž dochází k zabránění pronikání vlhkosti do dveří.
				Doplňky dveří: Padací lišta - Podlahové padací těsnící lišty - zabudovaná do spodní hrany obou křídel dveří (v drážce). Při zavírání dveří dosedá zavírací čep na zárubeň a vnitřní mechanismus lišty se silikonovým těsněním k podlaze vznikne tak dokonalé utěsnění. Výška přitlačení se nastaví na straně pomocí regulovaného šroubu. Lišty je možno zkracovat o 200mm. Neviditelná montáž na spodní hraně dveří.
				Těsnění, doplňky: Dveře jsou v místě závěsů a zámku zesíleny ocelovými výztuhami a po obvodu dveřního falcu je nalepena vytěsňující pěnící páska. Součástí položky je ostatního příslušenství určeného individuálně při realizaci (dubový práh, dveřní zarážky, kryty závěsů atd.).
				ZÁRUBEŇ
				Nová, ocelová, systémová zárubeň Univerzální jednodílná zárubeň pro dvoukřídlé dveře s nadsvětlíkem se stínovou drážkou, typ "USD" - zárubeň je určena pro přímé zazdívání nebo zalévání do betonových příček. Podlahové zapuštění je standardně 30mm. Součástí dodávky je TPE-těsnění a dva nebo tři dveřní závěsy (dle typu zárubně). Na zárubni je vylisována nivelizační značka (ve výšce 1.000 mm od čisté podlahy) a značka podlahového zapuštění ve výšce 30 mm od spodku zárubně. Zárubeň je upravena základní antikorozní barvou. Bude dodána vč. veškerých kotvících prvků. Zárubeň - viz **technické podmínky TPDO_05**
				Materiál: žárově pozinkovaný plech síly 1,5 mm (vyrobený dle EN 10143 / DIN EN 10142).
				Povrchová úprava, barevnost: opatřeny speciálním reaktivním nátěrem, který zaručuje společně se zinkovou vrstvou vysokou protikorozní ochranu + 2 x nátěr vrchní krycí, vysoce otěru odolnou krycí barvou - předpoklad RAL 7016 nebo RAL 7012
				Specifikace dle typu do které jsou dveře osazeny (vč. otevíravosti): cihelné bloky tl. 200mm — **1**
				SVĚTLÍK
				Světlík vsazený do ocelové zárubně (rozměr 1800/700mm) Jedná se o konstrukci tvořenou izolačním čirým dvojsklem s vymezovacím rámečkem. Tato bude vložena do systémové ocelové zárubně přes těsnění. Světlík bude pevný neotevíravý.
				Materiál - zasklení: izolační dvojsklo - čiré sklo: 1./ bezpečnostní čiré sklo STRATOBEL 66.2 (bezpečnostní fólie 0,8mm) povrchová úprava IPLUS TOP 1,1/**tl.12,8mm**/ 2./ mezera - ARGON 90% /**tl.16,0mm**/

VÝPIS TRUHLÁŘSKÝCH PRVKŮ - D (OTVORY VNITŘNÍ)

OZN.	SCHÉMATICKÝ POHLED	ROZMĚRY [mm]		POPIS
		ŠÍŘKA	VÝŠKA	
				3./ bezpečnostní čiré sklo STRATOBEL 44.2 (fólie 0,8mm) /**tl. 10,8mm**/ **Popis skla:** Bezpečnostní sklo vrstvené s akustickou fólií. **Popis vrstev skladby zasklení:** 1./ PLANIBEL CLEARLITE ESG/6mm/ + AKUSTICKÁ FÓLIE /0,76mm/ + IPLUS TOP1.1 /6mm/ 2./ARGON 90% /16mm/ 3./ STRATOPHONE 44.2 Přímá vzduchová neprůzvučnost **Rw = 43dB**
				Těsnění, doplňky: U nadsvětlíku je provedeno těsnění s pěnovým jádrem zlepšujícím tepelnou izolaci. Zasklívací drážka - vložena tepelná izolace s izolačním klínem (minimalizace energetické ztráty v prostoru osazení skla. Osazení optimalizované izolační zóny s větším objemem pro přerušení tepelného mostu. Koextrudované středové těsnění se zdvojenou osazovací drážkou a praporky Distanční rámeček nerezový, popř. plastový (omezení vzniku kondenzátu). Okno provedeno v systému umožňující skrytý odvod kondenzátu - není instalována viditelná okapnička.
				Koeficienty prostupu tepla: celkový součinitel prostupu tepla Uw ,= 0,92 W. $m^{-2}K^{-1}$
				Poznámky: Investor v průběhu realizace, před objednáním a dodáním dveří upřesní rozsah systému generálního a hlavních klíčů. Tento systém je součástí položky ve VV - návrh systému je součástí výpisu dveří. Dveře budou dodány vč. veškerých komponentů tak, aby byla zaručena 100% funkčnost dveří jako celku. Před objednáním dveří bude provedeno vzorkování a doplňující technická specifikace. Dveře budou dodány vč. veškerých atestů jako systém, splňující požadavky na požární odolnost!
				Popis funkčnosti dveří: Dveře jsou otevírané JIS systémem, dále možnost mechanického zamykání. Dveře v klidovém stavu v uzavřené poloze.
				Rozměry dveří:1800(š)/ 2100+700(v)mm - zbylé komponenty budou provedeny v závislosti na tomto rozměru - bude provedena rozměrová koordinace.

POZNÁMKY
Nutno zaměřit před realizací!
Nutná konzultace s výrobcem před realizací.
Barevnost a povrchová úprava jednotlivých prvků bude odsouhlasena v průběhu realizace na vzorcích investorem a architektem!
Součástí prvku je provedení vzorků profilací!
Součástí dodávky je kotvící materiál a montáž prvku.

	2.S	1.S	1.NP	2.NP	3.NP	4.NP	STŘECHA	CELKEM
POČET KUSŮ	-	-	-	1	-	-	-	1 ks

VÝPIS TRUHLÁŘSKÝCH PRVKŮ - D (OTVORY VNITŘNÍ)

OZN.	SCHÉMATICKÝ POHLED	ROZMĚRY [mm]		POPIS
		ŠÍŘKA	VÝŠKA	
D 31	**VNITŘNÍ DVEŘE DŘEVĚNÉ (HPL LAMINÁT) S NADSVĚTLÍKEM (PLNÝM) + ZÁRUBEŇ** **Rw = 43dB**	1600	2100 + 700	**DVEŘE** **Nové, plné, dvoukřídlé, systémové dřevěné dveře s plným nadsvětlíkem, JIS** Mechanicky odolné, vnitřní, falcové, hladké, dřevěné, plné, dvoukřídlé, typové s dodatečnou úpravou spodní hrany křídla proti vlhkosti . Dveře budou falcové 50 mm široké s třemi šroubovanými závěsy. Otvor pro zámek vyroben dle ČSN 74 6501. Dveře jsou v místě závěsů a zámku zesíleny výztuhami. Dveře budou opatřeny dveřní zástrčí. Dveře budou ve zpracování s velmi vysokou frekvencí používání - projektová třída 4. Součástí položky jsou ocelové zárubně pro dvoukřídlé dveře s nadsvětlíkem, nadsvětlík a systémové kování **Materiál:** dřevěné systémové dveře **Povrchová úprava, barevnost:** HPL LAMINÁT - vysokotlaký laminát tl. 0,8mm. Materiál má vysokou odolnost proti mechanickému poškození a oděru, vysokou odolnost proti čistícím a dezinfekčním prostředkům. Vhodné do extrémně namáhaných prostor. Barevnost: předpoklad RAL 7038 (matná) **Kování, závěsy, panty:** Provedení **1x KLIKA / KLIKA** (dělený čtyřhran) + **2x čtvercová cylindrická rozeta**. Povrch: broušený nerez matný. Kování dodáno v projektové třídě 4. Podoba kování - viz **technické podmínky TPDO_02**. Kování pro dřevěné dveře. **Závěsy, panty: 6ks systémových závěsů -** závěs pro falcové dveře v provedení s vysokým zatížením. Seřiditelné ve třech dimenzích, provedení pravolevé. Povrch nerez kartáčovaný - viz **technické podmínky TPDO_09**. Závěsy pro dřevěné dveře. **Zámek, vložka, zástrč, atd.:** **1x elektromechanický zámek** (zadlabávací), samozamykací úzký, BT4, rozteč 92mm, backset 35mm - viz **technické podmínky TPDO_10** **1x protiplech k zámku** **1x vložka** - jednostranná cylindrická vložka +3klíče, bezpečnostní třída RC3, rozměr 29+10mm. **2x zástrč automatická** - slouží k fixaci pasivního křídla dvoukřídlých dveří. Zavřením aktivního křídla dojde k vysunutí trnu do otvoru v podlaze anebo v překladu. Odjištění pružinou po otevření aktivního křídla. Používá se ve spojení s automatickými dveřními ovladači - viz **technické podmínky TPDO_11** **1x systémový kabel k zámkům** - délka 6m **1x systémová zadlabávací kabelová průchodka** - délka 280mm - viz **technické podmínky TPDO_12** **1x čtečka HID bezkontaktních karet** Nutná koordinace navržených komponentů se systém generálního a hlavního klíče - viz příloha výpisu. **JIS** (Jednotný Identifikační Systém): dveře jsou napojeny na systém JIS - u dveří bude provedena příprava kabeláže a průchodek již při výrobě! **Zvuková izolace:** celková neprůzvučnost dveří Rw = 43dB (viz stavební akustika) **Ostatní požadované vlastnosti:** Dveře budou dodány v systému KLIMA III - tz. oddělení prostor vytápěných a nevytápěných - dveře mají speciální konstrukci obsahující Al vrstvu - čímž dochází k zabránění pronikání vlhkosti do dveří. **Doplňky dveří: Padací lišta** - Podlahové padací těsnící lišty - zabudovaná do spodní hrany obou křídel dveří (v drážce). Při zavírání dveří dosedá zavírací čep na zárubeň a vnitřní mechanismus lišty se silikonovým těsněním k podlaze vznikne tak dokonalé utěsnění. Výška přitlačení se nastaví na straně pomocí regulovaného šroubu. Lišty je možno zkracovat o 200mm. Neviditelná montáž na spodní hraně dveří. **Těsnění, doplňky:** Dveře jsou v místě závěsů a zámku zesíleny ocelovými výztuhami a po obvodu dveřního falcu je nalepena vytěsňující pěnící páska. Součástí položky je ostatního příslušenství určeného individuálně při realizaci (dubový práh, dveřní zarážky, kryty závěsů atd.).

VÝPIS TRUHLÁŘSKÝCH PRVKŮ - D (OTVORY VNITŘNÍ)

OZN.	SCHÉMATICKÝ POHLED	ROZMĚRY [mm]		POPIS
		ŠÍŘKA	VÝŠKA	
				ZÁRUBEŇ
				Nová, ocelová, systémová zárubeň Univerzální jednodílná zárubeň pro dvoukřídlé dveře s nadsvětlíkem se stínovou drážkou, typ "USD" - zárubeň je určena pro přímé zazdívání nebo zalévání do betonových příček. Podlahové zapuštění je standardně 30mm. Součástí dodávky je TPE-těsnění a dva nebo tři dveřní závěsy (dle typu zárubně). Na zárubni je vylisována nivelizační značka (ve výšce 1.000 mm od čisté podlahy) a značka podlahového zapuštění ve výšce 30 mm od spodku zárubně. Zárubeň je upravena základní antikorozní barvou. Bude dodána vč. veškerých kotvících prvků. Zárubeň - viz **technické podmínky TPDO_05**
				Materiál: žárově pozinkovaný plech síly 1,5 mm (vyrobený dle EN 10143 / DIN EN 10142).
				Povrchová úprava, barevnost: opatřeny speciálním reaktivním nátěrem, který zaručuje společně se zinkovou vrstvou vysokou protikorozní ochranu + 2 x nátěr vrchní krycí, vysoce otěru odolnou krycí barvou - předpoklad RAL 7016 nebo RAL 7012
				Specifikace dle typu do které jsou dveře osazeny (vč. otevíravosti): cihelné bloky tl. 260mm — **3**
				SVĚTLÍK
				Světlík atypický vsazený do ocelové zárubně (rozměr 1600/700mm) Jedná se o konstrukci tvořenou dřevěnou systémovou deskou s HPL povrchovou úpravou. Tato bude vložena do systémové ocelové zárubně přes těsnění. Světlík bude pevný neotevíravý. Materiál světlíku vč. povrchové úpravy, barevnosti a ostatních vlastností - viz popis dveří. **Světlík bude osazen přímo v zárubni - z vnější strany bude tvořit se dveřmi jednu plochu!** Přímá vzduchová neprůzvučnost **Rw = 43dB**
				Poznámky: Investor v průběhu realizace, před objednáním a dodáním dveří upřesní rozsah systému generálního a hlavních klíčů. Tento systém je součástí položky ve VV - návrh systému je součástí výpisu dveří. Dveře budou dodány vč. veškerých komponentů tak, aby byla zaručena 100% funkčnost dveří jako celku. Před objednáním dveří bude provedeno vzorkování a doplňující technická specifikace. Dveře budou dodány vč. veškerých atestů jako systém, splňující požadavky na požární odolnost!
				Popis funkčnosti dveří: Dveře jsou otevírané JIS systémem, dále možnost mechanického zamykání. Dveře v klidovém stavu v uzavřené poloze.
				Rozměry dveří:1600(š)/ 2100+700(v)mm - zbylé komponenty budou provedeny v závislosti na tomto rozměru - bude provedena rozměrová koordinace.

POZNÁMKY
Nutno zaměřit před realizací!
Nutná konzultace s výrobcem před realizací.
Barevnost a povrchová úprava jednotlivých prvků bude odsouhlasena v průběhu realizace na vzorcích investorem a architektem!
Součástí prvku je provedení vzorků profilací!
Součástí dodávky je kotvící materiál a montáž prvku.

POČET KUSŮ	2.S	1.S	1.NP	2.NP	3.NP	4.NP	STŘECHA	CELKEM
	-	-	-	3	-	-	-	**3 ks**

VÝPIS TRUHLÁŘSKÝCH PRVKŮ - D (OTVORY VNITŘNÍ)

OZN.	SCHÉMATICKÝ POHLED	ROZMĚRY [mm]		POPIS
		ŠÍŘKA	VÝŠKA	
D 32	**VNITŘNÍ DVEŘE DŘEVĚNÉ (HPL LAMINÁT) S NADSVĚTLÍKEM + ZÁRUBEŇ** **Rw = 43dB**	900	2100 + 700	**DVEŘE**
				Nové, plné, jednokřídlé, systémové dřevěné dveře s prosklenym nadsvětlíkem, JIS Mechanicky odolné, vnitřní, falcové, hladké, dřevěné, plné, jednokřídlé, typové s dodatečnou úpravou spodní hrany křídla proti vlhkosti . Dveře budou falcové 50 mm široké s třemi šroubovanými závěsy. Otvor pro zámek vyroben dle ČSN 74 6501. Dveře jsou v místě závěsů a zámku zesíleny výztuhami. Dveře budou opatřeny dveřní zástrčí. Dveře budou ve zpracování s velmi vysokou frekvencí používání - projektová třída 4. Součástí položky jsou ocelové zárubně pro jednokřídlé dveře s nadsvětlíkem, nadsvětlík a systémové kování
				Materiál: dřevěné systémové dveře
				Povrchová úprava, barevnost: HPL LAMINÁT - vysokotlaký laminát tl. 0,8mm. Materiál má vysokou odolnost proti mechanickému poškození a oděru, vysokou odolnost proti čistícím a dezinfekčním prostředkům. Vhodné do extrémně namáhaných prostor. Barevnost: předpoklad RAL 7038 (matná)
				Kování, závěsy, panty: Provedení **1x KLIKA / KLIKA** (dělený čtyřhran) + **2x čtvercová cylindrická rozeta**. Povrch: broušený nerez matný. Kování dodáno v projektové třídě 4. Podoba kování - viz **technické podmínky TPDO_02**. Kování pro dřevěné dveře. **Závěsy, panty: 3ks systémových závěsů -** závěs pro falcové dveře v provedení s vysokým zatížením. Seřiditelné ve třech dimenzích, provedení pravolevé. Povrch nerez kartáčovaný - viz **technické podmínky TPDO_09**. Závěsy pro dřevěné dveře.
				Zámek, vložka, atd.: **1x elektromechanický zámek** (zadlabávací), samozamykací úzký, BT4, rozteč 92mm, backset 35mm - viz **technické podmínky TPDO_10** **1x protiplech k zámku** **1x vložka** - jednostranná cylindrická vložka +3klíče, bezpečnostní třída RC3, rozměr 29+10mm. **1x systémový kabel k zámkům** - délka 6m **1x systémová zadlabávací kabelová průchodka** - délka 280mm - viz **technické podmínky TPDO_12** **1x čtečka HID bezkontaktních karet** Nutná koordinace navržených komponentů se systém generálního a hlavního klíče - viz příloha výpisu..
				JIS (Jednotný Identifikační Systém): dveře jsou napojeny na systém JIS - u dveří bude provedena příprava kabeláže a průchodek již při výrobě!
				Zvuková izolace: celková neprůzvučnost dveří Rw = **43dB** (viz stavební akustika)
				Ostatní požadované vlastnosti: Dveře budou dodány v systému KLIMA III - tz. oddělení prostor vytápěných a nevytápěných - dveře mají speciální konstrukci obsahující Al vrstvu - čímž dochází k zabránění pronikání vlhkosti do dveří.
				Doplňky dveří: Padací lišta - Podlahové padací těsnící lišty - zabudovaná do spodní hrany obou křídel dveří (v drážce). Při zavírání dveří dosedá zavírací čep na zárubeň a vnitřní mechanismus lišty se silikonovým těsněním k podlaze vznikne tak dokonalé utěsnění. Výška přitlačení se nastaví na straně pomocí regulovaného šroubu. Lišty je možno zkracovat o 200mm. Neviditelná montáž na spodní hraně dveří.
				Těsnění, doplňky: Dveře jsou v místě závěsů a zámku zesíleny ocelovými výztuhami a po obvodu dveřního falcu je nalepena vytěsňující pěnící páska. Součástí položky je ostatního příslušenství určeného individuálně při realizaci (dubový práh, dveřní zarážky, kryty závěsů atd.).

VÝPIS TRUHLÁŘSKÝCH PRVKŮ - D (OTVORY VNITŘNÍ)

OZN.	SCHÉMATICKÝ POHLED	ROZMĚRY [mm]		POPIS
		ŠÍŘKA	VÝŠKA	

ZÁRUBEŇ

Nová, ocelová, systémová zárubeň
Univerzální jednodílná zárubeň pro jednokřídlé dveře s nadsvětlíkem se stínovou drážkou, typ "USD" - zárubeň je určena pro přímé zazdívání nebo zalévání do betonových příček. Podlahové zapuštění je standardně 30mm. Součástí dodávky je TPE-těsnění a dva nebo tři dveřní závěsy (dle typu zárubně). Na zárubni je vylisována nivelizační značka (ve výšce 1.000 mm od čisté podlahy) a značka podlahového zapuštění ve výšce 30 mm od spodku zárubně. Zárubeň je upravena základní antikorozní barvou. Bude dodána vč. veškerých kotvících prvků. Zárubeň - viz **technické podmínky TPDO_05**

Materiál: žárově pozinkovaný plech síly 1,5 mm (vyrobený dle EN 10143 / DIN EN 10142).

Povrchová úprava, barevnost: opatřeny speciálním reaktivním nátěrem, který zaručuje společně se zinkovou vrstvou vysokou protikorozní ochranu + 2 x nátěr vrchní krycí, vysoce otěru odolnou krycí barvou - předpoklad RAL 7016 nebo RAL 7012

Specifikace dle typu do které jsou dveře osazeny (vč. otevíravosti):	cihelné bloky tl. 200mm	**0P**	**2L**

SVĚTLÍK

Světlík vsazený do ocelové zárubně (rozměr 900/700mm)
Jedná se o konstrukci tvořenou izolačním čirým dvojsklem s vymezovacím rámečkem. Tato bude vložena do systémové ocelové zárubně přes těsnění. Světlík bude pevný neotevíravý.

Materiál - zasklení: izolační dvojsklo - čiré sklo:
1./ bezpečnostní čiré sklo STRATOBEL 66.2 (bezpečnostní fólie 0,8mm) povrchová úprava IPLUS TOP 1,1/**tl.12,8mm**/
2./ mezera - ARGON 90% /**tl.16,0mm**/
3./ bezpečnostní čiré sklo STRATOBEL 44.2 (fólie 0,8mm) /**tl. 10,8mm**/

Popis skla: Bezpečnostní sklo vrstvené s akustickou fólií.
Popis vrstev skladby zasklení:
1./ PLANIBEL CLEARLITE ESG/6mm/ + AKUSTICKÁ FÓLIE /0,76mm/ + IPLUS TOP1.1 /6mm/
2./ARGON 90% /16mm/
3./ STRATOPHONE 44.2

Přímá vzduchová neprůzvučnost **Rw = 43dB**

Těsnění, doplňky:
U nadsvětlíku je provedeno těsnění s pěnovým jádrem zlepšujícím tepelnou izolaci.
Zasklívací drážka - vložena tepelná izolace s izolačním klínem (minimalizace energetické ztráty v prostoru osazení skla.
Osazení optimalizované izolační zóny s větším objemem pro přerušení tepelného mostu.
Koextrudované středové těsnění se zdvojenou osazovací drážkou a praporky
Distanční rámeček nerezový, popř. plastový (omezení vzniku kondenzátu).

Koeficienty prostupu tepla: celkový součinitel prostupu tepla Uw ,= 0,92 W. $m^{-2}K^{-1}$

VÝPIS TRUHLÁŘSKÝCH PRVKŮ - D (OTVORY VNITŘNÍ)

OZN.	SCHÉMATICKÝ POHLED	ROZMĚRY [mm]		POPIS
		ŠÍŘKA	VÝŠKA	
				Poznámky: Investor v průběhu realizace, před objednáním a dodáním dveří upřesní rozsah systému generálního a hlavních klíčů. Tento systém je součástí položky ve VV - návrh systému je součástí výpisu dveří. Dveře budou dodány vč. veškerých komponentů tak, aby byla zaručena 100% funkčnost dveří jako celku. Před objednáním dveří bude provedeno vzorkování a doplňující technická specifikace. Dveře budou dodány vč. veškerých atestů jako systém, splňující požadavky na požární odolnost!
				Popis funkčnosti dveří: Dveře jsou otevírané JIS systémem, dále možnost mechanického zamykání. Dveře v klidovém stavu v uzavřené poloze.
				Rozměry dveří:900(š)/ 2100+700(v)mm - zbylé komponenty budou provedeny v závislosti na tomto rozměru - bude provedena rozměrová koordinace.

POZNÁMKY
Nutno zaměřit před realizací!
Nutná konzultace s výrobcem před realizací.
Barevnost a povrchová úprava jednotlivých prvků bude odsouhlasena v průběhu realizace na vzorcích investorem a architektem!
Součástí prvku je provedení vzorků profilací!
Součástí dodávky je kotvící materiál a montáž prvku.

POČET KUSŮ	2.S	1.S	1.NP	2.NP	3.NP	4.NP	STŘECHA	CELKEM
	-	-	-	0P 2L	-	-	-	**2L**

OZN.	SCHÉMATICKÝ POHLED	ŠÍŘKA	VÝŠKA	POPIS
D 33	**VNITŘNÍ DVEŘE DŘEVĚNÉ (HPL LAMINÁT) + ZÁRUBEŇ**	900	2100	**DVEŘE**
				Nové, plné, jednokřídlé, systémové dřevěné dveře Mechanicky odolné, vnitřní, falcové, hladké, dřevěné, plné, jednokřídlé, typové s dodatečnou úpravou spodní hrany křídla proti vlhkosti . Dveře budou falcové 50 mm široké s třemi šroubovanými závěsy. Otvor pro zámek vyroben dle ČSN 74 6501. Dveře jsou v místě závěsů a zámku zesíleny výztuhami. Dveře budou opatřeny dveřní zástrčí. Dveře budou ve zpracování s velmi vysokou frekvencí používání - projektová třída 4. Součástí položky jsou ocelové zárubně pro jednokřídlé dveře a systémové kování
				Materiál: dřevěné systémové dveře
				Povrchová úprava, barevnost: HPL LAMINÁT - vysokotlaký laminát tl. 0,8mm. Materiál má vysokou odolnost proti mechanickému poškození a oděru, vysokou odolnost proti čistícím a dezinfekčním prostředkům. Vhodné do extrémně namáhaných prostor. Barevnost: předpoklad RAL 7038 (matná)
				Kování, závěsy, panty: Provedení **1x KLIKA / KLIKA** + **2x čtvercová cylindrická rozeta**. Povrch: broušený nerez matný. Kování dodáno v projektové třídě 4. Podoba kování - viz **technické podmínky TPDO_02**. Kování pro dřevěné dveře. **Závěsy, panty: 3ks systémových závěsů -** závěs pro falcové dveře v provedení s vysokým zatížením. Seřiditelné ve třech dimenzích, provedení pravolevé. Povrch nerez kartáčovaný - viz **technické podmínky TPDO_09**. Závěsy pro dřevěné dveře.
				Zámek, vložka: **Mechanický zámek (zadlabávací)** - otevírání pomocí klíče. Jedná se o mechanicky odolný zámek pro plné dveře - viz **technické podmínky TPDO_03.** dodáno vč. protiplechu k zámku **Vložka** - jednostranná cylindrická vložka +3klíče, bezpečnostní třída RC3, rozměr 29+10mm. Nutná koordinace navržených komponentů se systém generálního a hlavního klíče - viz příloha výpisu.

VÝPIS TRUHLÁŘSKÝCH PRVKŮ - D (OTVORY VNITŘNÍ)

OZN.	SCHÉMATICKÝ POHLED	ROZMĚRY [mm]		POPIS
		ŠÍŘKA	VÝŠKA	
				JIS (Jednotný Identifikační Systém): dveře nejsou napojeny na systém JIS
				Zvuková izolace: celková neprůzvučnost dveří Rw = 32dB (viz stavební akustika)
				Ostatní požadované vlastnosti: Dveře budou dodány v systému KLIMA III - tz. oddělení prostor vytápěných a nevytápěných - dveře mají speciální konstrukci obsahující Al vrstvu - čímž dochází k zabránění pronikání vlhkosti do dveří.
				Doplňky dveří: Padací lišta - Podlahové padací těsnící lišty - zabudovaná do spodní hrany obou křídel dveří (v drážce). Při zavírání dveří dosedá zavírací čep na zárubeň a vnitřní mechanismus lišty se silikonovým těsněním k podlaze vznikne tak dokonalé utěsnění. Výška přitlačení se nastaví na straně pomocí regulovaného šroubu. Lišty je možno zkracovat o 200mm. Neviditelná montáž na spodní hraně dveří.
				Těsnění, doplňky: Dveře jsou v místě závěsů a zámku zesíleny ocelovými výztuhami a po obvodu dveřního falcu je nalepena vytěsňující pěnící páska. Součástí položky je ostatního příslušenství určeného individuálně při realizaci (dubový práh, dveřní zarážky, kryty závěsů atd.).
				ZÁRUBEŇ
				Nová, ocelová, systémová zárubeň Univerzální jednodílná zárubeň pro jednokřídlé dveře se stínovou drážkou, typ "USD" - zárubeň je určena pro přímé zazdívání nebo zalévání do betonových příček. Podlahové zapuštění je standardně 30mm. Součástí dodávky je TPE-těsnění a dva nebo tři dveřní závěsy (dle typu zárubně). Na zárubni je vylisována nivelizační značka (ve výšce 1.000 mm od čisté podlahy) a značka podlahového zapuštění ve výšce 30 mm od spodku zárubně. Zárubeň je upravena základní antikorozní barvou. Bude dodána vč. veškerých kotvících prvků. Zárubeň - viz **technické podmínky TPDO_05**
				Materiál: žárově pozinkovaný plech síly 1,5 mm (vyrobený dle EN 10143 / DIN EN 10142).
				Povrchová úprava, barevnost: opatřeny speciálním reaktivním nátěrem, který zaručuje společně se zinkovou vrstvou vysokou protikorozní ochranu + 2 x nátěr vrchní krycí, vysoce otěru odolnou krycí barvou - předpoklad RAL 7016 nebo RAL 7012
				Specifikace dle typu do které jsou dveře osazeny (vč. otevíravosti): cihelné bloky tl. 200mm — **1P** — **1L**
				Poznámky: Investor v průběhu realizace, před objednáním a dodáním dveří upřesní rozsah systému generálního a hlavních klíčů. Tento systém je součástí položky ve VV - návrh systému je součástí výpisu dveří. Dveře budou dodány vč. veškerých komponentů tak, aby byla zaručena 100% funkčnost dveří jako celku. Před objednáním dveří bude provedeno vzorkování a doplňující technická specifikace. Dveře budou dodány vč. veškerých atestů jako systém, splňující požadavky na požární odolnost!
				Popis funkčnosti dveří: Dveře jsou mechanicky uzamykatelné klíčem. Dveře v klidovém stavu v uzavřené poloze.
				Rozměry dveří:700(š)/ 2100 (v)mm - zbylé komponenty budou provedeny v závislosti na tomto rozměru - bude provedena rozměrová koordinace.

POZNÁMKY
Nutno zaměřit před realizací!
Nutná konzultace s výrobcem před realizací.
Barevnost a povrchová úprava jednotlivých prvků bude odsouhlasena v průběhu realizace na vzorcích investorem a architektem!
Součástí prvku je provedení vzorků profilací!

POČET KUSŮ	2.S	1.S	1.NP	2.NP	3.NP	4.NP	STŘECHA	CELKEM
	-	-	-	1P 1L	-	-	-	**1P**

VÝPIS TRUHLÁŘSKÝCH PRVKŮ - D (OTVORY VNITŘNÍ)

OZN.	SCHÉMATICKÝ POHLED	ROZMĚRY [mm]		POPIS
		ŠÍŘKA	VÝŠKA	
Součástí dodávky je kotvící materiál a montáž prvku.				**1L**
D 34	**VNITŘNÍ DVEŘE HLINÍKOVÉ (PROSKLENÉ) + NADSVĚTLÍK + ZÁRUBEŇ + SAMOZAVÍRAČ**	1900	2100 + 700	**DVEŘE**
				Nové, prosklené, dvoukřídlé, systémové hliníkové dveře s proskleným nadsvětlíkem, se samozavíračem (koordinátor uzavírání) + paniková hrazda Mechanicky odolné, vnitřní, falcové, hladké,hliníkové, prosklené, dvoukřídlé typové s dodatečnou úpravou spodní hrany křídla proti vlhkosti . Dveře budou falcové s třemi šroubovanými závěsy na křídle. Otvor pro zámek vyroben dle ČSN 74 6501. Dveře jsou v místě závěsů a zámku zesíleny výztuhami. Dveře budou opatřeny samozavíračem s koordinátorem zavírání a dveřní zástrčí. Dveře budou ve zpracování s velmi vysokou frekvencí používání - projektová třída 4. Součástí položky jsou systémové hliníkové zárubně pro dvoukřídlé dveře s nadsvětlíkem, nadsvětlík a systémové kování. Prosklení provedeno v maximální ploše.
				Materiál - rám,křídla, zárubeň: systém tříkomorových hliníkových profilů o stavební šířce 72mm s přerušením tepelného mostu polyamidovými (teplými) můstky (s vypěňovaným jádrem).Systémový rám s vloženou tepelně izolační vrstvou (nadstandardní tepelná izolace). Rám dveří s přerušovaným tepelným mostem, vč. kotvících prvků a parotěsného napojení na konstrukce pomocí těsnících pásků a průchodek. Součástí položky jsou průchodky a trasování pro kabeláž. Dveře budou dodány včetně atypických lišt (popř. profilovaných) atd. U dveří bude dodržena vysoká tvarová stabilita i u rozměrných prvků. Kvalitní stálobarevná povrchová úprava. Zárubeň bude opatřena systémovými panty.
				Materiál - zasklení: izolační dvojsklo - čiré sklo: 1./ bezpečnostní čiré sklo STRATOBEL 66.2 (bezpečnostní fólie 0,8mm) povrchová úprava IPLUS TOP 1,1/**tl.12,8mm**/ 2./ mezera - ARGON 90% /**tl.16,0mm**/ 3./ bezpečnostní čiré sklo STRATOBEL 44.2 (fólie 0,8mm) /**tl. 10,8mm**/ **Popis skla:** Bezpečnostní sklo vrstvené s akustickou fólií. **Popis vrstev skladby zasklení:** 1./ PLANIBEL CLEARLITE ESG/6mm/ + AKUSTICKÁ FÓLIE /0,76mm/ + IPLUS TOP1.1 /6mm/ 2./ARGON 90% /16mm/ 3./ STRATOPHONE 44.2 Světlík bude pevný neotevíravý. - **velikost 1900/700mm**
				Zvuková izolace: celková neprůzvučnost okna **Rw = 37dB.**
				Třída bezpečnosti: WK (RC)3 (pachatel se pokouší vniknout do uzavřeného a uzamčeného prostoru za pomoci druhého nářadí, jako např. šroubováku či páčidla)
				Odolnost proti nárazovému dešti: 9A
				Odolnost proti zatížení větrem: C5/B5 (DIN EN 12210)
				Odolnost proti násilnému vniknutí (dle EN356): P2A
				Odolnost proti kyvadlovému nárazu (dle EN12600): 1B1
				Průvzdušnost: třída 4

VÝPIS TRUHLÁŘSKÝCH PRVKŮ - D (OTVORY VNITŘNÍ)

OZN.	SCHÉMATICKÝ POHLED	ROZMĚRY [mm]		POPIS
		ŠÍŘKA	VÝŠKA	
				Doplňky dveří: **Padací lišta** - Podlahové padací těsnící lišty - zabudovaná do spodní hrany dveří (v drážce). Při zavírání dveří dosedá zavírací čep na zárubeň a vnitřní mechanismus lišty se silikonovým těsněním k podlaze vznikne tak dokonalé utěsnění. Výška přitlačení se nastaví na straně pomocí regulovaného šroubu. Lišty je možno zkracovat o 200mm. Neviditelná montáž na spodní hraně dveří. **Ochranná lišta:** Dveře budou ve výšce 400mm od podlahy opatřeny hliníkovou ochrannou lištou proti mechanickému poškození invalidním vozíkem (barevnost viz výše); dveře budou provedeny dle vyhlášky č. 398/2009. Je nutné zajistit napájení a připojení elektronického otvírače a všech systémových komponentů. **Rozlišovací pruhy:** ve výšce 800-1000 a 1400-1600mm od podlahy bude provedeno kontrastní označení. Jedná se o pruh značek min. průměru 50mm se vzdáleností max. 150mm - bude provedeno polepem z vnitřní strany. Barevnost bude upřesněna dle finální podoby dveří a dle vzorků předložených na stavbě. Prvky budou provedeny dle vyhl. 398/2009 sb. v pozdějším znění. Návrh bude zpracován grafikem a odsouhlasen architektem. Návrh grafické podoby je součástí dodávky dveří.
				Těsnění, doplňky: Dveře jsou v místě závěsů a zámku zesíleny ocelovými výztuhami a po obvodu dveřního falcu je nalepena vytěsňující pěnící páska. Součástí položky je ostatního příslušenství určeného individuálně při realizaci (dubový práh, dveřní zarážky, kryty závěsů atd.).
				ZÁRUBEŇ
				Nová, hliníková, systémová zárubeň s požární odolností EI30 DP3-CS Typový hliníkový rám vč. rámu pro nadsvětlík, šířka 75mm včetně zasklívacích lišt, součástí dodávky je TPE-těsnění a příprava na 3D panty. Zdící kotvy podle druhu zdiva. Popis zárubně - viz výše.
				Povrchová úprava, barevnost (všech prvků): Rám,zárubeň: vnější strana / vnitřní strana - předpoklad RAL 7038 (matná) prášková barva /eloxal/ - jedná se o speciální systémovou barvu.
				Kování, závěsy, panty: Provedení **2 (sestavy) x KLIKA / PANIKOVÁ HRAZDA** + **2x čtvercová cylindrická rozeta**. Povrch: broušený nerez matný. Kování dodáno v projektové třídě 4. Podoba kování - viz **technické podmínky TPDO_02, TPDO_08**. Kování pro hliníkové dveře. **Kování bude s požární odolností EI30 DP3 .** **2x vnější štít k hrazdě -** nerez matný broušený **Závěsy, panty: 6ks systémových závěsů -** závěs pro falcové dveře v provedení s vysokým zatížením. Seřiditelné ve třech dimenzích, provedení pravolevé. Povrch nerez kartáčovaný - závěsy pro hliníkové dveře. Kování umožňuje možnost nastavení 45°dorazu kliky kvůli aktivaci elektrozámků!
				Zámek, vložka, zástrč, atd.: **Mechanický zámek (zadlabávací)** - otevírání pomocí klíče. Jedná se o mechanicky odolný zámek pro plné dveře - viz **technické podmínky TPDO_03.** dodáno vč. protiplechu k zámku **Vložka** - jednostranná cylindrická vložka +3klíče, bezpečnostní třída RC3, rozměr 29+10mm. **2x zástrč automatická** - slouží k fixaci pasivního křídla dvoukřídlých dveří. Zavřením aktivního křídla dojde k vysunutí trnu do otvoru v podlaze anebo v překladu. Odjištění pružinou po otevření aktivního křídla. Používá se ve spojení s automatickými dveřními ovladači - viz **technické podmínky TPDO_11** Nutná koordinace navržených komponentů se systém generálního a hlavního klíče - viz příloha výpisu.
				JIS (Jednotný Identifikační Systém): dveře nejsou napojeny na systém JIS
				Zvuková izolace: celková neprůzvučnost dveří Rw = 37dB (viz stavební akustika)

VÝPIS TRUHLÁŘSKÝCH PRVKŮ - D (OTVORY VNITŘNÍ)

OZN.	SCHÉMATICKÝ POHLED	ROZMĚRY [mm]		POPIS
		ŠÍŘKA	VÝŠKA	

Ostatní požadované vlastnosti:
Dveře budou dodány jako **voděodolné do vlhkého prostředí** - tomuto bude přizpůsoben materiál dveří, který zaručuje stabilní a netečnou konstrukci v prostředích, kde se očekává kontakt se zvýšenou vzdušnou vlhkostí nebo s vodou

Specifikace dle typu do které jsou dveře osazeny (vč. otevíravosti):	SDK konstrukce tl. 100mm	1
	cihelné bloky tl. 200mm	1

SAMOZAVÍRAČ

2x dveřní samozavírač s horní montáží pro dvoukřídlé dveře s integrovanou mechanickou regulací posloupnosti zavírání
s horní montáží pro dvoukřídlé dveře s integrovanou mechanickou posloupností zavírání, povrchová úprava - barva -stříbrná. Dodáno vč. kluzné vodící lišty.
Nastavitelná síla zavírání v rozsahu 2-6, optická indikace viditelnosti, tlumení otevírání, nastavitelný koncový doraz a rychlost zavírání s tepelnou stabilizací.
Samozavírač s aretací (vč. požární konzole a koordinátoru uzavírání)
Samozavírač - - viz **technické podmínky TPDO_07**
1x požární konzole - koordinované zavření obou křídel, povrchová úprava stříbrná - viz **technické podmínky TPDO_13**

Barva: Stříbrná

Doplňky: Samozavírač dodán vč. veškerých systémových komponentů (svěrné desky,atd.)

Poznámky:
Investor v průběhu realizace, před objednáním a dodáním dveří upřesní rozsah systému generálního a hlavních klíčů. Tento systém je součástí položky ve VV - návrh systému je součástí výpisu dveří.
Dveře budou dodány vč. veškerých komponentů tak, aby byla zaručena 100% funkčnost dveří jako celku. Před objednáním dveří bude provedeno vzorkování a doplňující technická specifikace.Dveře budou dodány vč. veškerých atestů jako systém, splňující požadavky na požární odolnost!
Dveře budou provedeny dle vyhlášky č. 369/2001 Sb. včetně změn 492/2006 Sb.

Na dveře bude navazovat SDK dělící konstrukce - akustické oddělení prostor. Bude se jednat o certifikovanou příčku tl. 100mm (výplň minerální vlna). Tato příčka bude provedena od horního rámu dveří až ke stropu. Styky budou akusticky dotěsněny (certifikovaným způsobem). TATO KONSTRUKCE JE SOUČÁSTÍ POLOŽKY DVEŘÍ (vč. dodávky a montáže)!!!

Popis funkčnosti dveří:
Dveře jsou mechanicky uzamykatelné klíčem. Dveře v klidovém stavu v uzavřené poloze.Panikové kování otevře i zamčené dveře

Rozměry dveří:1900(š)/ 2100+700(v)mm - zbylé komponenty budou provedeny v závislosti na tomto rozměru - bude provedena rozměrová koordinace.

POZNÁMKY
Nutno zaměřit před realizací!
Nutná konzultace s výrobcem před realizací.
Barevnost a povrchová úprava jednotlivých prvků bude odsouhlasena v průběhu realizace na vzorcích investorem a architektem!
Součástí prvku je provedení vzorků profilací!
Součástí dodávky je kotvící materiál a montáž prvku.

POČET KUSŮ	2.S	1.S	1.NP	2.NP	3.NP	4.NP	STŘECHA	CELKEM
	-	-	-	2	-	-	-	**2 ks**

VÝPIS TRUHLÁŘSKÝCH PRVKŮ - D (OTVORY VNITŘNÍ)

OZN.	SCHÉMATICKÝ POHLED	ROZMĚRY [mm]		POPIS
		ŠÍŘKA	VÝŠKA	
D 35	**VNITŘNÍ DVEŘE DŘEVĚNÉ (HPL LAMINÁT) S NADSVĚTLÍKEM (PLNÝM) + ZÁRUBEŇ** **Rw = 43dB**	900	2100 + 700	**DVEŘE**
				Nové, plné, jednokřídlé, systémové dřevěné dveře s plným nadsvětlíkem, JIS Mechanicky odolné, vnitřní, falcové, hladké, dřevěné, plné, jednokřídlé, typové s dodatečnou úpravou spodní hrany křídla proti vlhkosti . Dveře budou falcové 50 mm široké s třemi šroubovanými závěsy. Otvor pro zámek vyroben dle ČSN 74 6501. Dveře jsou v místě závěsů a zámku zesíleny výztuhami. Dveře budou opatřeny dveřní zástrčí. Dveře budou ve zpracování s velmi vysokou frekvencí používání - projektová třída 4. Součástí položky jsou ocelové zárubně pro jednokřídlé dveře s nadsvětlíkem, nadsvětlík a systémové kování
				Materiál: dřevěné systémové dveře
				Povrchová úprava, barevnost: HPL LAMINÁT - vysokotlaký laminát tl. 0,8mm. Materiál má vysokou odolnost proti mechanickému poškození a oděru, vysokou odolnost proti čistícím a dezinfekčním prostředkům. Vhodné do extrémně namáhaných prostor. Barevnost: předpoklad RAL 7038 (matná)
				Kování, závěsy, panty: Provedení **1x KLIKA / KLIKA** (dělený čtyřhran) + **2x čtvercová cylindrická rozeta**. Povrch: broušený nerez matný. Kování dodáno v projektové třídě 4. Podoba kování - viz **technické podmínky TPDO_02**. Kování pro dřevěné dveře. **Závěsy, panty: 3ks systémových závěsů -** závěs pro falcové dveře v provedení s vysokým zatížením. Seřiditelné ve třech dimenzích, provedení pravolevé. Povrch nerez kartáčovaný - viz **technické podmínky TPDO_09**. Závěsy pro dřevěné dveře.
				Zámek, vložka, atd.: **1x elektromechanický zámek** (zadlabávací), samozamykací úzký, BT4, rozteč 92mm, backset 35mm - viz **technické podmínky TPDO_10** **1x protiplech k zámku** **1x vložka** - jednostranná cylindrická vložka +3klíče, bezpečnostní třída RC3, rozměr 29+10mm. **1x systémový kabel k zámkům** - délka 6m **1x systémová zadlabávací kabelová průchodka** - délka 280mm - viz **technické podmínky TPDO_12** **1x čtečka HID bezkontaktních karet** Nutná koordinace navržených komponentů se systém generálního a hlavního klíče - viz příloha výpisu..
				JIS (Jednotný Identifikační Systém): dveře jsou napojeny na systém JIS - u dveří bude provedena příprava kabeláže a průchodek již při výrobě!
				Zvuková izolace: celková neprůzvučnost dveří **Rw = 43dB** (viz stavební akustika)
				Ostatní požadované vlastnosti: Dveře budou dodány v systému KLIMA III - tz. oddělení prostor vytápěných a nevytápěných - dveře mají speciální konstrukci obsahující Al vrstvu - čímž dochází k zabránění pronikání vlhkosti do dveří.
				Doplňky dveří: Padací lišta - Podlahové padací těsnící lišty - zabudovaná do spodní hrany obou křídel dveří (v drážce). Při zavírání dveří dosedá zavírací čep na zárubeň a vnitřní mechanismus lišty se silikonovým těsněním k podlaze vznikne tak dokonalé utěsnění. Výška přitlačení se nastaví na straně pomocí regulovaného šroubu. Lišty je možno zkracovat o 200mm. Neviditelná montáž na spodní hraně dveří.
				Těsnění, doplňky: Dveře jsou v místě závěsů a zámku zesíleny ocelovými výztuhami a po obvodu dveřního falcu je nalepena vytěsňující pěnící páska. Součástí položky je ostatního příslušenství určeného individuálně při realizaci (dubový práh, dveřní zarážky, kryty závěsů atd.).

VÝPIS TRUHLÁŘSKÝCH PRVKŮ - D (OTVORY VNITŘNÍ)

OZN.	SCHÉMATICKÝ POHLED	ROZMĚRY [mm]		POPIS
		ŠÍŘKA	VÝŠKA	

ZÁRUBEŇ

Nová, ocelová, systémová zárubeň
Univerzální jednodílná zárubeň pro jednokřídlé dveře s nadsvětlíkem se stínovou drážkou, typ "USD" - zárubeň je určena pro přímé zazdívání nebo zalévání do betonových příček s nadměrnou šířkou zdiva. Podlahové zapuštění je standardně 30mm. Součástí dodávky je TPE-těsnění a dva nebo tři dveřní závěsy (dle typu zárubně). Na zárubni je vylisována nivelizační značka (ve výšce 1.000 mm od čisté podlahy) a značka podlahového zapuštění ve výšce 30 mm od spodku zárubně. Zárubeň je upravena základní antikorozní barvou. Bude dodána vč. veškerých kotvících prvků. Zárubeň - viz **technické podmínky TPDO_21**

Materiál: žárově pozinkovaný plech síly 1,5 mm (vyrobený dle EN 10143 / DIN EN 10142).

Povrchová úprava, barevnost: opatřeny speciálním reaktivním nátěrem, který zaručuje společně se zinkovou vrstvou vysokou protikorozní ochranu + 2 x nátěr vrchní krycí, vysoce otěru odolnou krycí barvou - předpoklad RAL 7016 nebo RAL 7012

Specifikace dle typu do které jsou dveře osazeny (vč. otevíravosti):	**1P**	**0L**

SVĚTLÍK

Světlík atypický vsazený do ocelové zárubně (rozměr 900/700mm)
Jedná se o konstrukci tvořenou dřevěnou systémovou deskou s HPL povrchovou úpravou. Tato bude vložena do systémové ocelové zárubně přes těsnění. Světlík bude pevný neotevíravý. Materiál světlíku vč. povrchové úpravy, barevnosti a ostatních vlastností - viz popis dveří.
Světlík bude osazen přímo v zárubni - z vnější strany bude tvořit se dveřmi jednu plochu!

Poznámky:
Investor v průběhu realizace, před objednáním a dodáním dveří upřesní rozsah systému generálního a hlavních klíčů. Tento systém je součástí položky ve VV - návrh systému je součástí výpisu dveří.
Dveře budou dodány vč. veškerých komponentů tak, aby byla zaručena 100% funkčnost dveří jako celku. Před objednáním dveří bude provedeno vzorkování a doplňující technická specifikace.
Dveře budou dodány vč. veškerých atestů jako systém, splňující požadavky na požární odolnost!

Popis funkčnosti dveří: Dveře jsou otevírané JIS systémem, dále možnost mechanického zamykání. Dveře v klidovém stavu v uzavřené poloze.

Rozměry dveří:900(š)/ 2100+700(v)mm - zbylé komponenty budou provedeny v závislosti na tomto rozměru - bude provedena rozměrová koordinace.

POZNÁMKY

Nutno zaměřit před realizací!
Nutná konzultace s výrobcem před realizací.
Barevnost a povrchová úprava jednotlivých prvků bude odsouhlasena v průběhu realizace na vzorcích investorem a architektem!
Součástí prvku je provedení vzorků profilací!
Součástí dodávky je kotvící materiál a montáž prvku.

POČET KUSŮ	2.S	1.S	1.NP	2.NP	3.NP	4.NP	STŘECHA	CELKEM
	-	-	-	1P 0L	-	-	-	1P

VÝPIS TRUHLÁŘSKÝCH PRVKŮ - D (OTVORY VNITŘNÍ)

OZN.	SCHÉMATICKÝ POHLED	ROZMĚRY [mm]		POPIS
		ŠÍŘKA	VÝŠKA	
D 36	**VNITŘNÍ DVEŘE DŘEVĚNÉ (HPL LAMINÁT) + ZÁRUBEŇ** **Rw = 43dB**	900	2100	**DVEŘE** **Nové, plné, jednokřídlé, systémové dřevěné dveře** Mechanicky odolné, vnitřní, falcové, hladké, dřevěné, plné, jednokřídlé, typové s dodatečnou úpravou spodní hrany křídla proti vlhkosti . Dveře budou falcové 50 mm široké s třemi šroubovanými závěsy. Otvor pro zámek vyroben dle ČSN 74 6501. Dveře jsou v místě závěsů a zámku zesíleny výztuhami. Dveře budou opatřeny dveřní zástrčí. Dveře budou ve zpracování s velmi vysokou frekvencí používání - projektová třída 4. Součástí položky jsou ocelové zárubně pro jednokřídlé dveře a systémové kování **DVEŘE BUDOU ZE STRANY SERVEROVNY OPATŘENY AKUSTICKÝM OBKLADEM!** **Materiál:** dřevěné systémové dveře **Povrchová úprava, barevnost:** HPL LAMINÁT - vysokotlaký laminát tl. 0,8mm. Materiál má vysokou odolnost proti mechanickému poškození a oděru, vysokou odolnost proti čistícím a dezinfekčním prostředkům. Vhodné do extrémně namáhaných prostor. Barevnost: předpoklad RAL 7038 (matná) **Kování, závěsy, panty:** Provedení **1x KLIKA / KLIKA** + **2x čtvercová cylindrická rozeta**. Povrch: broušený nerez matný. Kování dodáno v projektové třídě 4. Podoba kování - viz **technické podmínky TPDO_02**. Kování pro dřevěné dveře. **Závěsy, panty: 3ks systémových závěsů -** závěs pro falcové dveře v provedení s vysokým zatížením. Seřiditelné ve třech dimenzích, provedení pravolevé. Povrch nerez kartáčovaný - viz **technické podmínky TPDO_09**. Závěsy pro dřevěné dveře. **Zámek, vložka:** **Mechanický zámek (zadlabávací)** - otevírání pomocí klíče. Jedná se o mechanicky odolný zámek pro plné dveře - viz **technické podmínky TPDO_03.** dodáno vč. protiplechu k zámku **Vložka** - jednostranná cylindrická vložka +3klíče, bezpečnostní třída RC3, rozměr 29+10mm. Nutná koordinace navržených komponentů se systém generálního a hlavního klíče - viz příloha výpisu. **JIS** (Jednotný Identifikační Systém): dveře nejsou napojeny na systém JIS **Zvuková izolace:** celková neprůzvučnost dveří Rw = 43dB (viz stavební akustika) **Ostatní požadované vlastnosti:** Dveře budou dodány v systému KLIMA III - tz. oddělení prostor vytápěných a nevytápěných - dveře mají speciální konstrukci obsahující Al vrstvu - čímž dochází k zabránění pronikání vlhkosti do dveří. **Doplňky dveří: Padací lišta** - Podlahové padací těsnící lišty - zabudovaná do spodní hrany obou křídel dveří (v drážce). Při zavírání dveří dosedá zavírací čep na zárubeň a vnitřní mechanismus lišty se silikonovým těsněním k podlaze vznikne tak dokonalé utěsnění. Výška přitlačení se nastaví na straně pomocí regulovaného šroubu. Lišty je možno zkracovat o 200mm. Neviditelná montáž na spodní hraně dveří. **Těsnění, doplňky:** Dveře jsou v místě závěsů a zámku zesíleny ocelovými výztuhami a po obvodu dveřního falcu je nalepena vytěsňující pěnící páska. Součástí položky je ostatního příslušenství určeného individuálně při realizaci (dubový práh, dveřní zarážky, kryty závěsů atd.).

VÝPIS TRUHLÁŘSKÝCH PRVKŮ - D (OTVORY VNITŘNÍ)

OZN.	SCHÉMATICKÝ POHLED	ROZMĚRY [mm]		POPIS
		ŠÍŘKA	VÝŠKA	

ZÁRUBEŇ

Nová, ocelová, systémová zárubeň
Univerzální jednodílná zárubeň pro jednokřídlé dveře se stínovou drážkou, typ "USD" - zárubeň je určena pro přímé zazdívání nebo zalévání do betonových příček s nadměrnou šířkou zdiva. Podlahové zapuštění je standardně 30mm. Součástí dodávky je TPE-těsnění a dva nebo tři dveřní závěsy (dle typu zárubně). Na zárubni je vylisována nivelizační značka (ve výšce 1.000 mm od čisté podlahy) a značka podlahového zapuštění ve výšce 30 mm od spodku zárubně. Zárubeň je upravena základní antikorozní barvou. Bude dodána vč. veškerých kotvících prvků. Zárubeň - viz **technické podmínky TPDO_21**

Materiál: žárově pozinkovaný plech síly 1,5 mm (vyrobený dle EN 10143 / DIN EN 10142).

Povrchová úprava, barevnost: opatřeny speciálním reaktivním nátěrem, který zaručuje společně se zinkovou vrstvou vysokou protikorozní ochranu + 2 x nátěr vrchní krycí, vysoce otěru odolnou krycí barvou - předpoklad RAL 7016 nebo RAL 7012

Specifikace dle typu do které jsou dveře osazeny (vč. otevíravosti):	**0P**	**1L**

AKUSTICKÝ OBKLAD

Nárazuvzdorný akustický stěnový obklad se součinitelem zvukové absorpce dle klasifikace EN ISO 11654 αw=1,0mm tl. 40mm - kotveno na podkladní konstrukci pomocí obvodového U-profilu. Akustický panel -viz **technické podmínky TPP_11.**
Zadní strana panelu je pokryta přírodně zbarvenou sklovlákennou tkaninou. Panely odolávají trvalé relativní vlhkosti prostředí do 95% při 30°C bez rizika vydouvání, deformace nebo oddělování jednotlivých vrstev (ISO 4611). Údržba systému je možná pomocí vysávání nebo týdenním čištění za mokra.
Barva:bílá
Obklad bude kotven přes akustické kotvy, příp. bude lepen. Proveden bude v celé ploše dveří.

Poznámky:
Investor v průběhu realizace, před objednáním a dodáním dveří upřesní rozsah systému generálního a hlavních klíčů. Tento systém je součástí položky ve VV - návrh systému je součástí výpisu dveří.
Dveře budou dodány vč. veškerých komponentů tak, aby byla zaručena 100% funkčnost dveří jako celku. Před objednáním dveří bude provedeno vzorkování a doplňující technická specifikace.
Dveře budou dodány vč. veškerých atestů jako systém, splňující požadavky na požární odolnost!

Popis funkčnosti dveří: Dveře jsou mechanicky uzamykatelné klíčem. Dveře v klidovém stavu v uzavřené poloze.

Rozměry dveří:900(š)/ 2100 (v)mm - zbylé komponenty budou provedeny v závislosti na tomto rozměru - bude provedena rozměrová koordinace.

POZNÁMKY

Nutno zaměřit před realizací!
Nutná konzultace s výrobcem před realizací.
Barevnost a povrchová úprava jednotlivých prvků bude odsouhlasena v průběhu realizace na vzorcích investorem a architektem!
Součástí prvku je provedení vzorků profilací!
Součástí dodávky je kotvící materiál a montáž prvku.

POČET KUSŮ	2.S	1.S	1.NP	2.NP	3.NP	4.NP	STŘECHA	CELKEM
	-	-	-	0P 1L	-	-	-	1L

VÝPIS TRUHLÁŘSKÝCH PRVKŮ - D (OTVORY VNITŘNÍ)

OZN.	SCHÉMATICKÝ POHLED	ROZMĚRY [mm]		POPIS
		ŠÍŘKA	VÝŠKA	
D 37	**VNITŘNÍ DVEŘE OCELOVÉ S NADSVĚTLÍKEM + ZÁRUBEŇ**	900	2100 + 700	**DVEŘE**
				Nové, plné, jednokřídlé, systémové ocelové dveře s proskleným nadsvětlíkem, JIS Mechanicky odolné, vnitřní, falcové, hladké, ocelové, plné, jednokřídlé, typové s dodatečnou úpravou spodní hrany křídla proti vlhkosti . Dveře budou falcové 50mm široké s třemi šroubovanými závěsy. Otvor pro zámek vyroben dle ČSN 74 6501. Dveře jsou v místě závěsů a zámku zesíleny výztuhami. Dveře budou ve zpracování s velmi vysokou frekvencí používání - projektová třída 4. Součástí položky jsou ocelové zárubně pro jednokřídlé dveře s nadsvětlíkem, nadsvětlík a systémové kování
				Materiál: žárově pozinkovaný plech síly 0,6 mm (vyrobený dle EN 10143 / DIN EN 10142). Dveře budou provedeny z kovová konstrukce + plechu.
				Povrchová úprava, barevnost: prášková barva - předpoklad RAL 7038 (mat)
				Kování, závěsy, panty: Provedení **1x KLIKA / KLIKA** (dělený čtyřhran) + **2x čtvercová cylindrická rozeta**. Povrch: broušený nerez matný. Kování dodáno v projektové třídě 4. Podoba kování - viz **technické podmínky TPDO_02**. Kování pro dřevěné dveře. **Závěsy, panty: 3ks systémových závěsů -** závěs pro falcové dveře v provedení s vysokým zatížením. Seřiditelné ve třech dimenzích, provedení pravolevé. Povrch nerez kartáčovaný - viz **technické podmínky TPDO_09**. Závěsy pro dřevěné dveře.
				Zámek, vložka, atd.: **1x elektromechanický zámek** (zadlabávací), samozamykací úzký, BT4, rozteč 92mm, backset 35mm - viz **technické podmínky TPDO_10** **1x protiplech k zámku** **1x vložka** - jednostranná cylindrická vložka +3klíče, bezpečnostní třída RC3, rozměr 29+10mm. **1x systémový kabel k zámkům** - délka 6m **1x systémová zadlabávací kabelová průchodka** - délka 280mm - viz **technické podmínky TPDO_12** **1x čtečka HID bezkontaktních karet** Nutná koordinace navržených komponentů se systém generálního a hlavního klíče - viz příloha výpisu..
				JIS (Jednotný Identifikační Systém): dveře jsou napojeny na systém JIS - u dveří bude provedena příprava kabeláže a průchodek již při výrobě!
				Zvuková izolace: celková neprůzvučnost dveří Rw = 32dB (viz stavební akustika)
				Ostatní požadované vlastnosti: Dveře budou dodány v systému KLIMA III - tz. oddělení prostor vytápěných a nevytápěných - dveře mají speciální konstrukci obsahující Al vrstvu - čímž dochází k zabránění pronikání vlhkosti do dveří.
				Doplňky dveří: Padací lišta - Podlahové padací těsnící lišty - zabudovaná do spodní hrany obou křídel dveří (v drážce). Při zavírání dveří dosedá zavírací čep na zárubeň a vnitřní mechanismus lišty se silikonovým těsněním k podlaze vznikne tak dokonalé utěsnění. Výška přitlačení se nastaví na straně pomocí regulovaného šroubu. Lišty je možno zkracovat o 200mm. Neviditelná montáž na spodní hraně dveří.
				Těsnění, doplňky: Dveře jsou v místě závěsů a zámku zesíleny ocelovými výztuhami a po obvodu dveřního falcu je nalepena vytěsňující pěnící páska. Součástí položky je ostatního příslušenství určeného individuálně při realizaci (dubový práh, dveřní zarážky, kryty závěsů atd.).

VÝPIS TRUHLÁŘSKÝCH PRVKŮ - D (OTVORY VNITŘNÍ)

OZN.	SCHÉMATICKÝ POHLED	ROZMĚRY [mm]		POPIS
		ŠÍŘKA	VÝŠKA	

ZÁRUBEŇ

Nová, ocelová, systémová zárubeň
Univerzální jednodílná zárubeň pro jednokřídlé dveře s nadsvětlíkem se stínovou drážkou, typ "USD" - zárubeň je určena pro přímé zazdívání nebo zalévání do betonových příček. Podlahové zapuštění je standardně 30mm. Součástí dodávky je TPE-těsnění a dva nebo tři dveřní závěsy (dle typu zárubně). Na zárubni je vylisována nivelizační značka (ve výšce 1.000 mm od čisté podlahy) a značka podlahového zapuštění ve výšce 30 mm od spodku zárubně. Zárubeň je upravena základní antikorozní barvou. Bude dodána vč. veškerých kotvících prvků. Zárubeň - viz **technické podmínky TPDO_05**

Materiál: žárově pozinkovaný plech síly 1,5 mm (vyrobený dle EN 10143 / DIN EN 10142).

Povrchová úprava, barevnost: opatřeny speciálním reaktivním nátěrem, který zaručuje společně se zinkovou vrstvou vysokou protikorozní ochranu + 2 x nátěr vrchní krycí, vysoce otěru odolnou krycí barvou - předpoklad RAL 7016 nebo RAL 7012

Specifikace dle typu do které jsou dveře osazeny (vč. otevíravosti):	cihelné bloky tl. 200mm	**0P**	**0L**
	cihelné bloky tl. 250mm	**0P**	**2L**

SVĚTLÍK

Světlík vsazený do ocelové zárubně (rozměr 900/700mm)
Jedná se o konstrukci tvořenou izolačním čirým dvojsklem s vymezovacím rámečkem. Tato bude vložena do systémové ocelové zárubně přes těsnění. Světlík bude pevný neotevíravý.

Materiál - zasklení: izolační dvojsklo - čiré sklo:
1./ bezpečnostní čiré sklo STRATOBEL 66.2 (bezpečnostní fólie 0,8mm) povrchová úprava IPLUS TOP 1,1/**tl.12,8mm**/
2./ mezera - ARGON 90% /**tl.16,0mm**/
3./ bezpečnostní čiré sklo STRATOBEL 44.2 (fólie 0,8mm) /**tl. 10,8mm**/

Popis skla: Bezpečnostní sklo vrstvené s akustickou fólií.
Popis vrstev skladby zasklení:
1./ PLANIBEL CLEARLITE ESG/6mm/ + AKUSTICKÁ FÓLIE /0,76mm/ + IPLUS TOP1.1 /6mm/
2./ARGON 90% /16mm/
3./ STRATOPHONE 44.2

Přímá vzduchová neprůzvučnost **Rw = 32dB**

Těsnění, doplňky:
U nadsvětlíku je provedeno těsnění s pěnovým jádrem zlepšujícím tepelnou izolaci.
Zasklívací drážka - vložena tepelná izolace s izolačním klínem (minimalizace energetické ztráty v prostoru osazení skla.
Osazení optimalizované izolační zóny s větším objemem pro přerušení tepelného mostu.
Koextrudované středové těsnění se zdvojenou osazovací drážkou a praporky
Distanční rámeček nerezový, popř. plastový (omezení vzniku kondenzátu).

Koeficienty prostupu tepla: celkový součinitel prostupu tepla Uw ,= 0,92 W. m-^{2}K^{-1}

VÝPIS TRUHLÁŘSKÝCH PRVKŮ - D (OTVORY VNITŘNÍ)

OZN.	SCHÉMATICKÝ POHLED	ROZMĚRY [mm]		POPIS
		ŠÍŘKA	VÝŠKA	
				Poznámky: Investor v průběhu realizace, před objednáním a dodáním dveří upřesní rozsah systému generálního a hlavních klíčů. Tento systém je součástí položky ve VV - návrh systému je součástí výpisu dveří. Dveře budou dodány vč. veškerých komponentů tak, aby byla zaručena 100% funkčnost dveří jako celku. Před objednáním dveří bude provedeno vzorkování a doplňující technická specifikace. **U označených dveří bude osazena mřížka (viz výpis Z) - položka obsahuje provedení otvoru + úpravu hrany otvoru - 2ks** **Popis funkčnosti dveří:** Dveře jsou otevírané JIS systémem, dále možnost mechanického zamykání. Dveře v klidovém stavu v uzavřené poloze. **Rozměry dveří:**900(š)/ 2100+700(v)mm - zbylé komponenty budou provedeny v závislosti na tomto rozměru - bude provedena rozměrová koordinace.

POZNÁMKY
Nutno zaměřit před realizací!
Nutná konzultace s výrobcem před realizací.
Barevnost a povrchová úprava jednotlivých prvků bude odsouhlasena v průběhu realizace na vzorcích investorem a architektem!
Součástí prvku je provedení vzorků profilací!
Součástí dodávky je kotvící materiál a montáž prvku.

	2.S	1.S	1.NP	2.NP	3.NP	4.NP	STŘECHA	CELKEM
POČET KUSŮ	-	-	0P 2L	-	0P 0L	-	-	**0P 2L**

OZN.	SCHÉMATICKÝ POHLED	ŠÍŘKA	VÝŠKA	POPIS
D 38	**VNITŘNÍ DVEŘE OCELOVÉ S NADSVĚTLÍKEM + ZÁRUBEŇ**	1800	2100 + 700	**DVEŘE** **Nové, plné, dvoukřídlé, systémové ocelové dveře s prosklenýmnadsvětlíkem, JIS** Mechanicky odolné, vnitřní, falcové, hladké, ocelové, plné, dvoukřídlé, typové s dodatečnou úpravou spodní hrany křídla proti vlhkosti . Dveře budou falcové 50 mm široké s třemi šroubovanými závěsy. Otvor pro zámek vyroben dle ČSN 74 6501. Dveře jsou v místě závěsů a zámku zesíleny výztuhami. Dveře budou opatřeny dveřní zástrčí. Dveře budou ve zpracování s velmi vysokou frekvencí používání - projektová třída 4. Součástí položky jsou ocelové zárubně pro dvoukřídlé dveře s nadsvětlíkem, nadsvětlík a systémové kování **Materiál:** žárově pozinkovaný plech síly 0,6 mm (vyrobený dle EN 10143 / DIN EN 10142). Dveře budou provedeny z kovová konstrukce + plechu. **Povrchová úprava, barevnost:** prášková barva - předpoklad RAL 7038 (mat) **Kování, závěsy, panty:** Provedení **1x KLIKA / KLIKA** (dělený čtyřhran) + **2x čtvercová cylindrická rozeta**. Povrch: broušený nerez matný. Kování dodáno v projektové třídě 4. Podoba kování - viz **technické podmínky TPDO_02**. Kování pro dřevěné dveře. **Závěsy, panty: 6ks systémových závěsů -** závěs pro falcové dveře v provedení s vysokým zatížením. Seřiditelné ve třech dimenzích, provedení pravolevé. Povrch nerez kartáčovaný - viz **technické podmínky TPDO_09**. Závěsy pro dřevěné dveře.

VÝPIS TRUHLÁŘSKÝCH PRVKŮ - D (OTVORY VNITŘNÍ)

OZN.	SCHÉMATICKÝ POHLED	ROZMĚRY [mm]		POPIS
		ŠÍŘKA	VÝŠKA	
				Zámek, vložka, zástrč, atd.: **1x elektromechanický zámek** (zadlabávací), samozamykací úzký, BT4, rozteč 92mm, backset 35mm - viz **technické podmínky TPDO_10** **1x protiplech k zámku** **1x vložka** - jednostranná cylindrická vložka +3klíče, bezpečnostní třída RC3, rozměr 29+10mm. **2x zástrč automatická** - slouží k fixaci pasivního křídla dvoukřídlých dveří. Zavřením aktivního křídla dojde k vysunutí trnu do otvoru v podlaze anebo v překladu. Odjištění pružinou po otevření aktivního křídla. Používá se ve spojení s automatickými dveřními ovladači - viz **technické podmínky TPDO_11** **1x systémový kabel k zámkům** - délka 6m **1x systémová zadlabávací kabelová průchodka** - délka 280mm - viz **technické podmínky TPDO_12** **1x čtečka HID bezkontaktních karet** Nutná koordinace navržených komponentů se systém generálního a hlavního klíče - viz příloha výpisu.
				JIS (Jednotný Identifikační Systém): dveře jsou napojeny na systém JIS - u dveří bude provedena příprava kabeláže a průchodek již při výrobě!
				Zvuková izolace: celková neprůzvučnost dveří Rw = 32dB (viz stavební akustika)
				Ostatní požadované vlastnosti: Dveře budou dodány v systému KLIMA III - tz. oddělení prostor vytápěných a nevytápěných - dveře mají speciální konstrukci obsahující Al vrstvu - čímž dochází k zabránění pronikání vlhkosti do dveří.
				Doplňky dveří: Padací lišta - Podlahové padací těsnící lišty - zabudovaná do spodní hrany obou křídel dveří (v drážce). Při zavírání dveří dosedá zavírací čep na zárubeň a vnitřní mechanismus lišty se silikonovým těsněním k podlaze vznikne tak dokonalé utěsnění. Výška přitlačení se nastaví na straně pomocí regulovaného šroubu. Lišty je možno zkracovat o 200mm. Neviditelná montáž na spodní hraně dveří.
				Těsnění, doplňky: Dveře jsou v místě závěsů a zámku zesíleny ocelovými výztuhami a po obvodu dveřního falcu je nalepena vytěsňující pěnící páska. Součástí položky je ostatního příslušenství určeného individuálně při realizaci (dubový práh, dveřní zarážky, kryty závěsů atd.).
				ZÁRUBEŇ
				Nová, ocelová, systémová zárubeň Univerzální jednodílná zárubeň pro dvoukřídlé dveře s nadsvětlíkem se stínovou drážkou, typ "USD" - zárubeň je určena pro přímé zazdívání nebo zalévání do betonových příček. Podlahové zapuštění je standardně 30mm. Součástí dodávky je TPE-těsnění a dva nebo tři dveřní závěsy (dle typu zárubně). Na zárubni je vylisována nivelizační značka (ve výšce 1.000 mm od čisté podlahy) a značka podlahového zapuštění ve výšce 30 mm od spodku zárubně. Zárubeň je upravena základní antikorozní barvou. Bude dodána vč. veškerých kotvících prvků. Zárubeň - viz **technické podmínky TPDO_05**
				Materiál: žárově pozinkovaný plech síly 1,5 mm (vyrobený dle EN 10143 / DIN EN 10142).
				Povrchová úprava, barevnost: opatřeny speciálním reaktivním nátěrem, který zaručuje společně se zinkovou vrstvou vysokou protikorozní ochranu + 2 x nátěr vrchní krycí, vysoce otěru odolnou krycí barvou - předpoklad RAL 7016 nebo RAL 7012
				Specifikace dle typu do které jsou dveře osazeny (vč. otevíravosti): cihelné bloky tl. 200mm: **3** cihelné bloky tl. 260mm: **1**
				SVĚTLÍK
				Světlík vsazený do ocelové zárubně (rozměr 1800/700mm) Jedná se o konstrukci tvořenou izolačním čirým dvojsklem s vymezovacím rámečkem. Tato bude vložena do systémové ocelové zárubně přes těsnění. Světlík bude pevný neotevíravý.

VÝPIS TRUHLÁŘSKÝCH PRVKŮ - D (OTVORY VNITŘNÍ)

OZN.	SCHÉMATICKÝ POHLED	ROZMĚRY [mm]		POPIS
		ŠÍŘKA	VÝŠKA	
				Materiál - zasklení: izolační dvojsklo - čiré sklo: 1./ bezpečnostní čiré sklo STRATOBEL 66.2 (bezpečnostní fólie 0,8mm) povrchová úprava IPLUS TOP 1,1/**tl.12,8mm**/ 2./ mezera - ARGON 90% /**tl.16,0mm**/ 3./ bezpečnostní čiré sklo STRATOBEL 44.2 (fólie 0,8mm) /**tl. 10,8mm**/ **Popis skla:** Bezpečnostní sklo vrstvené s akustickou fólií. **Popis vrstev skladby zasklení:** 1./ PLANIBEL CLEARLITE ESG/6mm/ + AKUSTICKÁ FÓLIE /0,76mm/ + IPLUS TOP1.1 /6mm/ 2./ARGON 90% /16mm/ 3./ STRATOPHONE 44.2 Přímá vzduchová neprůzvučnost **Rw = 32dB**
				Těsnění, doplňky: U nadsvětlíku je provedeno těsnění s pěnovým jádrem zlepšujícím tepelnou izolaci. Zasklívací drážka - vložena tepelná izolace s izolačním klínem (minimalizace energetické ztráty v prostoru osazení skla. Osazení optimalizované izolační zóny s větším objemem pro přerušení tepelného mostu. Koextrudované středové těsnění se zdvojenou osazovací drážkou a praporky Distanční rámeček nerezový, popř. plastový (omezení vzniku kondenzátu). Okno provedeno v systému umožňující skrytý odvod kondenzátu - není instalována viditelná okapnička.
				Koeficienty prostupu tepla: celkový součinitel prostupu tepla Uw ,= 0,92 W. $m^{-2}K^{-1}$
				Poznámky: Investor v průběhu realizace, před objednáním a dodáním dveří upřesní rozsah systému generálního a hlavních klíčů. Tento systém je součástí položky ve VV - návrh systému je součástí výpisu dveří. Dveře budou dodány vč. veškerých komponentů tak, aby byla zaručena 100% funkčnost dveří jako celku. Před objednáním dveří bude provedeno vzorkování a doplňující technická specifikace.
				Popis funkčnosti dveří: Dveře jsou otevírané JIS systémem, dále možnost mechanického zamykání. Dveře v klidovém stavu v uzavřené poloze.
				Rozměry dveří:1800(š)/ 2100+700(v)mm - zbylé komponenty budou provedeny v závislosti na tomto rozměru - bude provedena rozměrová koordinace.

POZNÁMKY
Nutno zaměřit před realizací!
Nutná konzultace s výrobcem před realizací.
Barevnost a povrchová úprava jednotlivých prvků bude odsouhlasena v průběhu realizace na vzorcích investorem a architektem!
Součástí prvku je provedení vzorků profilací!
Součástí dodávky je kotvící materiál a montáž prvku.

POČET KUSŮ	2.S	1.S	1.NP	2.NP	3.NP	4.NP	STŘECHA	CELKEM
	-	-	4	-	-	-	-	**4 ks**

VÝPIS TRUHLÁŘSKÝCH PRVKŮ - D (OTVORY VNITŘNÍ)

OZN.	SCHÉMATICKÝ POHLED	ROZMĚRY [mm]		POPIS
		ŠÍŘKA	VÝŠKA	
D 39	**VNITŘNÍ DVEŘE HLINÍKOVÉ (PROSKLENÉ) + NADSVĚTLÍK + ZÁRUBEŇ + SAMOZAVÍRAČ**	1900	2100 + 700	**DVEŘE**
				Nové, prosklené, dvoukřídlé, systémové hliníkové dveře s proskleným nadsvětlíkem, se samozavíračem (koordinátor uzavírání) + paniková hrazda Mechanicky odolné, vnitřní, falcové, hladké,hliníkové, prosklené, dvoukřídlé typové s dodatečnou úpravou spodní hrany křídla proti vlhkosti . Dveře budou falcové s třemi šroubovanými závěsy na křídle. Otvor pro zámek vyroben dle ČSN 74 6501. Dveře jsou v místě závěsů a zámku zesíleny výztuhami. Dveře budou opatřeny samozavíračem s koordinátorem zavírání a dveřní zástrčí. Dveře budou ve zpracování s velmi vysokou frekvencí používání - projektová třída 4. Součástí položky jsou systémové hliníkové zárubně pro dvoukřídlé dveře s nadsvětlíkem, nadsvětlík a systémové kování. Prosklení provedeno v maximální ploše.
				Materiál - rám,křídla, zárubeň: systém tříkomorových hliníkových profilů o stavební šířce 72mm s přerušením tepelného mostu polyamidovými (teplými) můstky (s vypěňovaným jádrem).Systémový rám s vloženou tepelně izolační vrstvou (nadstandardní tepelná izolace). Rám dveří s přerušovaným tepelným mostem, vč. kotvících prvků a parotěsného napojení na konstrukce pomocí těsnících pásků a průchodek. Součástí položky jsou průchodky a trasování pro kabeláž. Dveře budou dodány včetně atypických lišt (popř. profilovaných) atd. U dveří bude dodržena vysoká tvarová stabilita i u rozměrných prvků. Kvalitní stálobarevná povrchová úprava. Zárubeň bude opatřena systémovými panty.
				Materiál - zasklení: izolační dvojsklo - čiré sklo: 1./ bezpečnostní čiré sklo STRATOBEL 66.2 (bezpečnostní fólie 0,8mm) povrchová úprava IPLUS TOP 1,1/**tl.12,8mm**/ 2./ mezera - ARGON 90% /**tl.16,0mm**/ 3./ bezpečnostní čiré sklo STRATOBEL 44.2 (fólie 0,8mm) /**tl. 10,8mm**/ **Popis skla:** Bezpečnostní sklo vrstvené s akustickou fólií. **Popis vrstev skladby zasklení:** 1./ PLANIBEL CLEARLITE ESG/6mm/ + AKUSTICKÁ FÓLIE /0,76mm/ + IPLUS TOP1.1 /6mm/ 2./ARGON 90% /16mm/ 3./ STRATOPHONE 44.2 Světlík bude pevný neotevíravý. - **velikost 1900/700mm**
				Zvuková izolace: celková neprůzvučnost okna **Rw = 37dB.**
				Třída bezpečnosti: WK (RC)3 (pachatel se pokouší vniknout do uzavřeného a uzamčeného prostoru za pomoci druhého nářadí, jako např. šroubováku či páčidla)
				Odolnost proti nárazovému dešti: 9A
				Odolnost proti zatížení větrem: C5/B5 (DIN EN 12210)
				Odolnost proti násilnému vniknutí (dle EN356): P2A
				Odolnost proti kyvadlovému nárazu (dle EN12600): 1B1
				Průvzdušnost: třída 4

VÝPIS TRUHLÁŘSKÝCH PRVKŮ - D (OTVORY VNITŘNÍ)

OZN.	SCHÉMATICKÝ POHLED	ROZMĚRY [mm]		POPIS
		ŠÍŘKA	VÝŠKA	
				Doplňky dveří: **Padací lišta** - Podlahové padací těsnící lišty - zabudovaná do spodní hrany dveří (v drážce). Při zavírání dveří dosedá zavírací čep na zárubeň a vnitřní mechanismus lišty se silikonovým těsněním k podlaze vznikne tak dokonalé utěsnění. Výška přitlačení se nastaví na straně pomocí regulovaného šroubu. Lišty je možno zkracovat o 200mm. Neviditelná montáž na spodní hraně dveří. **Ochranná lišta:** Dveře budou ve výšce 400mm od podlahy opatřeny hliníkovou ochrannou lištou proti mechanickému poškození invalidním vozíkem (barevnost viz výše); dveře budou provedeny dle vyhlášky č. 398/2009. Je nutné zajistit napájení a připojení elektronického otvírače a všech systémových komponentů. **Rozlišovací pruhy:** ve výšce 800-1000 a 1400-1600mm od podlahy bude provedeno kontrastní označení. Jedná se o pruh značek min. průměru 50mm se vzdáleností max. 150mm - bude provedeno polepem z vnitřní strany. Barevnost bude upřesněna dle finální podoby dveří a dle vzorků předložených na stavbě. Prvky budou provedeny dle vyhl. 398/2009 sb. v pozdějším znění. Návrh bude zpracován grafikem a odsouhlasen architektem. Návrh grafické podoby je součástí dodávky dveří.
				Těsnění, doplňky: Dveře jsou v místě závěsů a zámku zesíleny ocelovými výztuhami a po obvodu dveřního falcu je nalepena vytěsňující pěnící páska. Součástí položky je ostatního příslušenství určeného individuálně při realizaci (dubový práh, dveřní zarážky, kryty závěsů atd.).
				ZÁRUBEŇ
				Nová, hliníková, systémová zárubeň s požární odolností EI30 DP3-CS Typový hliníkový rám vč. rámu pro nadsvětlík, šířka 75mm včetně zasklívacích lišt, součástí dodávky je TPE-těsnění a příprava na 3D panty. Zdící kotvy podle druhu zdiva. Popis zárubně - viz výše.
				Povrchová úprava, barevnost (všech prvků): Rám,zárubeň: vnější strana / vnitřní strana - předpoklad RAL 7038 (matná) prášková barva /eloxal/ - jedná se o speciální systémovou barvu.
				Kování, závěsy, panty: Provedení **2 (sestavy) x KLIKA / PANIKOVÁ HRAZDA** + **2x čtvercová cylindrická rozeta**. Povrch: broušený nerez matný. Kování dodáno v projektové třídě 4. Podoba kování - viz **technické podmínky TPDO_02, TPDO_08**. Kování pro hliníkové dveře. **Kování bude s požární odolností EI30 DP3 .** **2x vnější štít k hrazdě -** nerez matný broušený **Závěsy, panty: 6ks systémových závěsů -** závěs pro falcové dveře v provedení s vysokým zatížením. Seřiditelné ve třech dimenzích, provedení pravolevé. Povrch nerez kartáčovaný - závěsy pro hliníkové dveře. Kování umožňuje možnost nastavení 45°dorazu kliky kvůli aktivaci elektrozámků!
				Zámek, vložka, zástrč, atd.: **1x elektromechanický zámek** (zadlabávací), samozamykací úzký, BT4, rozteč 92mm, backset 35mm - viz **technické podmínky TPDO_10** **1x protiplech k zámku** **1x vložka** - jednostranná cylindrická vložka +3klíče, bezpečnostní třída RC3, rozměr 29+10mm. **2x zástrč automatická** - slouží k fixaci pasivního křídla dvoukřídlých dveří. Zavřením aktivního křídla dojde k vysunutí trnu do otvoru v podlaze anebo v překladu. Odjištění pružinou po otevření aktivního křídla. Používá se ve spojení s automatickými dveřními ovladači - viz **technické podmínky TPDO_11** **1x systémový kabel k zámkům** - délka 6m **1x systémová zadlabávací kabelová průchodka** - délka 280mm - viz **technické podmínky TPDO_12** **1x čtečka HID bezkontaktních karet** Nutná koordinace navržených komponentů se systém generálního a hlavního klíče - viz příloha výpisu.
				JIS (Jednotný Identifikační Systém): dveře jsou napojeny na systém JIS - u dveří bude provedena příprava kabeláže a průchodek již při výrobě!
				Zvuková izolace: celková neprůzvučnost dveří Rw = 37dB (viz stavební akustika)

VÝPIS TRUHLÁŘSKÝCH PRVKŮ - D (OTVORY VNITŘNÍ)

OZN.	SCHÉMATICKÝ POHLED	ROZMĚRY [mm]		POPIS
		ŠÍŘKA	VÝŠKA	

Ostatní požadované vlastnosti:
Dveře budou dodány jako **voděodolné do vlhkého prostředí** - tomuto bude přizpůsoben materiál dveří, který zaručuje stabilní a netečnou konstrukci v prostředích, kde se očekává kontakt se zvýšenou vzdušnou vlhkostí nebo s vodou

Specifikace dle typu do které jsou dveře osazeny (vč. otevíravosti):	SDK konstrukce tl. 100mm	**2**

SAMOZAVÍRAČ

2x dveřní samozavírač s horní montáží pro dvoukřídlé dveře s integrovanou mechanickou regulací posloupnosti zavírání
s horní montáží pro dvoukřídlé dveře s integrovanou mechanickou posloupností zavírání, povrchová úprava - barva -stříbrná. Dodáno vč. kluzné vodící lišty. Nastavitelná síla zavírání v rozsahu 2-6, optická indikace viditelnosti, tlumení otevírání, nastavitelný koncový doraz a rychlost zavírání s tepelnou stabilizací. Samozavírač s aretací (vč. požární konzole a koordinátoru uzavírání)
Samozavírač - - viz **technické podmínky TPDO_07**
1x požární konzole - koordinované zavření obou křídel, povrchová úprava stříbrná - viz **technické podmínky TPDO_13**

Barva: Stříbrná

Doplňky: Samozavírač dodán vč. veškerých systémových komponentů (svěrné desky,atd.)

Poznámky:
Investor v průběhu realizace, před objednáním a dodáním dveří upřesní rozsah systému generálního a hlavních klíčů. Tento systém je součástí položky ve VV - návrh systému je součástí výpisu dveří.
Dveře budou dodány vč. veškerých komponentů tak, aby byla zaručena 100% funkčnost dveří jako celku. Před objednáním dveří bude provedeno vzorkování a doplňující technická specifikace.Dveře budou dodány vč. veškerých atestů jako systém, splňující požadavky na požární odolnost!
Dveře budou provedeny dle vyhlášky č. 369/2001 Sb. včetně změn 492/2006 Sb.

Na dveře bude navazovat SDK dělící konstrukce - akustické oddělení prostor. Bude se jednat o certifikovanou příčku tl. 100mm (výplň minerální vlna).
Tato příčka bude provedena od horního rámu dveří až ke stropu. Styky budou akusticky dotěsněny (certifikovaným způsobem).
TATO KONSTRUKCE JE SOUČÁSTÍ POLOŽKY DVEŘÍ (vč. dodávky a montáže)!!!

Popis funkčnosti dveří:
Dveře napojeny na systém JIS, dveře lze mechanicky uzamykat. Dveře v klidovém stavu v uzavřené poloze. Panikové hrazdy otevřou vždy křídlo (i v případě uzamčení).

Rozměry dveří:1900(š)/ 2100+700(v)mm - zbylé komponenty budou provedeny v závislosti na tomto rozměru - bude provedena rozměrová koordinace.

POZNÁMKY
Nutno zaměřit před realizací!
Nutná konzultace s výrobcem před realizací.
Barevnost a povrchová úprava jednotlivých prvků bude odsouhlasena v průběhu realizace na vzorcích investorem a architektem!
Součástí prvku je provedení vzorků profilací!
Součástí dodávky je kotvící materiál a montáž prvku.

POČET KUSŮ	2.S	1.S	1.NP	2.NP	3.NP	4.NP	STŘECHA	CELKEM
	-	-	-	-	1	1	-	**2 ks**

VÝPIS TRUHLÁŘSKÝCH PRVKŮ - D (OTVORY VNITŘNÍ)

OZN.	SCHÉMATICKÝ POHLED	ROZMĚRY [mm]		POPIS
		ŠÍŘKA	VÝŠKA	
D 40	**VNITŘNÍ DVEŘE DŘEVĚNÉ (HPL LAMINÁT) POSUVNÉ + OBLOŽKOVÁ ZÁRUBEŇ + POSUVNÝ SYSTÉM** (VČ. DORAZOVÉHO SLOUPKU)	900	2100	**DVEŘE + POSUVNÝ SYSTÉM**
				Nové, plné, jednokřídlé, systémové dřevěné dveře, posuvné Mechanicky odolné, vnitřní, falcové, hladké, dřevěné, plné, jednokřídlé, typové s dodatečnou úpravou spodní hrany křídla proti vlhkosti . Dveře budou falcové 50 mm široké s třemi šroubovanými závěsy. Otvor pro zámek vyroben dle ČSN 74 6501. Dveře jsou v místě závěsů a zámku zesíleny výztuhami. Dveře budou ve zpracování s velmi vysokou frekvencí používání - projektová třída 4. Součástí položky jsou dřevěné obložkové zárubně pro jednokřídlé dveře, systém pro posuvné dveře a systémové kování
				Materiál: dřevěné systémové dveře
				Povrchová úprava, barevnost: HPL LAMINÁT - vysokotlaký laminát tl. 0,8mm. Materiál má vysokou odolnost proti mechanickému poškození a oděru, vysokou odolnost proti čistícím a dezinfekčním prostředkům. Vhodné do extrémně namáhaných prostor. Barevnost: předpoklad RAL 7038 (matná)
				Kování, závěsy, panty: Provedení **1x MUŠLE/MUŠLE** + **2x čtvercová cylindrická rozeta**. Povrch: broušený nerez matný. Kování dodáno v projektové třídě 4. Podoba kování - viz **technické podmínky TPDO_02,17**. Kování pro dřevěné dveře. **Pojezdy: 1x systém pro posuvné dveře na stěnu -** posun pomocí horní kolejnice, která je kotvená do stěny a krytá dřevěnou systémovou garnyží. součástí pojezdu jsou plynové tlumiče dojezdu! Z důvodu uzamčení dveří bude instalován systémový dřevěný sloupek.
				Zámek, vložka, atd.: **1x mechanický zadlabávací zámek -** přidaný hákový. Bezpečnostní DIN zámek určený pro nejvyšší bezpečnostní požadavky, vybavený kaleným a nýtovaným hákem. **1x protiplech k zámku** **1x vložka** - jednostranná cylindrická vložka +3klíče, bezpečnostní třída RC3, rozměr 29+10mm. Nutná koordinace navržených komponentů se systém generálního a hlavního klíče - viz příloha výpisu..
				JIS (Jednotný Identifikační Systém): dveře nejsou napojeny na systém JIS
				Zvuková izolace: celková neprůzvučnost dveří Rw = 32dB (viz stavební akustika)
				Ostatní požadované vlastnosti: Dveře budou dodány v systému KLIMA III - tz. oddělení prostor vytápěných a nevytápěných - dveře mají speciální konstrukci obsahující Al vrstvu - čímž dochází k zabránění pronikání vlhkosti do dveří.
				Doplňky dveří: Padací lišta - Podlahové padací těsnící lišty - zabudovaná do spodní hrany obou křídel dveří (v drážce). Při zavírání dveří dosedá zavírací čep na zárubeň a vnitřní mechanismus lišty se silikonovým těsněním k podlaze vznikne tak dokonalé utěsnění. Výška přitlačení se nastaví na straně pomocí regulovaného šroubu. Lišty je možno zkracovat o 200mm. Neviditelná montáž na spodní hraně dveří.
				Těsnění, doplňky: Těsnící systémový kartáček - zabudovaná do spodní hrany dveří (v drážce) a ve svislých částech pouzdra pro dveře.Vysoká mechanická odolnost kartáčku, odolnost proti pronikání vzduchu a vody. Kartáček bude dodán ve variantě s vysokou hustotou vlasu (HD - velmi hustý)
				ZÁRUBEŇ
				Nová, dřevěná obložková, systémová zárubeň Univerzální obložková zárubeň pro jednokřídlé dveře , falcová - zárubeň je určena pro posuvné dveře. pro tl. zdiva 200mm (možnost uzamykání dveří). Bude dodána vč. veškerých kotvících prvků. Napojení vrchního vodorovného nadpraží k svislým dílům tzv. ,, na tupo".
				Materiál, povrchová úprava, barevnost:: totožná s dveřním křídlem

VÝPIS TRUHLÁŘSKÝCH PRVKŮ - D (OTVORY VNITŘNÍ)

OZN.	SCHÉMATICKÝ POHLED	ROZMĚRY [mm]		POPIS
		ŠÍŘKA	VÝŠKA	
				Poznámky: Investor v průběhu realizace, před objednáním a dodáním dveří upřesní rozsah systému generálního a hlavních klíčů. Tento systém je součástí položky ve VV - návrh systému je součástí výpisu dveří. Dveře budou dodány vč. veškerých komponentů tak, aby byla zaručena 100% funkčnost dveří jako celku. Před objednáním dveří bude provedeno vzorkování a doplňující technická specifikace.
				Popis funkčnosti dveří: Dveře jsou mechanicky uzamykatelné klíčem. Dveře v klidovém stavu v uzavřené poloze.
				Rozměry dveří:900(š)/ 2100 (v)mm - zbylé komponenty budou provedeny v závislosti na tomto rozměru - bude provedena rozměrová koordinace.

POZNÁMKY
Nutno zaměřit před realizací!
Nutná konzultace s výrobcem před realizací.
Barevnost a povrchová úprava jednotlivých prvků bude odsouhlasena v průběhu realizace na vzorcích investorem a architektem!
Součástí prvku je provedení vzorků profilací!
Součástí dodávky je kotvící materiál a montáž prvku.

POČET KUSŮ	2.S	1.S	1.NP	2.NP	3.NP	4.NP	STŘECHA	CELKEM
	-	-	-	-	2	2	-	**4 ks**

OZN.	SCHÉMATICKÝ POHLED	ŠÍŘKA	VÝŠKA	POPIS
D 41	**VNITŘNÍ DVEŘE DŘEVĚNÉ (DÝHA) S NADSVĚTLÍKEM + ZÁRUBEŇ**	900	2100 + 700	**DVEŘE**
				Nové, plné, jednokřídlé, systémové dřevěné dveře s proskleným nadsvětlíkem, JIS Mechanicky odolné, vnitřní, falcové, hladké, dřevěné, plné, jednokřídlé, typové s dodatečnou úpravou spodní hrany křídla proti vlhkosti . Dveře budou falcové 50 mm široké s třemi šroubovanými závěsy. Otvor pro zámek vyroben dle ČSN 74 6501. Dveře jsou v místě závěsů a zámku zesíleny výztuhami. Dveře budou ve zpracování s velmi vysokou frekvencí používání - projektová třída 4. Součástí položky jsou ocelové zárubně pro jednokřídlé dveře s nadsvětlíkem, nadsvětlík a systémové kování
				Materiál: dřevěné systémové dveře
				Povrchová úprava, barevnost: DÝHA - kvalitní přírodní materiál o tl. 0,7mm s přirozenou texturou dřeviny. Povrch je opatřen čtyřmi vrstvami laku pro vysokou odolnost. Barevnost: Dub stříbrný nebo jasan bělený.
				Kování, závěsy, panty: Provedení **1x KLIKA / KLIKA** (dělený čtyřhran) + **2x čtvercová cylindrická rozeta**. Povrch: broušený nerez matný. Kování dodáno v projektové třídě 4. Podoba kování - viz **technické podmínky TPDO_02**. Kování pro dřevěné dveře. **Závěsy, panty: 3ks systémových závěsů -** závěs pro falcové dveře v provedení s vysokým zatížením. Seřiditelné ve třech dimenzích, provedení pravolevé. Povrch nerez kartáčovaný - viz **technické podmínky TPDO_09**. Závěsy pro dřevěné dveře.
				Zámek, vložka, atd.: **1x elektromechanický zámek** (zadlabávací), samozamykací úzký, BT4, rozteč 92mm, backset 35mm - viz **technické podmínky TPDO_10** **1x protiplech k zámku** **1x vložka** - jednostranná cylindrická vložka +3klíče, bezpečnostní třída RC3, rozměr 29+10mm. **1x systémový kabel k zámkům** - délka 6m **1x systémová zadlabávací kabelová průchodka** - délka 280mm - viz **technické podmínky TPDO_12** **1x čtečka HID bezkontaktních karet** Nutná koordinace navržených komponentů se systém generálního a hlavního klíče - viz příloha výpisu..

VÝPIS TRUHLÁŘSKÝCH PRVKŮ - D (OTVORY VNITŘNÍ)

OZN.	SCHÉMATICKÝ POHLED	ROZMĚRY [mm]		POPIS
		ŠÍŘKA	VÝŠKA	
				JIS (Jednotný Identifikační Systém): dveře jsou napojeny na systém JIS - u dveří bude provedena příprava kabeláže a průchodek již při výrobě!
				Zvuková izolace: celková neprůzvučnost dveří Rw = 32dB (viz stavební akustika)
				Ostatní požadované vlastnosti: Dveře budou dodány v systému KLIMA III - tz. oddělení prostor vytápěných a nevytápěných - dveře mají speciální konstrukci obsahující Al vrstvu - čímž dochází k zabránění pronikání vlhkosti do dveří.
				Doplňky dveří: Padací lišta - Podlahové padací těsnící lišty - zabudovaná do spodní hrany obou křídel dveří (v drážce). Při zavírání dveří dosedá zavírací čep na zárubeň a vnitřní mechanismus lišty se silikonovým těsněním k podlaze vznikne tak dokonalé utěsnění. Výška přitlačení se nastaví na straně pomocí regulovaného šroubu. Lišty je možno zkracovat o 200mm. Neviditelná montáž na spodní hraně dveří.
				Těsnění, doplňky: Dveře jsou v místě závěsů a zámku zesíleny ocelovými výztuhami a po obvodu dveřního falcu je nalepena vytěsňující pěnící páska. Součástí položky je ostatního příslušenství určeného individuálně při realizaci (dubový práh, dveřní zarážky, kryty závěsů atd.).
				ZÁRUBEŇ
				Nová, ocelová, systémová zárubeň Univerzální jednodílná zárubeň pro jednokřídlé dveře s nadsvětlíkem se stínovou drážkou, typ "USD" - zárubeň je určena pro přímé zazdívání nebo zalévání do betonových příček. Podlahové zapuštění je standardně 30mm. Součástí dodávky je TPE-těsnění a dva nebo tři dveřní závěsy (dle typu zárubně). Na zárubni je vylisována nivelizační značka (ve výšce 1.000 mm od čisté podlahy) a značka podlahového zapuštění ve výšce 30 mm od spodku zárubně. Zárubeň je upravena základní antikorozní barvou. Bude dodána vč. veškerých kotvících prvků. Zárubeň - viz **technické podmínky TPDO_05**
				Materiál: žárově pozinkovaný plech síly 1,5 mm (vyrobený dle EN 10143 / DIN EN 10142).
				Povrchová úprava, barevnost: opatřeny speciálním reaktivním nátěrem, který zaručuje společně se zinkovou vrstvou vysokou protikorozní ochranu + 2 x nátěr vrchní krycí, vysoce otěru odolnou krycí barvou - předpoklad RAL 7016 nebo RAL 7012
				Specifikace dle typu do které jsou dveře osazeny (vč. otevíravosti): cihelné bloky tl. 200mm **7P** **5L**
				SVĚTLÍK
				Světlík vsazený do ocelové zárubně (rozměr 900/700mm) Jedná se o konstrukci tvořenou izolačním čirým dvojsklem s vymezovacím rámečkem. Tato bude vložena do systémové ocelové zárubně přes těsnění. Světlík bude pevný neotevíravý.
				Materiál - zasklení: izolační dvojsklo - čiré sklo: 1./ bezpečnostní čiré sklo STRATOBEL 66.2 (bezpečnostní fólie 0,8mm) povrchová úprava IPLUS TOP 1,1/**tl.12,8mm**/ 2./ mezera - ARGON 90% /**tl.16,0mm**/ 3./ bezpečnostní čiré sklo STRATOBEL 44.2 (fólie 0,8mm) /**tl. 10,8mm**/ **Popis skla:** Bezpečnostní sklo vrstvené s akustickou fólií. **Popis vrstev skladby zasklení:** 1./ PLANIBEL CLEARLITE ESG/6mm/ + AKUSTICKÁ FÓLIE /0,76mm/ + IPLUS TOP1.1 /6mm/ 2./ARGON 90% /16mm/ 3./ STRATOPHONE 44.2 Přímá vzduchová neprůzvučnost **Rw = 32dB**

VÝPIS TRUHLÁŘSKÝCH PRVKŮ - D (OTVORY VNITŘNÍ)

OZN.	SCHÉMATICKÝ POHLED	ROZMĚRY [mm]		POPIS
		ŠÍŘKA	VÝŠKA	
				Těsnění, doplňky: U nadsvětlíku je provedeno těsnění s pěnovým jádrem zlepšujícím tepelnou izolaci. Zasklívací drážka - vložena tepelná izolace s izolačním klínem (minimalizace energetické ztráty v prostoru osazení skla. Osazení optimalizované izolační zóny s větším objemem pro přerušení tepelného mostu. Koextrudované středové těsnění se zdvojenou osazovací drážkou a praporky Distanční rámeček nerezový, popř. plastový (omezení vzniku kondenzátu).
				Koeficienty prostupu tepla: celkový součinitel prostupu tepla Uw ,= 0,92 W. m-^{2}K^{-1}
				Poznámky: Investor v průběhu realizace, před objednáním a dodáním dveří upřesní rozsah systému generálního a hlavních klíčů. Tento systém je součástí položky ve VV - návrh systému je součástí výpisu dveří. Dveře budou dodány vč. veškerých komponentů tak, aby byla zaručena 100% funkčnost dveří jako celku. Před objednáním dveří bude provedeno vzorkování a doplňující technická specifikace. **U označených dveří bude osazena mřížka (viz výpis Z) - položka obsahuje provedení otvoru + úpravu hrany otvoru - 1ks**
				Popis funkčnosti dveří: Dveře jsou otevírané JIS systémem, dále možnost mechanického zamykání. Dveře v klidovém stavu v uzavřené poloze.
				Rozměry dveří:900(š)/ 2100+700(v)mm - zbylé komponenty budou provedeny v závislosti na tomto rozměru - bude provedena rozměrová koordinace.

POZNÁMKY
Nutno zaměřit před realizací!
Nutná konzultace s výrobcem před realizací.
Barevnost a povrchová úprava jednotlivých prvků bude odsouhlasena v průběhu realizace na vzorcích investorem a architektem!
Součástí prvku je provedení vzorků profilací!
Součástí dodávky je kotvící materiál a montáž prvku.

POČET KUSŮ	2.S	1.S	1.NP	2.NP	3.NP	4.NP	STŘECHA	CELKEM
	-	-	-	-	7P 5L	-	-	**7P 5L**

VÝPIS TRUHLÁŘSKÝCH PRVKŮ - D (OTVORY VNITŘNÍ)

OZN.	SCHÉMATICKÝ POHLED	ROZMĚRY [mm]		POPIS
		ŠÍŘKA	VÝŠKA	
D 42	**VNITŘNÍ DVEŘE DŘEVĚNÉ (DÝHA) S NADSVĚTLÍKEM + ZÁRUBEŇ**	1800	2100 + 700	**DVEŘE**
				Nové, plné, dvoukřídlé, systémové dřevěné dveře s proskleným nadsvětlíkem, JIS Mechanicky odolné, vnitřní, falcové, hladké, dřevěné, plné, dvoukřídlé, typové s dodatečnou úpravou spodní hrany křídla proti vlhkosti . Dveře budou falcové 50mm široké s třemi šroubovanými závěsy. Otvor pro zámek vyroben dle ČSN 74 6501. Dveře jsou v místě závěsů a zámku zesíleny výztuhami. Dveře budou opatřeny dveřní zástrčí. Dveře budou ve zpracování s velmi vysokou frekvencí používání - projektová třída 4. Součástí položky jsou ocelové zárubně pro dvoukřídlé dveře s nadsvětlíkem, nadsvětlík a systémové kování
				Materiál: dřevěné systémové dveře
				Povrchová úprava, barevnost: DÝHA - kvalitní přírodní materiál o tl. 0,7mm s přirozenou texturou dřeviny. Povrch je opatřen čtyřmi vrstvami laku pro vysokou odolnost. Barevnost: Dub stříbrný nebo jasan bělený.
				Kování, závěsy, panty: Provedení **1x KLIKA / KLIKA** (dělený čtyřhran) + **2x čtvercová cylindrická rozeta**. Povrch: broušený nerez matný. Kování dodáno v projektové třídě 4. Podoba kování - viz **technické podmínky TPDO_02**. Kování pro dřevěné dveře. **Závěsy, panty: 6ks systémových závěsů -** závěs pro falcové dveře v provedení s vysokým zatížením. Seřiditelné ve třech dimenzích, provedení pravolevé. Povrch nerez kartáčovaný - viz **technické podmínky TPDO_09**. Závěsy pro dřevěné dveře.
				Zámek, vložka, zástrč, atd.: **1x elektromechanický zámek** (zadlabávací), samozamykací úzký, BT4, rozteč 92mm, backset 35mm - viz **technické podmínky TPDO_10** **1x protiplech k zámku** **1x vložka** - jednostranná cylindrická vložka +3klíče, bezpečnostní třída RC3, rozměr 29+10mm. **2x zástrč automatická** - slouží k fixaci pasivního křídla dvoukřídlých dveří. Zavřením aktivního křídla dojde k vysunutí trnu do otvoru v podlaze anebo v překladu. Odjištění pružinou po otevření aktivního křídla. Používá se ve spojení s automatickými dveřními ovladači - viz **technické podmínky TPDO_11** **1x systémový kabel k zámkům** - délka 6m **1x systémová zadlabávací kabelová průchodka** - délka 280mm - viz **technické podmínky TPDO_12** **1x čtečka HID bezkontaktních karet** Nutná koordinace navržených komponentů se systém generálního a hlavního klíče - viz příloha výpisu.
				JIS (Jednotný Identifikační Systém): dveře jsou napojeny na systém JIS - u dveří bude provedena příprava kabeláže a průchodek již při výrobě!
				Zvuková izolace: celková neprůzvučnost dveří Rw = 32dB (viz stavební akustika)
				Ostatní požadované vlastnosti: Dveře budou dodány v systému KLIMA III - tz. oddělení prostor vytápěných a nevytápěných - dveře mají speciální konstrukci obsahující Al vrstvu - čímž dochází k zabránění pronikání vlhkosti do dveří.
				Doplňky dveří: Padací lišta - Podlahové padací těsnící lišty - zabudovaná do spodní hrany obou křídel dveří (v drážce). Při zavírání dveří dosedá zavírací čep na zárubeň a vnitřní mechanismus lišty se silikonovým těsněním k podlaze vznikne tak dokonalé utěsnění. Výška přitlačení se nastaví na straně pomocí regulovaného šroubu. Lišty je možno zkracovat o 200mm. Neviditelná montáž na spodní hraně dveří.
				Těsnění, doplňky: Dveře jsou v místě závěsů a zámku zesíleny ocelovými výztuhami a po obvodu dveřního falcu je nalepena vytěsňující pěnící páska. Součástí položky je ostatního příslušenství určeného individuálně při realizaci (dubový práh, dveřní zarážky, kryty závěsů atd.).

VÝPIS TRUHLÁŘSKÝCH PRVKŮ - D (OTVORY VNITŘNÍ)

OZN.	SCHÉMATICKÝ POHLED	ROZMĚRY [mm]		POPIS
		ŠÍŘKA	VÝŠKA	
				ZÁRUBEŇ
				Nová, ocelová, systémová zárubeň Univerzální jednodílná zárubeň pro dvoukřídlé dveře s nadsvětlíkem se stínovou drážkou, typ "USD" - zárubeň je určena pro přímé zazdívání nebo zalévání do betonových příček. Podlahové zapuštění je standardně 30mm. Součástí dodávky je TPE-těsnění a dva nebo tři dveřní závěsy (dle typu zárubně). Na zárubni je vylisována nivelizační značka (ve výšce 1.000 mm od čisté podlahy) a značka podlahového zapuštění ve výšce 30 mm od spodku zárubně. Zárubeň je upravena základní antikorozní barvou. Bude dodána vč. veškerých kotvících prvků. Zárubeň - viz **technické podmínky TPDO_05**
				Materiál: žárově pozinkovaný plech síly 1,5 mm (vyrobený dle EN 10143 / DIN EN 10142).
				Povrchová úprava, barevnost: opatřeny speciálním reaktivním nátěrem, který zaručuje společně se zinkovou vrstvou vysokou protikorozní ochranu + 2 x nátěr vrchní krycí, vysoce otěru odolnou krycí barvou - předpoklad RAL 7016 nebo RAL 7012
				Specifikace dle typu do které jsou dveře osazeny (vč. otevíravosti): cihelné bloky tl. 200mm — **1**
				SVĚTLÍK
				Světlík vsazený do ocelové zárubně (rozměr 1800/700mm) Jedná se o konstrukci tvořenou izolačním čirým dvojsklem s vymezovacím rámečkem. Tato bude vložena do systémové ocelové zárubně přes těsnění. Světlík bude pevný neotevíravý.
				Materiál - zasklení: izolační dvojsklo - čiré sklo: 1./ bezpečnostní čiré sklo STRATOBEL 66.2 (bezpečnostní fólie 0,8mm) povrchová úprava IPLUS TOP 1,1/**tl.12,8mm**/ 2./ mezera - ARGON 90% /**tl.16,0mm**/ 3./ bezpečnostní čiré sklo STRATOBEL 44.2 (fólie 0,8mm) /**tl. 10,8mm**/ **Popis skla:** Bezpečnostní sklo vrstvené s akustickou fólií. **Popis vrstev skladby zasklení:** 1./ PLANIBEL CLEARLITE ESG/6mm/ + AKUSTICKÁ FÓLIE /0,76mm/ + IPLUS TOP1.1 /6mm/ 2./ARGON 90% /16mm/ 3./ STRATOPHONE 44.2 Přímá vzduchová neprůzvučnost **Rw = 32dB**
				Těsnění, doplňky: U nadsvětlíku je provedeno těsnění s pěnovým jádrem zlepšujícím tepelnou izolaci. Zasklívací drážka - vložena tepelná izolace s izolačním klínem (minimalizace energetické ztráty v prostoru osazení skla. Osazení optimalizované izolační zóny s větším objemem pro přerušení tepelného mostu. Koextrudované středové těsnění se zdvojenou osazovací drážkou a praporky Distanční rámeček nerezový, popř. plastový (omezení vzniku kondenzátu). Okno provedeno v systému umožňující skrytý odvod kondenzátu - není instalována viditelná okapnička.
				Koeficienty prostupu tepla: celkový součinitel prostupu tepla Uw ,= 0,92 W. m-^{2}K^{-1}

VÝPIS TRUHLÁŘSKÝCH PRVKŮ - D (OTVORY VNITŘNÍ)

OZN.	SCHÉMATICKÝ POHLED	ROZMĚRY [mm]		POPIS
		ŠÍŘKA	VÝŠKA	
				Poznámky: Investor v průběhu realizace, před objednáním a dodáním dveří upřesní rozsah systému generálního a hlavních klíčů. Tento systém je součástí položky ve VV - návrh systému je součástí výpisu dveří. Dveře budou dodány vč. veškerých komponentů tak, aby byla zaručena 100% funkčnost dveří jako celku. Před objednáním dveří bude provedeno vzorkování a doplňující technická specifikace.
				Popis funkčnosti dveří: Dveře jsou otevírané JIS systémem, dále možnost mechanického zamykání. Dveře v klidovém stavu v uzavřené poloze.
				Rozměry dveří:1800(š)/ 2100+700(v)mm - zbylé komponenty budou provedeny v závislosti na tomto rozměru - bude provedena rozměrová koordinace.

POZNÁMKY
Nutno zaměřit před realizací!
Nutná konzultace s výrobcem před realizací.
Barevnost a povrchová úprava jednotlivých prvků bude odsouhlasena v průběhu realizace na vzorcích investorem a architektem!
Součástí prvku je provedení vzorků profilací!
Součástí dodávky je kotvící materiál a montáž prvku.

POČET KUSŮ	2.S	1.S	1.NP	2.NP	3.NP	4.NP	STŘECHA	CELKEM
	-	-	-	-	1	-	-	1 ks

OZN.	SCHÉMATICKÝ POHLED	ŠÍŘKA	VÝŠKA	POPIS
D 43	VNITŘNÍ DVEŘE DŘEVĚNÉ (DÝHA) POSUVNÉ + OBLOŽKOVÁ ZÁRUBEŇ + POSUVNÝ SYSTÉM (VČ. DORAZOVÉHO SLOUPKU)	900	2100	**DVEŘE + POSUVNÝ SYSTÉM**
				Nové, plné, jednokřídlé, systémové dřevěné dveře, posuvné Mechanicky odolné, vnitřní, falcové, hladké, dřevěné, plné, jednokřídlé, typové s dodatečnou úpravou spodní hrany křídla proti vlhkosti . Dveře budou falcové 50 mm široké s třemi šroubovanými závěsy. Otvor pro zámek vyroben dle ČSN 74 6501. Dveře jsou v místě závěsů a zámku zesíleny výztuhami. Dveře budou ve zpracování s velmi vysokou frekvencí používání - projektová třída 4. Součástí položky jsou dřevěné obložkové zárubně pro jednokřídlé dveře, systém pro posuvné dveře a systémové kování
				Materiál: dřevěné systémové dveře
				Povrchová úprava, barevnost: DÝHA - kvalitní přírodní materiál o tl. 0,7mm s přirozenou texturou dřeviny. Povrch je opatřen čtyřmi vrstvami laku pro vysokou odolnost.Barevnost: Dub stříbrný nebo jasan bělený.
				Kování, závěsy, panty: Provedení **1x MUŠLE/MUŠLE** + **2x čtvercová cylindrická rozeta**. Povrch: broušený nerez matný. Kování dodáno v projektové třídě 4. Podoba kování - viz **technické podmínky TPDO_02,17**. Kování pro dřevěné dveře. **Pojezdy: 1x systém pro posuvné dveře na stěnu -** posun pomocí horní kolejnice, která je kotvená do stěny a krytá dřevěnou systémovou garnyží. součástí pojezdu jsou plynové tlumiče dojezdu! Z důvodu uzamčení dveří bude instalován systémový dřevěný sloupek.
				Zámek, vložka, atd.: **1x mechanický zadlabávací zámek -** přidaný hákový. Bezpečnostní DIN zámek určený pro nejvyšší bezpečnostní požadavky, vybavený kaleným a nýtovaným hákem. **1x protiplech k zámku** **1x vložka** - jednostranná cylindrická vložka +3klíče, bezpečnostní třída RC3, rozměr 29+10mm. Nutná koordinace navržených komponentů se systém generálního a hlavního klíče - viz příloha výpisu..
				JIS (Jednotný Identifikační Systém): dveře nejsou napojeny na systém JIS

VÝPIS TRUHLÁŘSKÝCH PRVKŮ - D (OTVORY VNITŘNÍ)

OZN.	SCHÉMATICKÝ POHLED	ROZMĚRY [mm]		POPIS
		ŠÍŘKA	VÝŠKA	
				Zvuková izolace: celková neprůzvučnost dveří Rw = 32dB (viz stavební akustika)
				Ostatní požadované vlastnosti: Dveře budou dodány v systému KLIMA III - tz. oddělení prostor vytápěných a nevytápěných - dveře mají speciální konstrukci obsahující Al vrstvu - čímž dochází k zabránění pronikání vlhkosti do dveří.
				Doplňky dveří: Padací lišta - Podlahové padací těsnící lišty - zabudovaná do spodní hrany obou křídel dveří (v drážce). Při zavírání dveří dosedá zavírací čep na zárubeň a vnitřní mechanismus lišty se silikonovým těsněním k podlaze vznikne tak dokonalé utěsnění. Výška přitlačení se nastaví na straně pomocí regulovaného šroubu. Lišty je možno zkracovat o 200mm. Neviditelná montáž na spodní hraně dveří.
				Těsnění, doplňky: Těsnící systémový kartáček - zabudovaná do spodní hrany dveří (v drážce) a ve svislých částech pouzdra pro dveře.Vysoká mechanická odolnost kartáčku, odolnost proti pronikání vzduchu a vody. Kartáček bude dodán ve variantě s vysokou hustotou vlasu (HD - velmi hustý)
				ZÁRUBEŇ
				Nová, dřevěná obložková, systémová zárubeň Univerzální obložková zárubeň pro jednokřídlé dveře , falcová - zárubeň je určena pro posuvné dveře. pro tl. zdiva 200mm (možnost uzamykání dveří). Bude dodána vč. veškerých kotvících prvků. Napojení vrchního vodorovného nadpraží k svislým dílům tzv. ,, na tupo".
				Materiál, povrchová úprava, barevnost:: totožná s dveřním křídlem
				Poznámky: Investor v průběhu realizace, před objednáním a dodáním dveří upřesní rozsah systému generálního a hlavních klíčů. Tento systém je součástí položky ve VV - návrh systému je součástí výpisu dveří. Dveře budou dodány vč. veškerých komponentů tak, aby byla zaručena 100% funkčnost dveří jako celku. Před objednáním dveří bude provedeno vzorkování a doplňující technická specifikace.
				Popis funkčnosti dveří: Dveře jsou mechanicky uzamykatelné klíčem. Dveře v klidovém stavu v uzavřené poloze.
				Rozměry dveří:900(š)/ 2100 (v)mm - zbylé komponenty budou provedeny v závislosti na tomto rozměru - bude provedena rozměrová koordinace.

POZNÁMKY
Nutno zaměřit před realizací!
Nutná konzultace s výrobcem před realizací.
Barevnost a povrchová úprava jednotlivých prvků bude odsouhlasena v průběhu realizace na vzorcích investorem a architektem!
Součástí prvku je provedení vzorků profilací!
Součástí dodávky je kotvící materiál a montáž prvku.

POČET KUSŮ	2.S	1.S	1.NP	2.NP	3.NP	4.NP	STŘECHA	CELKEM
	-	-	-	-	2	-	-	**2 ks**

VÝPIS TRUHLÁŘSKÝCH PRVKŮ - D (OTVORY VNITŘNÍ)

OZN.	SCHÉMATICKÝ POHLED	ROZMĚRY [mm]		POPIS
		ŠÍŘKA	VÝŠKA	
D 44	**VNITŘNÍ DVEŘE DŘEVĚNÉ (DÝHA) S NADSVĚTLÍKEM + ZÁRUBEŇ**	900	2100 + 700	**DVEŘE**
				Nové, plné, jednokřídlé, systémové dřevěné dveře s prosklenym nadsvětlíkem, Mechanicky odolné, vnitřní, falcové, hladké, dřevěné, plné, jednokřídlé, typové s dodatečnou úpravou spodní hrany křídla proti vlhkosti . Dveře budou falcové 50 mm široké s třemi šroubovanými závěsy. Otvor pro zámek vyroben dle ČSN 74 6501. Dveře jsou v místě závěsů a zámku zesíleny výztuhami. Dveře budou opatřeny dveřní zástrčí. Dveře budou ve zpracování s velmi vysokou frekvencí používání - projektová třída 4. Součástí položky jsou ocelové zárubně pro jednokřídlé dveře s nadsvětlíkem, nadsvětlík a systémové kování
				Materiál: dřevěné systémové dveře
				Povrchová úprava, barevnost: DÝHA - kvalitní přírodní materiál o tl. 0,7mm s přirozenou texturou dřeviny. Povrch je opatřen čtyřmi vrstvami laku pro vysokou odolnost. Barevnost: Dub stříbrný nebo jasan bělený.
				Kování, závěsy, panty: Provedení **1x KLIKA / KLIKA** + **2x čtvercová cylindrická rozeta**. Povrch: broušený nerez matný. Kování dodáno v projektové třídě 4. Podoba kování - viz **technické podmínky TPDO_02**. Kování pro dřevěné dveře. **Závěsy, panty: 3ks systémových závěsů -** závěs pro falcové dveře v provedení s vysokým zatížením. Seřiditelné ve třech dimenzích, provedení pravolevé. Povrch nerez kartáčovaný - viz **technické podmínky TPDO_09**. Závěsy pro dřevěné dveře.
				Zámek, vložka: **Mechanický zámek (zadlabávací)** - otevírání pomocí klíče. Jedná se o mechanicky odolný zámek pro plné dveře - viz **technické podmínky TPDO_03.** dodáno vč. protiplechu k zámku **Vložka** - jednostranná cylindrická vložka +3klíče, bezpečnostní třída RC3, rozměr 29+10mm. Nutná koordinace navržených komponentů se systém generálního a hlavního klíče - viz příloha výpisu.
				JIS (Jednotný Identifikační Systém): dveře nejsou napojeny na systém JIS
				Zvuková izolace: celková neprůzvučnost dveří Rw = 32dB (viz stavební akustika)
				Ostatní požadované vlastnosti: Dveře budou dodány jako **voděodolné do vlhkého prostředí** - tomuto bude přizpůsoben materiál dveří, který zaručuje stabilní a netečnou konstrukci v prostředích, kde se očekává kontakt se zvýšenou vzdušnou vlhkostí nebo s vodou
				Doplňky dveří: Padací lišta - Podlahové padací těsnící lišty - zabudovaná do spodní hrany obou křídel dveří (v drážce). Při zavírání dveří dosedá zavírací čep na zárubeň a vnitřní mechanismus lišty se silikonovým těsněním k podlaze vznikne tak dokonalé utěsnění. Výška přitlačení se nastaví na straně pomocí regulovaného šroubu. Lišty je možno zkracovat o 200mm. Neviditelná montáž na spodní hraně dveří.
				Těsnění, doplňky: Dveře jsou v místě závěsů a zámku zesíleny ocelovými výztuhami a po obvodu dveřního falcu je nalepena vytěsňující pěnící páska. Součástí položky je ostatního příslušenství určeného individuálně při realizaci (dubový práh, dveřní zarážky, kryty závěsů atd.).

VÝPIS TRUHLÁŘSKÝCH PRVKŮ - D (OTVORY VNITŘNÍ)

OZN.	SCHÉMATICKÝ POHLED	ROZMĚRY [mm]		POPIS
		ŠÍŘKA	VÝŠKA	
				ZÁRUBEŇ
				Nová, ocelová, systémová zárubeň Univerzální jednodílná zárubeň pro jednokřídlé dveře s nadsvětlíkem se stínovou drážkou, typ "USD" - zárubeň je určena pro přímé zazdívání nebo zalévání do betonových příček. Podlahové zapuštění je standardně 30mm. Součástí dodávky je TPE-těsnění a dva nebo tři dveřní závěsy (dle typu zárubně). Na zárubni je vylisována nivelizační značka (ve výšce 1.000 mm od čisté podlahy) a značka podlahového zapuštění ve výšce 30 mm od spodku zárubně. Zárubeň je upravena základní antikorozní barvou. Bude dodána vč. veškerých kotvících prvků. Zárubeň - viz **technické podmínky TPDO_05**
				Materiál: žárově pozinkovaný plech síly 1,5 mm (vyrobený dle EN 10143 / DIN EN 10142).
				Povrchová úprava, barevnost: opatřeny speciálním reaktivním nátěrem, který zaručuje společně se zinkovou vrstvou vysokou protikorozní ochranu + 2 x nátěr vrchní krycí, vysoce otěru odolnou krycí barvou - předpoklad RAL 7016 nebo RAL 7012
				Specifikace dle typu do které jsou dveře osazeny (vč. otevíravosti): cihelné bloky tl. 200mm **1P** **1L**
				SVĚTLÍK
				Světlík vsazený do ocelové zárubně (rozměr 900/700mm) Jedná se o konstrukci tvořenou izolačním čirým dvojsklem s vymezovacím rámečkem. Tato bude vložena do systémové ocelové zárubně přes těsnění. Světlík bude pevný neotevíravý.
				Materiál - zasklení: izolační dvojsklo - čiré sklo: 1./ bezpečnostní čiré sklo STRATOBEL 66.2 (bezpečnostní fólie 0,8mm) povrchová úprava IPLUS TOP 1,1/**tl.12,8mm**/ 2./ mezera - ARGON 90% /**tl.16,0mm**/ 3./ bezpečnostní čiré sklo STRATOBEL 44.2 (fólie 0,8mm) /**tl. 10,8mm**/ **Popis skla:** Bezpečnostní sklo vrstvené s akustickou fólií. **Popis vrstev skladby zasklení:** 1./ PLANIBEL CLEARLITE ESG/6mm/ + AKUSTICKÁ FÓLIE /0,76mm/ + IPLUS TOP1.1 /6mm/ 2./ARGON 90% /16mm/ 3./ STRATOPHONE 44.2 Přímá vzduchová neprůzvučnost **Rw = 32dB**
				Těsnění, doplňky: U nadsvětlíku je provedeno těsnění s pěnovým jádrem zlepšujícím tepelnou izolaci. Zasklívací drážka - vložena tepelná izolace s izolačním klínem (minimalizace energetické ztráty v prostoru osazení skla. Osazení optimalizované izolační zóny s větším objemem pro přerušení tepelného mostu. Koextrudované středové těsnění se zdvojenou osazovací drážkou a praporky Distanční rámeček nerezový, popř. plastový (omezení vzniku kondenzátu).
				Koeficienty prostupu tepla: celkový součinitel prostupu tepla Uw ,= 0,92 W. $m^{-2}K^{-1}$

VÝPIS TRUHLÁŘSKÝCH PRVKŮ - D (OTVORY VNITŘNÍ)

OZN.	SCHÉMATICKÝ POHLED	ROZMĚRY [mm]		POPIS
		ŠÍŘKA	VÝŠKA	
				Poznámky: Investor v průběhu realizace, před objednáním a dodáním dveří upřesní rozsah systému generálního a hlavních klíčů. Tento systém je součástí položky ve VV - návrh systému je součástí výpisu dveří. Dveře budou dodány vč. veškerých komponentů tak, aby byla zaručena 100% funkčnost dveří jako celku. Před objednáním dveří bude provedeno vzorkování a doplňující technická specifikace. Dveře budou dodány vč. veškerých atestů jako systém, splňující požadavky na požární odolnost! **Popis funkčnosti dveří:** Dveře jsou mechanicky uzamykatelné klíčem. Dveře v klidovém stavu v uzavřené poloze. **Rozměry dveří:**900(š)/ 2100+700(v)mm - zbylé komponenty budou provedeny v závislosti na tomto rozměru - bude provedena rozměrová koordinace.

POZNÁMKY
Nutno zaměřit před realizací!
Nutná konzultace s výrobcem před realizací.
Barevnost a povrchová úprava jednotlivých prvků bude odsouhlasena v průběhu realizace na vzorcích investorem a architektem!
Součástí prvku je provedení vzorků profilací!
Součástí dodávky je kotvící materiál a montáž prvku.

POČET KUSŮ	2.S	1.S	1.NP	2.NP	3.NP	4.NP	STŘECHA	CELKEM
	-	-	-	-	1P 1L	-	-	1P 1L

OZN.	SCHÉMATICKÝ POHLED	ŠÍŘKA	VÝŠKA	POPIS
D 45	**VNITŘNÍ DVEŘE DŘEVĚNÉ (DÝHA) S NADSVĚTLÍKEM + ZÁRUBEŇ**	800	2100 + 700	**DVEŘE** **Nové, plné, jednokřídlé, systémové dřevěné dveře s proskleným nadsvětlíkem,** Mechanicky odolné, vnitřní, falcové, hladké, dřevěné, plné, jednokřídlé, typové s dodatečnou úpravou spodní hrany křídla proti vlhkosti . Dveře budou falcové 50 mm široké s třemi šroubovanými závěsy. Otvor pro zámek vyroben dle ČSN 74 6501. Dveře jsou v místě závěsů a zámku zesíleny výztuhami. Dveře budou opatřeny dveřní zástrčí. Dveře budou ve zpracování s velmi vysokou frekvencí používání - projektová třída 4. Součástí položky jsou ocelové zárubně pro jednokřídlé dveře s nadsvětlíkem, nadsvětlík a systémové kování **Materiál:** dřevěné systémové dveře **Povrchová úprava, barevnost:** DÝHA - kvalitní přírodní materiál o tl. 0,7mm s přirozenou texturou dřeviny. Povrch je opatřen čtyřmi vrstvami laku pro vysokou odolnost. Barevnost: Dub stříbrný nebo jasan bělený. **Kování, závěsy, panty:** Provedení **1x KLIKA / KLIKA** + **2x čtvercová cylindrická rozeta**. Povrch: broušený nerez matný. Kování dodáno v projektové třídě 4. Podoba kování - viz **technické podmínky TPDO_02**. Kování pro dřevěné dveře. **Závěsy, panty: 3ks systémových závěsů -** závěs pro falcové dveře v provedení s vysokým zatížením. Seřiditelné ve třech dimenzích, provedení pravolevé. Povrch nerez kartáčovaný - viz **technické podmínky TPDO_09**. Závěsy pro dřevěné dveře. **Zámek, vložka:** **Mechanický zámek (zadlabávací)** - otevírání pomocí klíče. Jedná se o mechanicky odolný zámek pro plné dveře - viz **technické podmínky TPDO_03.** dodáno vč. protiplechu k zámku **Vložka** - jednostranná cylindrická vložka +3klíče, bezpečnostní třída RC3, rozměr 29+10mm. Nutná koordinace navržených komponentů se systém generálního a hlavního klíče - viz příloha výpisu.

VÝPIS TRUHLÁŘSKÝCH PRVKŮ - D (OTVORY VNITŘNÍ)

OZN.	SCHÉMATICKÝ POHLED	ROZMĚRY [mm]		POPIS
		ŠÍŘKA	VÝŠKA	
				JIS (Jednotný Identifikační Systém): dveře nejsou napojeny na systém JIS
				Zvuková izolace: celková neprůzvučnost dveří Rw = 32dB (viz stavební akustika)
				Ostatní požadované vlastnosti: Dveře budou dodány jako **voděodolné do vlhkého prostředí** - tomuto bude přizpůsoben materiál dveří, který zaručuje stabilní a netečnou konstrukci v prostředích, kde se očekává kontakt se zvýšenou vzdušnou vlhkostí nebo s vodou
				Doplňky dveří: Padací lišta - Podlahové padací těsnící lišty - zabudovaná do spodní hrany obou křídel dveří (v drážce). Při zavírání dveří dosedá zavírací čep na zárubeň a vnitřní mechanismus lišty se silikonovým těsněním k podlaze vznikne tak dokonalé utěsnění. Výška přitlačení se nastaví na straně pomocí regulovaného šroubu. Lišty je možno zkracovat o 200mm. Neviditelná montáž na spodní hraně dveří.
				Těsnění, doplňky: Dveře jsou v místě závěsů a zámku zesíleny ocelovými výztuhami a po obvodu dveřního falcu je nalepena vytěsňující pěnící páska. Součástí položky je ostatního příslušenství určeného individuálně při realizaci (dubový práh, dveřní zarážky, kryty závěsů atd.).
				ZÁRUBEŇ
				Nová, ocelová, systémová zárubeň Univerzální jednodílná zárubeň pro jednokřídlé dveře s nadsvětlíkem se stínovou drážkou, typ "USD" - zárubeň je určena pro přímé zazdívání nebo zalévání do betonových příček. Podlahové zapuštění je standardně 30mm. Součástí dodávky je TPE-těsnění a dva nebo tři dveřní závěsy (dle typu zárubně). Na zárubni je vylisována nivelizační značka (ve výšce 1.000 mm od čisté podlahy) a značka podlahového zapuštění ve výšce 30 mm od spodku zárubně. Zárubeň je upravena základní antikorozní barvou. Bude dodána vč. veškerých kotvících prvků. Zárubeň - viz **technické podmínky TPDO_05**
				Materiál: žárově pozinkovaný plech síly 1,5 mm (vyrobený dle EN 10143 / DIN EN 10142).
				Povrchová úprava, barevnost: opatřeny speciálním reaktivním nátěrem, který zaručuje společně se zinkovou vrstvou vysokou protikorozní ochranu + 2 x nátěr vrchní krycí, vysoce otěru odolnou krycí barvou - předpoklad RAL 7016 nebo RAL 7012
				Specifikace dle typu do které jsou dveře osazeny (vč. otevíravosti): cihelné bloky tl. 200mm **1P** **1L**
				SVĚTLÍK
				Světlík vsazený do ocelové zárubně (rozměr 800/700mm) Jedná se o konstrukci tvořenou izolačním čirým dvojsklem s vymezovacím rámečkem. Tato bude vložena do systémové ocelové zárubně přes těsnění. Světlík bude pevný neotevíravý.
				Materiál - zasklení: izolační dvojsklo - čiré sklo: 1./ bezpečnostní čiré sklo STRATOBEL 66.2 (bezpečnostní fólie 0,8mm) povrchová úprava IPLUS TOP 1,1/**tl.12,8mm**/ 2./ mezera - ARGON 90% /**tl.16,0mm**/ 3./ bezpečnostní čiré sklo STRATOBEL 44.2 (fólie 0,8mm) /**tl. 10,8mm**/ **Popis skla:** Bezpečnostní sklo vrstvené s akustickou fólií. **Popis vrstev skladby zasklení:** 1./ PLANIBEL CLEARLITE ESG/6mm/ + AKUSTICKÁ FÓLIE /0,76mm/ + IPLUS TOP1.1 /6mm/ 2./ARGON 90% /16mm/ 3./ STRATOPHONE 44.2 Přímá vzduchová neprůzvučnost **Rw = 32dB**

VÝPIS TRUHLÁŘSKÝCH PRVKŮ - D (OTVORY VNITŘNÍ)

OZN.	SCHÉMATICKÝ POHLED	ROZMĚRY [mm]		POPIS
		ŠÍŘKA	VÝŠKA	
				Těsnění, doplňky: U nadsvětlíku je provedeno těsnění s pěnovým jádrem zlepšujícím tepelnou izolaci. Zasklívací drážka - vložena tepelná izolace s izolačním klínem (minimalizace energetické ztráty v prostoru osazení skla. Osazení optimalizované izolační zóny s větším objemem pro přerušení tepelného mostu. Koextrudované středové těsnění se zdvojenou osazovací drážkou a praporky Distanční rámeček nerezový, popř. plastový (omezení vzniku kondenzátu).
				Koeficienty prostupu tepla: celkový součinitel prostupu tepla Uw ,= 0,92 W. m-^{2}K^{-1}
				Poznámky: Investor v průběhu realizace, před objednáním a dodáním dveří upřesní rozsah systému generálního a hlavních klíčů. Tento systém je součástí položky ve VV - návrh systému je součástí výpisu dveří. Dveře budou dodány vč. veškerých komponentů tak, aby byla zaručena 100% funkčnost dveří jako celku. Před objednáním dveří bude provedeno vzorkování a doplňující technická specifikace. Dveře budou dodány vč. veškerých atestů jako systém, splňující požadavky na požární odolnost!
				Popis funkčnosti dveří: Dveře jsou mechanicky uzamykatelné klíčem. Dveře v klidovém stavu v uzavřené poloze.
				Rozměry dveří:800(š)/ 2100+700(v)mm - zbylé komponenty budou provedeny v závislosti na tomto rozměru - bude provedena rozměrová koordinace.

POZNÁMKY
Nutno zaměřit před realizací!
Nutná konzultace s výrobcem před realizací.
Barevnost a povrchová úprava jednotlivých prvků bude odsouhlasena v průběhu realizace na vzorcích investorem a architektem!
Součástí prvku je provedení vzorků profilací!
Součástí dodávky je kotvící materiál a montáž prvku.

POČET KUSŮ	2.S	1.S	1.NP	2.NP	3.NP	4.NP	STŘECHA	CELKEM
	-	-	-	-	1P 1L	-	-	1P 1L

VÝPIS TRUHLÁŘSKÝCH PRVKŮ - D (OTVORY VNITŘNÍ)

OZN.	SCHÉMATICKÝ POHLED	ROZMĚRY [mm]		POPIS
		ŠÍŘKA	VÝŠKA	
D 46	**VNITŘNÍ DVEŘE DŘEVĚNÉ (HPL LAMINÁT) S NADSVĚTLÍKEM + ZÁRUBEŇ**	800	2100 + 700	**DVEŘE** **Nové, plné, jednokřídlé, systémové dřevěné dveře s prosklenym nadsvětlíkem,** Mechanicky odolné, vnitřní, falcové, hladké, dřevěné, plné, jednokřídlé, typové s dodatečnou úpravou spodní hrany křídla proti vlhkosti . Dveře budou falcové 50 mm široké s třemi šroubovanými závěsy. Otvor pro zámek vyroben dle ČSN 74 6501. Dveře jsou v místě závěsů a zámku zesíleny výztuhami. Dveře budou opatřeny dveřní zástrčí. Dveře budou ve zpracování s velmi vysokou frekvencí používání - projektová třída 4. Součástí položky jsou ocelové zárubně pro jednokřídlé dveře s nadsvětlíkem, nadsvětlík a systémové kování **Materiál:** dřevěné systémové dveře **Povrchová úprava, barevnost:** HPL LAMINÁT - vysokotlaký laminát tl. 0,8mm. Materiál má vysokou odolnost proti mechanickému poškození a oděru, vysokou odolnost proti čistícím a dezinfekčním prostředkům. Vhodné do extrémně namáhaných prostor. Barevnost: předpoklad RAL 7038 (matná) **Kování, závěsy, panty:** Provedení **1x KLIKA / KLIKA** + **2x čtvercová cylindrická rozeta**. Povrch: broušený nerez matný. Kování dodáno v projektové třídě 4. Podoba kování - viz **technické podmínky TPDO_02**. Kování pro dřevěné dveře. **Závěsy, panty: 3ks systémových závěsů -** závěs pro falcové dveře v provedení s vysokým zatížením. Seřiditelné ve třech dimenzích, provedení pravolevé. Povrch nerez kartáčovaný - viz **technické podmínky TPDO_09**. Závěsy pro dřevěné dveře. **Zámek, vložka:** **Mechanický zámek (zadlabávací)** - otevírání pomocí klíče. Jedná se o mechanicky odolný zámek pro plné dveře - viz **technické podmínky TPDO_03.** dodáno vč. protiplechu k zámku **Vložka** - jednostranná cylindrická vložka +3klíče, bezpečnostní třída RC3, rozměr 29+10mm. Nutná koordinace navržených komponentů se systém generálního a hlavního klíče - viz příloha výpisu. **JIS** (Jednotný Identifikační Systém): dveře nejsou napojeny na systém JIS **Zvuková izolace:** celková neprůzvučnost dveří Rw = 32dB (viz stavební akustika) **Ostatní požadované vlastnosti:** Dveře budou dodány jako **voděodolné do vlhkého prostředí** - tomuto bude přizpůsoben materiál dveří, který zaručuje stabilní a netečnou konstrukci v prostředích, kde se očekává kontakt se zvýšenou vzdušnou vlhkostí nebo s vodou **Doplňky dveří: Padací lišta** - Podlahové padací těsnící lišty - zabudovaná do spodní hrany obou křídel dveří (v drážce). Při zavírání dveří dosedá zavírací čep na zárubeň a vnitřní mechanismus lišty se silikonovým těsněním k podlaze vznikne tak dokonalé utěsnění. Výška přitlačení se nastaví na straně pomocí regulovaného šroubu. Lišty je možno zkracovat o 200mm. Neviditelná montáž na spodní hraně dveří. **Těsnění, doplňky:** Dveře jsou v místě závěsů a zámku zesíleny ocelovými výztuhami a po obvodu dveřního falcu je nalepena vytěsňující pěnící páska. Součástí položky je ostatního příslušenství určeného individuálně při realizaci (dubový práh, dveřní zarážky, kryty závěsů atd.).

VÝPIS TRUHLÁŘSKÝCH PRVKŮ - D (OTVORY VNITŘNÍ)

OZN.	SCHÉMATICKÝ POHLED	ROZMĚRY [mm]		POPIS
		ŠÍŘKA	VÝŠKA	

ZÁRUBEŇ

Nová, ocelová, systémová zárubeň
Univerzální jednodílná zárubeň pro jednokřídlé dveře s nadsvětlíkem se stínovou drážkou, typ "USD" - zárubeň je určena pro přímé zazdívání nebo zalévání do betonových příček. Podlahové zapuštění je standardně 30mm. Součástí dodávky je TPE-těsnění a dva nebo tři dveřní závěsy (dle typu zárubně). Na zárubni je vylisována nivelizační značka (ve výšce 1.000 mm od čisté podlahy) a značka podlahového zapuštění ve výšce 30 mm od spodku zárubně. Zárubeň je upravena základní antikorozní barvou. Bude dodána vč. veškerých kotvících prvků. Zárubeň - viz **technické podmínky TPDO_05**

Materiál: žárově pozinkovaný plech síly 1,5 mm (vyrobený dle EN 10143 / DIN EN 10142).

Povrchová úprava, barevnost: opatřeny speciálním reaktivním nátěrem, který zaručuje společně se zinkovou vrstvou vysokou protikorozní ochranu + 2 x nátěr vrchní krycí, vysoce otěru odolnou krycí barvou - předpoklad RAL 7016 nebo RAL 7012

Specifikace dle typu do které jsou dveře osazeny (vč. otevíravosti):	cihelné bloky tl. 200mm	**0P**	**1L**

SVĚTLÍK

Světlík vsazený do ocelové zárubně (rozměr 900/700mm)
Jedná se o konstrukci tvořenou izolačním čirým dvojsklem s vymezovacím rámečkem. Tato bude vložena do systémové ocelové zárubně přes těsnění. Světlík bude pevný neotevíravý.

Materiál - zasklení: izolační dvojsklo - čiré sklo:
1./ bezpečnostní čiré sklo STRATOBEL 66.2 (bezpečnostní fólie 0,8mm) povrchová úprava IPLUS TOP 1,1/**tl.12,8mm**/
2./ mezera - ARGON 90% /**tl.16,0mm**/
3./ bezpečnostní čiré sklo STRATOBEL 44.2 (fólie 0,8mm) /**tl. 10,8mm**/

Popis skla: Bezpečnostní sklo vrstvené s akustickou fólií.
Popis vrstev skladby zasklení:
1./ PLANIBEL CLEARLITE ESG/6mm/ + AKUSTICKÁ FÓLIE /0,76mm/ + IPLUS TOP1.1 /6mm/
2./ARGON 90% /16mm/
3./ STRATOPHONE 44.2

Přímá vzduchová neprůzvučnost **Rw = 32dB**

Těsnění, doplňky:
U nadsvětlíku je provedeno těsnění s pěnovým jádrem zlepšujícím tepelnou izolaci.
Zasklívací drážka - vložena tepelná izolace s izolačním klínem (minimalizace energetické ztráty v prostoru osazení skla.
Osazení optimalizované izolační zóny s větším objemem pro přerušení tepelného mostu.
Koextrudované středové těsnění se zdvojenou osazovací drážkou a praporky
Distanční rámeček nerezový, popř. plastový (omezení vzniku kondenzátu).

Koeficienty prostupu tepla: celkový součinitel prostupu tepla Uw ,= 0,92 W. $m^{-2}K^{-1}$

VÝPIS TRUHLÁŘSKÝCH PRVKŮ - D (OTVORY VNITŘNÍ)

OZN.	SCHÉMATICKÝ POHLED	ROZMĚRY [mm]		POPIS
		ŠÍŘKA	VÝŠKA	
				Poznámky: Investor v průběhu realizace, před objednáním a dodáním dveří upřesní rozsah systému generálního a hlavních klíčů. Tento systém je součástí položky ve VV - návrh systému je součástí výpisu dveří. Dveře budou dodány vč. veškerých komponentů tak, aby byla zaručena 100% funkčnost dveří jako celku. Před objednáním dveří bude provedeno vzorkování a doplňující technická specifikace. Dveře budou dodány vč. veškerých atestů jako systém, splňující požadavky na požární odolnost!
				Popis funkčnosti dveří: Dveře jsou mechanicky uzamykatelné klíčem. Dveře v klidovém stavu v uzavřené poloze.
				Rozměry dveří:800(š)/ 2100+700(v)mm - zbylé komponenty budou provedeny v závislosti na tomto rozměru - bude provedena rozměrová koordinace.

POZNÁMKY
Nutno zaměřit před realizací!
Nutná konzultace s výrobcem před realizací.
Barevnost a povrchová úprava jednotlivých prvků bude odsouhlasena v průběhu realizace na vzorcích investorem a architektem!
Součástí prvku je provedení vzorků profilací!
Součástí dodávky je kotvící materiál a montáž prvku.

POČET KUSŮ	2.S	1.S	1.NP	2.NP	3.NP	4.NP	STŘECHA	CELKEM
	-	-	-	-	-	0P 1L	-	1L

OZN.	SCHÉMATICKÝ POHLED	ŠÍŘKA	VÝŠKA	POPIS
D 47	**VNITŘNÍ DVEŘE DŘEVĚNÉ (HPL LAMINÁT) S NADSVĚTLÍKEM + ZÁRUBEŇ**	800	2100 + 700	**DVEŘE**
				Nové, plné, jednokřídlé, systémové dřevěné dveře s proskleným nadsvětlíkem, JIS Mechanicky odolné, vnitřní, falcové, hladké, dřevěné, plné, jednokřídlé, typové s dodatečnou úpravou spodní hrany křídla proti vlhkosti . Dveře budou falcové 50 mm široké s třemi šroubovanými závěsy. Otvor pro zámek vyroben dle ČSN 74 6501. Dveře jsou v místě závěsů a zámku zesíleny výztuhami. Dveře budou ve zpracování s velmi vysokou frekvencí používání - projektová třída 4. Součástí položky jsou ocelové zárubně pro jednokřídlé dveře s nadsvětlíkem, nadsvětlík a systémové kování
				Materiál: dřevěné systémové dveře
				Povrchová úprava, barevnost: HPL LAMINÁT - vysokotlaký laminát tl. 0,8mm. Materiál má vysokou odolnost proti mechanickému poškození a oděru, vysokou odolnost proti čistícím a dezinfekčním prostředkům. Vhodné do extrémně namáhaných prostor. Barevnost: předpoklad RAL 7038 (matná)
				Kování, závěsy, panty: Provedení **1x KLIKA / KLIKA** (dělený čtyřhran) + **2x čtvercová cylindrická rozeta**. Povrch: broušený nerez matný. Kování dodáno v projektové třídě 4. Podoba kování - viz **technické podmínky TPDO_02**. Kování pro dřevěné dveře. **Závěsy, panty: 3ks systémových závěsů -** závěs pro falcové dveře v provedení s vysokým zatížením. Seřiditelné ve třech dimenzích, provedení pravolevé. Povrch nerez kartáčovaný - viz **technické podmínky TPDO_09**. Závěsy pro dřevěné dveře.

VÝPIS TRUHLÁŘSKÝCH PRVKŮ - D (OTVORY VNITŘNÍ)

OZN.	SCHÉMATICKÝ POHLED	ROZMĚRY [mm]		POPIS
		ŠÍŘKA	VÝŠKA	
				Zámek, vložka, atd.: **1x elektromechanický zámek** (zadlabávací), samozamykací úzký, BT4, rozteč 92mm, backset 35mm - viz **technické podmínky TPDO_10** **1x protiplech k zámku** **1x vložka** - jednostranná cylindrická vložka +3klíče, bezpečnostní třída RC3, rozměr 29+10mm. **1x systémový kabel k zámkům** - délka 6m **1x systémová zadlabávací kabelová průchodka** - délka 280mm - viz **technické podmínky TPDO_12** **1x čtečka HID bezkontaktních karet** Nutná koordinace navržených komponentů se systém generálního a hlavního klíče - viz příloha výpisu..
				JIS (Jednotný Identifikační Systém): dveře jsou napojeny na systém JIS - u dveří bude provedena příprava kabeláže a průchodek již při výrobě!
				Zvuková izolace: celková neprůzvučnost dveří Rw = 32dB (viz stavební akustika)
				Ostatní požadované vlastnosti: Dveře budou dodány v systému KLIMA III - tz. oddělení prostor vytápěných a nevytápěných - dveře mají speciální konstrukci obsahující Al vrstvu - čímž dochází k zabránění pronikání vlhkosti do dveří.
				Doplňky dveří: Padací lišta - Podlahové padací těsnící lišty - zabudovaná do spodní hrany obou křídel dveří (v drážce). Při zavírání dveří dosedá zavírací čep na zárubeň a vnitřní mechanismus lišty se silikonovým těsněním k podlaze vznikne tak dokonalé utěsnění. Výška přitlačení se nastaví na straně pomocí regulovaného šroubu. Lišty je možno zkracovat o 200mm. Neviditelná montáž na spodní hraně dveří.
				Těsnění, doplňky: Dveře jsou v místě závěsů a zámku zesíleny ocelovými výztuhami a po obvodu dveřního falcu je nalepena vytěsňující pěnící páska. Součástí položky je ostatního příslušenství určeného individuálně při realizaci (dubový práh, dveřní zarážky, kryty závěsů atd.).
				ZÁRUBEŇ
				Nová, ocelová, systémová zárubeň Univerzální jednodílná zárubeň pro jednokřídlé dveře s nadsvětlíkem se stínovou drážkou, typ "USD" - zárubeň je určena pro přímé zazdívání nebo zalévání do betonových příček. Podlahové zapuštění je standardně 30mm. Součástí dodávky je TPE-těsnění a dva nebo tři dveřní závěsy (dle typu zárubně). Na zárubni je vylisována nivelizační značka (ve výšce 1.000 mm od čisté podlahy) a značka podlahového zapuštění ve výšce 30 mm od spodku zárubně. Zárubeň je upravena základní antikorozní barvou. Bude dodána vč. veškerých kotvících prvků. Zárubeň - viz **technické podmínky TPDO_05**
				Materiál: žárově pozinkovaný plech síly 1,5 mm (vyrobený dle EN 10143 / DIN EN 10142).
				Povrchová úprava, barevnost: opatřeny speciálním reaktivním nátěrem, který zaručuje společně se zinkovou vrstvou vysokou protikorozní ochranu + 2 x nátěr vrchní krycí, vysoce otěru odolnou krycí barvou - předpoklad RAL 7016 nebo RAL 7012
				Specifikace dle typu do které jsou dveře osazeny (vč. otevíravosti): cihelné bloky tl. 200mm **1P** **1L**
				SVĚTLÍK
				Světlík vsazený do ocelové zárubně (rozměr 900/700mm) Jedná se o konstrukci tvořenou izolačním čirým dvojsklem s vymezovacím rámečkem. Tato bude vložena do systémové ocelové zárubně přes těsnění. Světlík bude pevný neotevíravý.

VÝPIS TRUHLÁŘSKÝCH PRVKŮ - D (OTVORY VNITŘNÍ)

OZN.	SCHÉMATICKÝ POHLED	ROZMĚRY [mm]		POPIS
		ŠÍŘKA	VÝŠKA	
				Materiál - zasklení: izolační dvojsklo - čiré sklo: 1./ bezpečnostní čiré sklo STRATOBEL 66.2 (bezpečnostní fólie 0,8mm) povrchová úprava IPLUS TOP 1,1/**tl.12,8mm**/ 2./ mezera - ARGON 90% /**tl.16,0mm**/ 3./ bezpečnostní čiré sklo STRATOBEL 44.2 (fólie 0,8mm) /**tl. 10,8mm**/ **Popis skla:** Bezpečnostní sklo vrstvené s akustickou fólií. **Popis vrstev skladby zasklení:** 1./ PLANIBEL CLEARLITE ESG/6mm/ + AKUSTICKÁ FÓLIE /0,76mm/ + IPLUS TOP1.1 /6mm/ 2./ARGON 90% /16mm/ 3./ STRATOPHONE 44.2 Přímá vzduchová neprůzvučnost **Rw = 32dB**
				Těsnění, doplňky: U nadsvětlíku je provedeno těsnění s pěnovým jádrem zlepšujícím tepelnou izolaci. Zasklívací drážka - vložena tepelná izolace s izolačním klínem (minimalizace energetické ztráty v prostoru osazení skla. Osazení optimalizované izolační zóny s větším objemem pro přerušení tepelného mostu. Koextrudované středové těsnění se zdvojenou osazovací drážkou a praporky Distanční rámeček nerezový, popř. plastový (omezení vzniku kondenzátu).
				Koeficienty prostupu tepla: celkový součinitel prostupu tepla Uw ,= 0,92 W. m-^{2}K^{-1}
				Poznámky: Investor v průběhu realizace, před objednáním a dodáním dveří upřesní rozsah systému generálního a hlavních klíčů. Tento systém je součástí položky ve VV - návrh systému je součástí výpisu dveří. Dveře budou dodány vč. veškerých komponentů tak, aby byla zaručena 100% funkčnost dveří jako celku. Před objednáním dveří bude provedeno vzorkování a doplňující technická specifikace.
				Popis funkčnosti dveří: Dveře jsou otevírané JIS systémem, dále možnost mechanického zamykání. Dveře v klidovém stavu v uzavřené poloze.
				Rozměry dveří:800(š)/ 2100+700(v)mm - zbylé komponenty budou provedeny v závislosti na tomto rozměru - bude provedena rozměrová koordinace.

POZNÁMKY
Nutno zaměřit před realizací!
Nutná konzultace s výrobcem před realizací.
Barevnost a povrchová úprava jednotlivých prvků bude odsouhlasena v průběhu realizace na vzorcích investorem a architektem!
Součástí prvku je provedení vzorků profilací!
Součástí dodávky je kotvící materiál a montáž prvku.

	2.S	1.S	1.NP	2.NP	3.NP	4.NP	STŘECHA	CELKEM
POČET KUSŮ	-	-	-	-	-	1P 1L	-	**1P** **1L**

VÝPIS TRUHLÁŘSKÝCH PRVKŮ - D (OTVORY VNITŘNÍ)

OZN.	SCHÉMATICKÝ POHLED	ROZMĚRY [mm]		POPIS
		ŠÍŘKA	VÝŠKA	
D 48	**VNITŘNÍ DVEŘE DŘEVĚNÉ (HPL LAMINÁT) S NADSVĚTLÍKEM + ZÁRUBEŇ**	1600	2100 + 700	**DVEŘE** **Nové, plné, dvoukřídlé, systémové dřevěné dveře s proskleným nadsvětlíkem, JIS** Mechanicky odolné, vnitřní, falcové, hladké, dřevěné, plné, dvoukřídlé, typové s dodatečnou úpravou spodní hrany křídla proti vlhkosti . Dveře budou falcové 50 mm široké s třemi šroubovanými závěsy. Otvor pro zámek vyroben dle ČSN 74 6501. Dveře jsou v místě závěsů a zámku zesíleny výztuhami. Dveře budou opatřeny dveřní zástrčí. Dveře budou ve zpracování s velmi vysokou frekvencí používání - projektová třída 4. Součástí položky jsou ocelové zárubně pro dvoukřídlé dveře s nadsvětlíkem, nadsvětlík a systémové kování **Materiál:** dřevěné systémové dveře **Povrchová úprava, barevnost:** HPL LAMINÁT - vysokotlaký laminát tl. 0,8mm. Materiál má vysokou odolnost proti mechanickému poškození a oděru, vysokou odolnost proti čistícím a dezinfekčním prostředkům. Vhodné do extrémně namáhaných prostor. Barevnost: předpoklad RAL 7038 (matná) **Kování, závěsy, panty:** Provedení **1x KLIKA / KLIKA** (dělený čtyřhran) + **2x čtvercová cylindrická rozeta**. Povrch: broušený nerez matný. Kování dodáno v projektové třídě 4. Podoba kování - viz **technické podmínky TPDO_02**. Kování pro dřevěné dveře. **Závěsy, panty: 6ks systémových závěsů -** závěs pro falcové dveře v provedení s vysokým zatížením. Seřiditelné ve třech dimenzích, provedení pravolevé. Povrch nerez kartáčovaný - viz **technické podmínky TPDO_09**. Závěsy pro dřevěné dveře. **Zámek, vložka, zástrč, atd.:** **1x elektromechanický zámek** (zadlabávací), samozamykací úzký, BT4, rozteč 92mm, backset 35mm - viz **technické podmínky TPDO_10** **1x protiplech k zámku** **1x vložka** - jednostranná cylindrická vložka +3klíče, bezpečnostní třída RC3, rozměr 29+10mm. **2x zástrč automatická** - slouží k fixaci pasivního křídla dvoukřídlých dveří. Zavřením aktivního křídla dojde k vysunutí trnu do otvoru v podlaze anebo v překladu. Odjištění pružinou po otevření aktivního křídla. Používá se ve spojení s automatickými dveřními ovladači - viz **technické podmínky TPDO_11** **1x systémový kabel k zámkům** - délka 6m **1x systémová zadlabávací kabelová průchodka** - délka 280mm - viz **technické podmínky TPDO_12** **1x čtečka HID bezkontaktních karet** Nutná koordinace navržených komponentů se systém generálního a hlavního klíče - viz příloha výpisu. **JIS** (Jednotný Identifikační Systém): dveře jsou napojeny na systém JIS - u dveří bude provedena příprava kabeláže a průchodek již při výrobě! **Zvuková izolace:** celková neprůzvučnost dveří Rw = 32dB (viz stavební akustika) **Ostatní požadované vlastnosti:** Dveře budou dodány v systému KLIMA III - tz. oddělení prostor vytápěných a nevytápěných - dveře mají speciální konstrukci obsahující Al vrstvu - čímž dochází k zabránění pronikání vlhkosti do dveří. **Doplňky dveří: Padací lišta** - Podlahové padací těsnící lišty - zabudovaná do spodní hrany obou křídel dveří (v drážce). Při zavírání dveří dosedá zavírací čep na zárubeň a vnitřní mechanismus lišty se silikonovým těsněním k podlaze vznikne tak dokonalé utěsnění. Výška přitlačení se nastaví na straně pomocí regulovaného šroubu. Lišty je možno zkracovat o 200mm. Neviditelná montáž na spodní hraně dveří. **Těsnění, doplňky:** Dveře jsou v místě závěsů a zámku zesíleny ocelovými výztuhami a po obvodu dveřního falcu je nalepena vytěsňující pěnící páska. Součástí položky je ostatního příslušenství určeného individuálně při realizaci (dubový práh, dveřní zarážky, kryty závěsů atd.).

VÝPIS TRUHLÁŘSKÝCH PRVKŮ - D (OTVORY VNITŘNÍ)

OZN.	SCHÉMATICKÝ POHLED	ROZMĚRY [mm]		POPIS
		ŠÍŘKA	VÝŠKA	
				ZÁRUBEŇ
				Nová, ocelová, systémová zárubeň Univerzální jednodílná zárubeň pro dvoukřídlé dveře s nadsvětlíkem se stínovou drážkou, typ "USD" - zárubeň je určena pro přímé zazdívání nebo zalévání do betonových příček. Podlahové zapuštění je standardně 30mm. Součástí dodávky je TPE-těsnění a dva nebo tři dveřní závěsy (dle typu zárubně). Na zárubni je vylisována nivelizační značka (ve výšce 1.000 mm od čisté podlahy) a značka podlahového zapuštění ve výšce 30 mm od spodku zárubně. Zárubeň je upravena základní antikorozní barvou. Bude dodána vč. veškerých kotvících prvků. Zárubeň - viz **technické podmínky TPDO_05**
				Materiál: žárově pozinkovaný plech síly 1,5 mm (vyrobený dle EN 10143 / DIN EN 10142).
				Povrchová úprava, barevnost: opatřeny speciálním reaktivním nátěrem, který zaručuje společně se zinkovou vrstvou vysokou protikorozní ochranu + 2 x nátěr vrchní krycí, vysoce otěru odolnou krycí barvou - předpoklad RAL 7016 nebo RAL 7012
				Specifikace dle typu do které jsou dveře osazeny (vč. otevíravosti): cihelné bloky tl. 200mm — **1**
				SVĚTLÍK
				Světlík vsazený do ocelové zárubně (rozměr 1600/700mm) Jedná se o konstrukci tvořenou izolačním čirým dvojsklem s vymezovacím rámečkem. Tato bude vložena do systémové ocelové zárubně přes těsnění. Světlík bude pevný neotevíravý.
				Materiál - zasklení: izolační dvojsklo - čiré sklo: 1./ bezpečnostní čiré sklo STRATOBEL 66.2 (bezpečnostní fólie 0,8mm) povrchová úprava IPLUS TOP 1,1/**tl.12,8mm**/ 2./ mezera - ARGON 90% /**tl.16,0mm**/ 3./ bezpečnostní čiré sklo STRATOBEL 44.2 (fólie 0,8mm) /**tl. 10,8mm**/ **Popis skla:** Bezpečnostní sklo vrstvené s akustickou fólií. **Popis vrstev skladby zasklení:** 1./ PLANIBEL CLEARLITE ESG/6mm/ + AKUSTICKÁ FÓLIE /0,76mm/ + IPLUS TOP1.1 /6mm/ 2./ARGON 90% /16mm/ 3./ STRATOPHONE 44.2 Přímá vzduchová neprůzvučnost **Rw = 32dB**
				Těsnění, doplňky: U nadsvětlíku je provedeno těsnění s pěnovým jádrem zlepšujícím tepelnou izolaci. Zasklívací drážka - vložena tepelná izolace s izolačním klínem (minimalizace energetické ztráty v prostoru osazení skla. Osazení optimalizované izolační zóny s větším objemem pro přerušení tepelného mostu. Koextrudované středové těsnění se zdvojenou osazovací drážkou a praporky Distanční rámeček nerezový, popř. plastový (omezení vzniku kondenzátu). Okno provedeno v systému umožňující skrytý odvod kondenzátu - není instalována viditelná okapnička.
				Koeficienty prostupu tepla: celkový součinitel prostupu tepla Uw ,= 0,92 W. m-^{2}K^{-1}

VÝPIS TRUHLÁŘSKÝCH PRVKŮ - D (OTVORY VNITŘNÍ)

OZN.	SCHÉMATICKÝ POHLED	ROZMĚRY [mm]		POPIS
		ŠÍŘKA	VÝŠKA	
				Poznámky: Investor v průběhu realizace, před objednáním a dodáním dveří upřesní rozsah systému generálního a hlavních klíčů. Tento systém je součástí položky ve VV - návrh systému je součástí výpisu dveří. Dveře budou dodány vč. veškerých komponentů tak, aby byla zaručena 100% funkčnost dveří jako celku. Před objednáním dveří bude provedeno vzorkování a doplňující technická specifikace.
				Popis funkčnosti dveří: Dveře jsou otevírané JIS systémem, dále možnost mechanického zamykání. Dveře v klidovém stavu v uzavřené poloze.
				Rozměry dveří:1600(š)/ 2100+700(v)mm - zbylé komponenty budou provedeny v závislosti na tomto rozměru - bude provedena rozměrová koordinace.

POZNÁMKY
Nutno zaměřit před realizací!
Nutná konzultace s výrobcem před realizací.
Barevnost a povrchová úprava jednotlivých prvků bude odsouhlasena v průběhu realizace na vzorcích investorem a architektem!
Součástí prvku je provedení vzorků profilací!
Součástí dodávky je kotvící materiál a montáž prvku.

POČET KUSŮ	2.S	1.S	1.NP	2.NP	3.NP	4.NP	STŘECHA	CELKEM
	-	-	-	-	-	1	-	**1 ks**

OZN.	SCHÉMATICKÝ POHLED	ŠÍŘKA	VÝŠKA	POPIS
D 49	**VNITŘNÍ DVEŘE DŘEVĚNÉ (HPL LAMINÁT) S NADSVĚTLÍKEM + ZÁRUBEŇ**	700	2100 + 700	**DVEŘE**
				Nové, plné, jednokřídlé, systémové dřevěné dveře s proskleným nadsvětlíkem, JIS Mechanicky odolné, vnitřní, falcové, hladké, dřevěné, plné, jednokřídlé, typové s dodatečnou úpravou spodní hrany křídla proti vlhkosti . Dveře budou falcové 50 mm široké s třemi šroubovanými závěsy. Otvor pro zámek vyroben dle ČSN 74 6501. Dveře jsou v místě závěsů a zámku zesíleny výztuhami. Dveře budou ve zpracování s velmi vysokou frekvencí používání - projektová třída 4. Součástí položky jsou ocelové zárubně pro jednokřídlé dveře s nadsvětlíkem, nadsvětlík a systémové kování
				Materiál: dřevěné systémové dveře
				Povrchová úprava, barevnost: HPL LAMINÁT - vysokotlaký laminát tl. 0,8mm. Materiál má vysokou odolnost proti mechanickému poškození a oděru, vysokou odolnost proti čistícím a dezinfekčním prostředkům. Vhodné do extrémně namáhaných prostor. Barevnost: předpoklad RAL 7038 (matná)
				Kování, závěsy, panty: Provedení **1x KLIKA / KLIKA** (dělený čtyřhran) + **2x čtvercová cylindrická rozeta**. Povrch: broušený nerez matný. Kování dodáno v projektové třídě 4. Podoba kování - viz **technické podmínky TPDO_02**. Kování pro dřevěné dveře. **Závěsy, panty: 3ks systémových závěsů -** závěs pro falcové dveře v provedení s vysokým zatížením. Seřiditelné ve třech dimenzích, provedení pravolevé. Povrch nerez kartáčovaný - viz **technické podmínky TPDO_09**. Závěsy pro dřevěné dveře.
				Zámek, vložka, atd.: **1x elektromechanický zámek** (zadlabávací), samozamykací úzký, BT4, rozteč 92mm, backset 35mm - viz **technické podmínky TPDO_10** **1x protiplech k zámku** **1x vložka** - jednostranná cylindrická vložka +3klíče, bezpečnostní třída RC3, rozměr 29+10mm. **1x systémový kabel k zámkům** - délka 6m **1x systémová zadlabávací kabelová průchodka** - délka 280mm - viz **technické podmínky TPDO_12**

VÝPIS TRUHLÁŘSKÝCH PRVKŮ - D (OTVORY VNITŘNÍ)

OZN.	SCHÉMATICKÝ POHLED	ROZMĚRY [mm]		POPIS
		ŠÍŘKA	VÝŠKA	
				1x čtečka HID bezkontaktních karet Nutná koordinace navržených komponentů se systém generálního a hlavního klíče - viz příloha výpisu..
				JIS (Jednotný Identifikační Systém): dveře jsou napojeny na systém JIS - u dveří bude provedena příprava kabeláže a průchodek již při výrobě!
				Zvuková izolace: celková neprůzvučnost dveří Rw = 32dB (viz stavební akustika)
				Ostatní požadované vlastnosti: Dveře budou dodány v systému KLIMA III - tz. oddělení prostor vytápěných a nevytápěných - dveře mají speciální konstrukci obsahující Al vrstvu - čímž dochází k zabránění pronikání vlhkosti do dveří.
				Doplňky dveří: Padací lišta - Podlahové padací těsnící lišty - zabudovaná do spodní hrany obou křídel dveří (v drážce). Při zavírání dveří dosedá zavírací čep na zárubeň a vnitřní mechanismus lišty se silikonovým těsněním k podlaze vznikne tak dokonalé utěsnění. Výška přitlačení se nastaví na straně pomocí regulovaného šroubu. Lišty je možno zkracovat o 200mm. Neviditelná montáž na spodní hraně dveří.
				Těsnění, doplňky: Dveře jsou v místě závěsů a zámku zesíleny ocelovými výztuhami a po obvodu dveřního falcu je nalepena vytěsňující pěnící páska. Součástí položky je ostatního příslušenství určeného individuálně při realizaci (dubový práh, dveřní zarážky, kryty závěsů atd.).
				ZÁRUBEŇ
				Nová, ocelová, systémová zárubeň Univerzální jednodílná zárubeň pro jednokřídlé dveře s nadsvětlíkem se stínovou drážkou, typ "USD" - zárubeň je určena pro přímé zazdívání nebo zalévání do betonových příček. Podlahové zapuštění je standardně 30mm. Součástí dodávky je TPE-těsnění a dva nebo tři dveřní závěsy (dle typu zárubně). Na zárubni je vylisována nivelizační značka (ve výšce 1.000 mm od čisté podlahy) a značka podlahového zapuštění ve výšce 30 mm od spodku zárubně. Zárubeň je upravena základní antikorozní barvou. Bude dodána vč. veškerých kotvících prvků. Zárubeň - viz **technické podmínky TPDO_05**
				Materiál: žárově pozinkovaný plech síly 1,5 mm (vyrobený dle EN 10143 / DIN EN 10142).
				Povrchová úprava, barevnost: opatřeny speciálním reaktivním nátěrem, který zaručuje společně se zinkovou vrstvou vysokou protikorozní ochranu + 2 x nátěr vrchní krycí, vysoce otěru odolnou krycí barvou - předpoklad RAL 7016 nebo RAL 7012
				Specifikace dle typu do které jsou dveře osazeny (vč. otevíravosti): cihelné bloky tl. 200mm — **1P** — **0L**
				SVĚTLÍK
				Světlík vsazený do ocelové zárubně (rozměr 700/700mm) Jedná se o konstrukci tvořenou izolačním čirým dvojsklem s vymezovacím rámečkem. Tato bude vložena do systémové ocelové zárubně přes těsnění. Světlík bude pevný neotevíravý.
				Materiál - zasklení: izolační dvojsklo - čiré sklo: 1./ bezpečnostní čiré sklo STRATOBEL 66.2 (bezpečnostní fólie 0,8mm) povrchová úprava IPLUS TOP 1,1/**tl.12,8mm**/ 2./ mezera - ARGON 90% /**tl.16,0mm**/ 3./ bezpečnostní čiré sklo STRATOBEL 44.2 (fólie 0,8mm) /**tl. 10,8mm**/ **Popis skla:** Bezpečnostní sklo vrstvené s akustickou fólií. **Popis vrstev skladby zasklení:** 1./ PLANIBEL CLEARLITE ESG/6mm/ + AKUSTICKÁ FÓLIE /0,76mm/ + IPLUS TOP1.1 /6mm/ 2./ARGON 90% /16mm/ 3./ STRATOPHONE 44.2 Přímá vzduchová neprůzvučnost **Rw = 32dB**

VÝPIS TRUHLÁŘSKÝCH PRVKŮ - D (OTVORY VNITŘNÍ)

OZN.	SCHÉMATICKÝ POHLED	ROZMĚRY [mm]		POPIS
		ŠÍŘKA	VÝŠKA	
				Těsnění, doplňky: U nadsvětlíku je provedeno těsnění s pěnovým jádrem zlepšujícím tepelnou izolaci. Zasklívací drážka - vložena tepelná izolace s izolačním klínem (minimalizace energetické ztráty v prostoru osazení skla. Osazení optimalizované izolační zóny s větším objemem pro přerušení tepelného mostu. Koextrudované středové těsnění se zdvojenou osazovací drážkou a praporky Distanční rámeček nerezový, popř. plastový (omezení vzniku kondenzátu).
				Koeficienty prostupu tepla: celkový součinitel prostupu tepla Uw ,= 0,92 W. m-^{2}K^{-1}
				Poznámky: Investor v průběhu realizace, před objednáním a dodáním dveří upřesní rozsah systému generálního a hlavních klíčů. Tento systém je součástí položky ve VV - návrh systému je součástí výpisu dveří. Dveře budou dodány vč. veškerých komponentů tak, aby byla zaručena 100% funkčnost dveří jako celku. Před objednáním dveří bude provedeno vzorkování a doplňující technická specifikace.
				Popis funkčnosti dveří: Dveře jsou otevírané JIS systémem, dále možnost mechanického zamykání. Dveře v klidovém stavu v uzavřené poloze.
				Rozměry dveří:700(š)/ 2100+700(v)mm - zbylé komponenty budou provedeny v závislosti na tomto rozměru - bude provedena rozměrová koordinace.

POZNÁMKY
Nutno zaměřit před realizací!
Nutná konzultace s výrobcem před realizací.
Barevnost a povrchová úprava jednotlivých prvků bude odsouhlasena v průběhu realizace na vzorcích investorem a architektem!
Součástí prvku je provedení vzorků profilací!
Součástí dodávky je kotvící materiál a montáž prvku.

	2.S	1.S	1.NP	2.NP	3.NP	4.NP	STŘECHA	CELKEM
POČET KUSŮ	-	-	-	-	-	1P 0L	-	1P

VÝPIS TRUHLÁŘSKÝCH PRVKŮ - D (OTVORY VNITŘNÍ)

OZN.	SCHÉMATICKÝ POHLED	ROZMĚRY [mm]		POPIS
		ŠÍŘKA	VÝŠKA	
D 50	**VNITŘNÍ DVEŘE DŘEVĚNÉ (HPL LAMINÁT) POSUVNÉ + SYSTÉMOVÉ POUZDRO + OBLOŽKOVÁ ZÁRUBEŇ + POSUVNÝ SYSTÉM** (VČ. DORAZOVÉHO SLOUPKU)	1400	2100	**DVEŘE + POSUVNÝ SYSTÉM**
				Nové, plné, dvoukřídlé, systémové dřevěné dveře, posuvné, do systémového pouzdra Mechanicky odolné, vnitřní, falcové, hladké, dřevěné, plné, dvoukřídlé, typové s dodatečnou úpravou spodní hrany křídla proti vlhkosti . Dveře budou falcové 50mm široké s třemi šroubovanými závěsy. Otvor pro zámek vyroben dle ČSN 74 6501. Dveře jsou v místě závěsů a zámku zesíleny výztuhami. Dveře budou ve zpracování s velmi vysokou frekvencí používání - projektová třída 4. Součástí položky jsou dřevěné obložkové zárubně pro dvoukřídlé posuvné dveře do pouzdra, systémové pouzdro, systém pro posuvné dveře a systémové kování
				Materiál: dřevěné systémové dveře
				Povrchová úprava, barevnost: HPL LAMINÁT - vysokotlaký laminát tl. 0,8mm. Materiál má vysokou odolnost proti mechanickému poškození a oděru, vysokou odolnost proti čistícím a dezinfekčním prostředkům. Vhodné do extrémně namáhaných prostor. Barevnost: předpoklad RAL 7038 (matná)
				Kování, závěsy, panty: Provedení **2x MUŠLE/MUŠLE** + **2x čtvercová cylindrická rozeta**. Povrch: broušený nerez matný. Kování dodáno v projektové třídě 4. Podoba kování - viz **technické podmínky TPDO_02,17**. Kování pro dřevěné dveře. **Pojezdy: 1x systém pro posuvné dveře do pouzdra -** posun pomocí horní kolejnice, která je kotvená v pouzdru. Součástí pojezdu jsou plynové tlumiče dojezdu! Z důvodu uzamčení dveří bude instalován systémový dřevěný sloupek.
				Zámek, vložka, atd.: **1x mechanický zadlabávací zámek -** přidaný hákový. Bezpečnostní DIN zámek určený pro nejvyšší bezpečnostní požadavky, vybavený kaleným a nýtovaným hákem. **1x protiplech k zámku** **1x vložka** - jednostranná cylindrická vložka +3klíče, bezpečnostní třída RC3, rozměr 29+10mm. Nutná koordinace navržených komponentů se systém generálního a hlavního klíče - viz příloha výpisu.
				JIS (Jednotný Identifikační Systém): dveře nejsou napojeny na systém JIS
				Zvuková izolace: celková neprůzvučnost dveří Rw = 32dB (viz stavební akustika)
				Ostatní požadované vlastnosti: Dveře budou dodány jako **voděodolné do vlhkého prostředí** - tomuto bude přizpůsoben materiál dveří, který zaručuje stabilní a netečnou konstrukci v prostředích, kde se očekává kontakt se zvýšenou vzdušnou vlhkostí nebo s vodou.
				Doplňky dveří: Těsnící systémový kartáček - zabudovaná do spodní hrany dveří (v drážce) a ve svislých částech pouzdra pro dveře.Vysoká mechanická odolnost kartáčku, odolnost proti pronikání vzduchu a vody. Kartáček bude dodán ve variantě s vysokou hustotou vlasu (HD - velmi hustý)
				Těsnění, doplňky: Dveře jsou v místě závěsů zesíleny ocelovými výztuhami v místech dojezdu jsou instalovány dorazové těsnění pro oboustranný tichý doraz. Součástí položky je ostatního příslušenství určeného individuálně při realizaci (dubový práh, dveřní zarážky, kryty závěsů atd.)
				SYSTÉMOVÉ POUZDRO PRO POSUVNÉ DVEŘE
				Nové systémové pouzdro pro dvoukřídlé posuvné zapuštěné dveře Systémové plechové pouzdro pro posuvné dvoukřídlé dveře. Pouzdro pro zabudování do zdiva. skládá se z hliníkového rámu, vyztužených příčných profilů, rozpěr, vytlačovaných hliníkových profilů,kolejnice, kombinovaného systému zadního úchytu dveří a vodícího trnu, oboustranného tichého dorazu, ochranného profilu, který zamezuje deformaci dveří ve vlhkých prostorech a zlepšuje posuv, atd. tak aby byla zajištěna 100% funkčnost prvků - pouzdro pro dveře s velmi vysokou četností otevírání (4. projektová třída).. 70mm. Doporučené rozměry hrubého stavebního otvoru pro stavební pouzdro do zděných systémů jsou (H +20mm a E +40mm).. Průchod v.2100mm / š. 1400mm. Stavební pouzdro není schopné nést zatížení - překlad nad otvorem viz. výpisy překladů v PD. Pouzdro bude skryto ve zdivu (uvažováno vč. povrchové úpravy nadpraží. Dodávka obsahuje těsnící kartáček. Pouzdro - viz **technické podmínky TPDO_22,16**

VÝPIS TRUHLÁŘSKÝCH PRVKŮ - D (OTVORY VNITŘNÍ)

OZN.	SCHÉMATICKÝ POHLED	ROZMĚRY [mm]		POPIS
		ŠÍŘKA	VÝŠKA	
				ZÁRUBEŇ
				Nová, dřevěná obložková, systémová zárubeň Univerzální obložková zárubeň pro dvoukřídlé dveře , falcová - zárubeň je určena pro posuvné dveře do systémového boxu. pro tl. zdiva 250mm (možnost uzamykání dveří). Bude dodána vč. veškerých kotvících prvků. Napojení vrchního vodorovného nadpraží k svislým dílům tzv. ,, na tupo".
				Materiál, povrchová úprava, barevnost: totožná s dveřním křídlem
				Poznámky: Investor v průběhu realizace, před objednáním a dodáním dveří upřesní rozsah systému generálního a hlavních klíčů. Tento systém je součástí položky ve VV - návrh systému je součástí výpisu dveří. Dveře budou dodány vč. veškerých komponentů tak, aby byla zaručena 100% funkčnost dveří jako celku. Před objednáním dveří bude provedeno vzorkování a doplňující technická specifikace.
				Popis funkčnosti dveří: Dveře jsou mechanicky uzamykatelné klíčem. Dveře v klidovém stavu v uzavřené poloze.
				Rozměry dveří: 1400(š)/ 2100(v)mm - zbylé komponenty budou provedeny v závislosti na tomto rozměru - bude provedena rozměrová koordinace.

POZNÁMKY
Nutno zaměřit před realizací!
Nutná konzultace s výrobcem před realizací.
Barevnost a povrchová úprava jednotlivých prvků bude odsouhlasena v průběhu realizace na vzorcích investorem a architektem!
Součástí prvku je provedení vzorků profilací!
Součástí dodávky je kotvící materiál a montáž prvku.

POČET KUSŮ	2.S	1.S	1.NP	2.NP	3.NP	4.NP	STŘECHA	CELKEM
	-	-	-	-	-	1	-	**1 ks**

VÝPIS TRUHLÁŘSKÝCH PRVKŮ - D (OTVORY VNITŘNÍ)

OZN.	SCHÉMATICKÝ POHLED	ROZMĚRY [mm]		POPIS
		ŠÍŘKA	VÝŠKA	
D 51	**VNITŘNÍ DVEŘE DŘEVĚNÉ (HPL LAMINÁT) + ZÁRUBEŇ**	700	2100	**DVEŘE**
				Nové, plné, jednokřídlé, systémové dřevěné dveře, JIS Mechanicky odolné, vnitřní, falcové, hladké, dřevěné, plné, jednokřídlé typové s dodatečnou úpravou spodní hrany křídla proti vlhkosti . Dveře budou falcové s třemi šroubovanými závěsy na křídle. Otvor pro zámek vyroben dle ČSN 74 6501. Dveře jsou v místě závěsů a zámku zesíleny výztuhami. Dveře budou ve zpracování s velmi vysokou frekvencí používání - projektová třída 4. Součástí položky jsou ocelové zárubně pro jednokřídlé dveře a systémové kování.
				Materiál: dřevěné systémové dveře
				Povrchová úprava, barevnost: HPL LAMINÁT - vysokotlaký laminát tl. 0,8mm. Materiál má vysokou odolnost proti mechanickému poškození a oděru, vysokou odolnost proti čistícím a dezinfekčním prostředkům. Vhodné do extrémně namáhaných prostor. Barevnost: předpoklad RAL 7038 (matná)
				Kování, závěsy, panty: Provedení **1x KLIKA / KLIKA** (dělený čtyřhran) + **2x čtvercová cylindrická rozeta**. Povrch: broušený nerez matný. Kování dodáno v projektové třídě 4. Podoba kování - viz **technické podmínky TPDO_02**. Kování pro dřevěné dveře. **Závěsy, panty: 3ks systémových závěsů -** závěs pro falcové dveře v provedení s vysokým zatížením. Seřiditelné ve třech dimenzích, provedení pravolevé. Povrch nerez kartáčovaný - viz **technické podmínky TPDO_09**. Závěsy pro dřevěné dveře. Kování umožňuje možnost nastavení 45°dorazu kliky kvůli aktivaci elektrozámků!
				Zámek, vložka, zástrč, atd.: **1x elektromechanický zámek** (zadlabávací), samozamykací úzký, BT4, rozteč 92mm, backset 35mm - viz **technické podmínky TPDO_10** **1x protiplech k zámku** **1x vložka** - jednostranná cylindrická vložka +3klíče, bezpečnostní třída RC3, rozměr 29+10mm. **1x systémový kabel k zámkům** - délka 6m **1x systémová zadlabávací kabelová průchodka** - délka 280mm - viz **technické podmínky TPDO_12** **1x čtečka HID bezkontaktních karet** Nutná koordinace navržených komponentů se systém generálního a hlavního klíče - viz příloha výpisu.
				JIS (Jednotný Identifikační Systém): dveře jsou napojeny na systém JIS - u dveří bude provedena příprava kabeláže a průchodek již při výrobě!
				Zvuková izolace: celková neprůzvučnost dveří Rw = 32dB (viz stavební akustika)
				Ostatní požadované vlastnosti: Dveře budou dodány jako **voděodolné do vlhkého prostředí** - tomuto bude přizpůsoben materiál dveří, který zaručuje stabilní a netečnou konstrukci v prostředích, kde se očekává kontakt se zvýšenou vzdušnou vlhkostí nebo s vodou
				Doplňky dveří: Padací lišta - Podlahové padací těsnící lišty - zabudovaná do spodní hrany dveří (v drážce). Při zavírání dveří dosedá zavírací čep na zárubeň a vnitřní mechanismus lišty se silikonovým těsněním k podlaze vznikne tak dokonalé utěsnění. Výška přitlačení se nastaví na straně pomocí regulovaného šroubu. Lišty je možno zkracovat o 200mm. Neviditelná montáž na spodní hraně dveří.
				Těsnění, doplňky: Dveře jsou v místě závěsů a zámku zesíleny ocelovými výztuhami a po obvodu dveřního falcu je nalepena vytěsňující pěnící páska. Součástí položky je ostatního příslušenství určeného individuálně při realizaci (dubový práh, dveřní zarážky, kryty závěsů atd.)

VÝPIS TRUHLÁŘSKÝCH PRVKŮ - D (OTVORY VNITŘNÍ)

OZN.	SCHÉMATICKÝ POHLED	ROZMĚRY [mm]		POPIS
		ŠÍŘKA	VÝŠKA	

ZÁRUBEŇ

Nová, ocelová, systémová zárubeň
Univerzální jednodílná zárubeň pro jednokřídlé dveře se stínovou drážkou, typ "USD" - zárubeň je určena pro přímé zazdívání, zalévání do betonových příček nebo vkládání do SDK konstrukcí. Podlahové zapuštění je standardně 30mm. Součástí dodávky je TPE-těsnění a dva nebo tři dveřní závěsy (dle typu zárubně). Na zárubni je vylisována nivelizační značka (ve výšce 1.000 mm od čisté podlahy) a značka podlahového zapuštění ve výšce 30 mm od spodku zárubně. Zárubeň je upravena základní antikorozní barvou. Bude dodána vč. veškerých kotvících prvků. Zárubeň - viz **technické podmínky TPDO_05**

Materiál: žárově pozinkovaný plech síly 1,5 mm (vyrobený dle EN 10143 / DIN EN 10142).

Povrchová úprava, barevnost: opatřeny speciálním reaktivním nátěrem, který zaručuje společně se zinkovou vrstvou vysokou protikorozní ochranu + 2 x nátěr vrchní krycí, vysoce otěru odolnou krycí barvou - předpoklad RAL 7016 nebo RAL 7012

Specifikace dle typu do které jsou dveře osazeny (vč. otevíravosti):	cihelné bloky tl. 125mm	**1P**	**0L**

Poznámky:
Investor v průběhu realizace, před objednáním a dodáním dveří upřesní rozsah systému generálního a hlavních klíčů. Tento systém je součástí položky ve VV - návrh systému je součástí výpisu dveří.
Dveře budou dodány vč. veškerých komponentů tak, aby byla zaručena 100% funkčnost dveří jako celku. Před objednáním dveří bude provedeno vzorkování a doplňující technická specifikace.Dveře budou dodány vč. veškerých atestů jako systém, splňující požadavky na požární odolnost!

Popis funkčnosti dveří: Dveře jsou otevírané JIS systémem, dále možnost mechanického zamykání. Dveře v klidovém stavu v uzavřené poloze.

Rozměry dveří:700(š)/ 2100(v)mm - zbylé komponenty budou provedeny v závislosti na tomto rozměru - bude provedena rozměrová koordinace.

POZNÁMKY

Nutno zaměřit před realizací!
Nutná konzultace s výrobcem před realizací.
Barevnost a povrchová úprava jednotlivých prvků bude odsouhlasena v průběhu realizace na vzorcích investorem a architektem!
Součástí prvku je provedení vzorků profilací!
Součástí dodávky je kotvící materiál a montáž prvku.

POČET KUSŮ	2.S	1.S	1.NP	2.NP	3.NP	4.NP	STŘECHA	CELKEM
	-	1P 0L	-	-	-	-	-	1P

VÝPIS TRUHLÁŘSKÝCH PRVKŮ - D (OTVORY VNITŘNÍ)

OZN.	SCHÉMATICKÝ POHLED	ROZMĚRY [mm]		POPIS
		ŠÍŘKA	VÝŠKA	
D 52	**VNITŘNÍ DVEŘE DŘEVĚNÉ (HPL LAMINÁT) + ZÁRUBEŇ**	800	2100	**DVEŘE**
				Nové, plné, jednokřídlé, systémové dřevěné dveře Mechanicky odolné, vnitřní, falcové, hladké, dřevěné, plné, jednokřídlé, typové s dodatečnou úpravou spodní hrany křídla proti vlhkosti . Dveře budou falcové 50 mm široké s třemi šroubovanými závěsy. Otvor pro zámek vyroben dle ČSN 74 6501. Dveře jsou v místě závěsů a zámku zesíleny výztuhami. Dveře budou opatřeny dveřní zástrčí. Dveře budou ve zpracování s velmi vysokou frekvencí používání - projektová třída 4. Součástí položky jsou ocelové zárubně pro jednokřídlé dveře a systémové kování
				Materiál: dřevěné systémové dveře
				Povrchová úprava, barevnost: HPL LAMINÁT - vysokotlaký laminát tl. 0,8mm. Materiál má vysokou odolnost proti mechanickému poškození a oděru, vysokou odolnost proti čistícím a dezinfekčním prostředkům. Vhodné do extrémně namáhaných prostor. Barevnost: předpoklad RAL 7038 (matná)
				Kování, závěsy, panty: Provedení **1x KLIKA / KLIKA** + **2x čtvercová cylindrická rozeta**. Povrch: broušený nerez matný. Kování dodáno v projektové třídě 4. Podoba kování - viz **technické podmínky TPDO_02**. Kování pro dřevěné dveře. **Závěsy, panty: 3ks systémových závěsů -** závěs pro falcové dveře v provedení s vysokým zatížením. Seřiditelné ve třech dimenzích, provedení pravolevé. Povrch nerez kartáčovaný - viz **technické podmínky TPDO_09**. Závěsy pro dřevěné dveře.
				Zámek, vložka: **Mechanický zámek (zadlabávací)** - otevírání pomocí klíče. Jedná se o mechanicky odolný zámek pro plné dveře - viz **technické podmínky TPDO_03.** dodáno vč. protiplechu k zámku **Vložka** - jednostranná cylindrická vložka +3klíče, bezpečnostní třída RC3, rozměr 29+10mm. Nutná koordinace navržených komponentů se systém generálního a hlavního klíče - viz příloha výpisu.
				JIS (Jednotný Identifikační Systém): dveře nejsou napojeny na systém JIS
				Zvuková izolace: celková neprůzvučnost dveří Rw = 32dB (viz stavební akustika)
				Ostatní požadované vlastnosti: Dveře budou dodány v systému KLIMA III - tz. oddělení prostor vytápěných a nevytápěných - dveře mají speciální konstrukci obsahující Al vrstvu - čímž dochází k zabránění pronikání vlhkosti do dveří. Dveře budou dodány jako **voděodolné do vlhkého prostředí** - tomuto bude přizpůsoben materiál dveří, který zaručuje stabilní a netečnou konstrukci v prostředích, kde se očekává kontakt se zvýšenou vzdušnou vlhkostí nebo s vodou
				Doplňky dveří: Padací lišta - Podlahové padací těsnící lišty - zabudovaná do spodní hrany obou křídel dveří (v drážce). Při zavírání dveří dosedá zavírací čep na zárubeň a vnitřní mechanismus lišty se silikonovým těsněním k podlaze vznikne tak dokonalé utěsnění. Výška přitlačení se nastaví na straně pomocí regulovaného šroubu. Lišty je možno zkracovat o 200mm. Neviditelná montáž na spodní hraně dveří.
				Těsnění, doplňky: Dveře jsou v místě závěsů a zámku zesíleny ocelovými výztuhami a po obvodu dveřního falcu je nalepena vytěsňující pěnící páska. Součástí položky je ostatního příslušenství určeného individuálně při realizaci (dubový práh, dveřní zarážky, kryty závěsů atd.).
				ZÁRUBEŇ
				Nová, ocelová, systémová zárubeň Univerzální jednodílná zárubeň pro jednokřídlé dveře se stínovou drážkou, typ "USD" - zárubeň je určena pro přímé zazdívání nebo zalévání do betonových příček. Podlahové zapuštění je standardně 30mm. Součástí dodávky je TPE-těsnění a dva nebo tři dveřní závěsy (dle typu zárubně). Na zárubni je vylisována nivelizační značka (ve výšce 1.000 mm od čisté podlahy) a značka podlahového zapuštění ve výšce 30 mm od spodku zárubně. Zárubeň je upravena základní antikorozní barvou. Bude dodána vč. veškerých kotvících prvků. Zárubeň - viz **technické podmínky TPDO_05**

VÝPIS TRUHLÁŘSKÝCH PRVKŮ - D (OTVORY VNITŘNÍ)

OZN.	SCHÉMATICKÝ POHLED	ROZMĚRY [mm]		POPIS
		ŠÍŘKA	VÝŠKA	
				Materiál: žárově pozinkovaný plech síly 1,5 mm (vyrobený dle EN 10143 / DIN EN 10142).
				Povrchová úprava, barevnost: opatřeny speciálním reaktivním nátěrem, který zaručuje společně se zinkovou vrstvou vysokou protikorozní ochranu + 2 x nátěr vrchní krycí, vysoce otěru odolnou krycí barvou - předpoklad RAL 7016 nebo RAL 7012
				Specifikace dle typu do které jsou dveře osazeny (vč. otevíravosti): cihelné bloky tl. 125 mm **1P** **0L**
				Poznámky: Investor v průběhu realizace, před objednáním a dodáním dveří upřesní rozsah systému generálního a hlavních klíčů. Tento systém je součástí položky ve VV - návrh systému je součástí výpisu dveří. Dveře budou dodány vč. veškerých komponentů tak, aby byla zaručena 100% funkčnost dveří jako celku. Před objednáním dveří bude provedeno vzorkování a doplňující technická specifikace. Dveře budou dodány vč. veškerých atestů jako systém, splňující požadavky na požární odolnost!
				Popis funkčnosti dveří: Dveře jsou mechanicky uzamykatelné klíčem. Dveře v klidovém stavu v uzavřené poloze.
				Rozměry dveří:800(š)/ 2100 (v)mm - zbylé komponenty budou provedeny v závislosti na tomto rozměru - bude provedena rozměrová koordinace.

POZNÁMKY
Nutno zaměřit před realizací!
Nutná konzultace s výrobcem před realizací.
Barevnost a povrchová úprava jednotlivých prvků bude odsouhlasena v průběhu realizace na vzorcích investorem a architektem!
Součástí prvku je provedení vzorků profilací!
Součástí dodávky je kotvící materiál a montáž prvku.

POČET KUSŮ	2.S	1.S	1.NP	2.NP	3.NP	4.NP	STŘECHA	CELKEM
	-	1P 0L	-	-	-	-	-	**1P**

VÝPIS TRUHLÁŘSKÝCH PRVKŮ - D (OTVORY VNITŘNÍ)

OZN.	SCHÉMATICKÝ POHLED	ROZMĚRY [mm]		POPIS
		ŠÍŘKA	VÝŠKA	
D 53	**VNITŘNÍ DVEŘE DŘEVĚNÉ (HPL LAMINÁT) + ZÁRUBEŇ**	700	2100	**DVEŘE**
				Nové, plné, jednokřídlé, systémové dřevěné dveře Mechanicky odolné, vnitřní, falcové, hladké, dřevěné, plné, jednokřídlé, typové s dodatečnou úpravou spodní hrany křídla proti vlhkosti . Dveře budou falcové 50 mm široké s třemi šroubovanými závěsy. Otvor pro zámek vyroben dle ČSN 74 6501. Dveře jsou v místě závěsů a zámku zesíleny výztuhami. Dveře budou opatřeny dveřní zástrčí. Dveře budou ve zpracování s velmi vysokou frekvencí používání - projektová třída 4. Součástí položky jsou ocelové zárubně pro jednokřídlé dveře a systémové kování
				Materiál: dřevěné systémové dveře
				Povrchová úprava, barevnost: HPL LAMINÁT - vysokotlaký laminát tl. 0,8mm. Materiál má vysokou odolnost proti mechanickému poškození a oděru, vysokou odolnost proti čistícím a dezinfekčním prostředkům. Vhodné do extrémně namáhaných prostor. Barevnost: předpoklad RAL 7038 (matná)
				Kování, závěsy, panty: Provedení **1x KLIKA / KLIKA** + **2x čtvercová <u>WC</u> cylindrická rozeta**. Povrch: broušený nerez matný. Kování dodáno v projektové třídě 4. Podoba kování - viz **technické podmínky TPDO_02**. Kování pro dřevěné dveře. **Závěsy, panty: 3ks systémových závěsů -** závěs pro falcové dveře v provedení s vysokým zatížením. Seřiditelné ve třech dimenzích, provedení pravolevé. Povrch nerez kartáčovaný - viz **technické podmínky TPDO_09**. Závěsy pro dřevěné dveře.
				Zámek, vložka: **Mechanický zámek** pro koupelny a WC, spodní ořech pro WC kličku - viz **technické podmínky TPDO_14.** dodáno vč. protiplechu k zámku **Vložka** - wc kování - cylindrická vložka. Certifikovaná do 3. bezpečnostní třídy. bude kompatibilní s WC rozetou (viz text výše) Nutná koordinace navržených komponentů se systém generálního a hlavního klíče - viz příloha výpisu.
				JIS (Jednotný Identifikační Systém): dveře nejsou napojeny na systém JIS
				Zvuková izolace: celková neprůzvučnost dveří Rw = 32dB (viz stavební akustika)
				Ostatní požadované vlastnosti: Dveře budou dodány v systému KLIMA III - tz. oddělení prostor vytápěných a nevytápěných - dveře mají speciální konstrukci obsahující Al vrstvu - čímž dochází k zabránění pronikání vlhkosti do dveří. Dveře budou dodány jako **voděodolné do vlhkého prostředí** - tomuto bude přizpůsoben materiál dveří, který zaručuje stabilní a netečnou konstrukci v prostředích, kde se očekává kontakt se zvýšenou vzdušnou vlhkostí nebo s vodou
				Doplňky dveří: Padací lišta - Podlahové padací těsnící lišty - zabudovaná do spodní hrany obou křídel dveří (v drážce). Při zavírání dveří dosedá zavírací čep na zárubeň a vnitřní mechanismus lišty se silikonovým těsněním k podlaze vznikne tak dokonalé utěsnění. Výška přitlačení se nastaví na straně pomocí regulovaného šroubu. Lišty je možno zkracovat o 200mm. Neviditelná montáž na spodní hraně dveří.
				Těsnění, doplňky: Dveře jsou v místě závěsů a zámku zesíleny ocelovými výztuhami a po obvodu dveřního falcu je nalepena vytěsňující pěnící páska. Součástí položky je ostatního příslušenství určeného individuálně při realizaci (dubový práh, dveřní zarážky, kryty závěsů atd.).
				ZÁRUBEŇ
				Nová, ocelová, systémová zárubeň Univerzální jednodílná zárubeň pro jednokřídlé dveře se stínovou drážkou, typ "USD" - zárubeň je určena pro přímé zazdívání nebo zalévání do betonových příček. Podlahové zapuštění je standardně 30mm. Součástí dodávky je TPE-těsnění a dva nebo tři dveřní závěsy (dle typu zárubně). Na zárubni je vylisována nivelizační značka (ve výšce 1.000 mm od čisté podlahy) a značka podlahového zapuštění ve výšce 30 mm od spodku zárubně. Zárubeň je upravena základní antikorozní barvou. Bude dodána vč. veškerých kotvících prvků. Zárubeň - viz **technické podmínky TPDO_05**

VÝPIS TRUHLÁŘSKÝCH PRVKŮ - D (OTVORY VNITŘNÍ)

OZN.	SCHÉMATICKÝ POHLED	ROZMĚRY [mm]		POPIS
		ŠÍŘKA	VÝŠKA	
				Materiál: žárově pozinkovaný plech síly 1,5 mm (vyrobený dle EN 10143 / DIN EN 10142).
				Povrchová úprava, barevnost: opatřeny speciálním reaktivním nátěrem, který zaručuje společně se zinkovou vrstvou vysokou protikorozní ochranu + 2 x nátěr vrchní krycí, vysoce otěru odolnou krycí barvou - předpoklad RAL 7016 nebo RAL 7012
				Specifikace dle typu do které jsou dveře osazeny (vč. otevíravosti): cihelné bloky tl. 200mm **0P** **1L**
				Poznámky: Investor v průběhu realizace, před objednáním a dodáním dveří upřesní rozsah systému generálního a hlavních klíčů. Tento systém je součástí položky ve VV - návrh systému je součástí výpisu dveří. Dveře budou dodány vč. veškerých komponentů tak, aby byla zaručena 100% funkčnost dveří jako celku. Před objednáním dveří bude provedeno vzorkování a doplňující technická specifikace. Dveře budou dodány vč. veškerých atestů jako systém, splňující požadavky na požární odolnost!
				Popis funkčnosti dveří: Dveře jsou mechanicky uzamykatelné klíčem. Dveře v klidovém stavu v uzavřené poloze.
				Rozměry dveří:700(š)/ 2100 (v)mm - zbylé komponenty budou provedeny v závislosti na tomto rozměru - bude provedena rozměrová koordinace.

POZNÁMKY
Nutno zaměřit před realizací!
Nutná konzultace s výrobcem před realizací.
Barevnost a povrchová úprava jednotlivých prvků bude odsouhlasena v průběhu realizace na vzorcích investorem a architektem!
Součástí prvku je provedení vzorků profilací!
Součástí dodávky je kotvící materiál a montáž prvku.

POČET KUSŮ	2.S	1.S	1.NP	2.NP	3.NP	4.NP	STŘECHA	CELKEM
	-	-	1L	-	-	-	-	1L

PŘÍLOHY VÝPISU

TPDO_01

Systém dveřního zavírače s horní montáží pro dvoukřídlové dveře, s integrovanou mechanickou regulací posloupnosti zavírání

U dvoukřídlových dveří je správná posloupnost zavírání obou jejich křídel zajištěna integrovanou regulací posloupnosti zavírání.

Princip funkce:

Při zavírání dveří aktivní křídlo zůstane ve vyčkávací poloze, dokud nedojde k uzavření pasivního křídla a následně k uvolnění aktivního křídla integrovanou regulací posloupnosti zavírání.

U systémového řešení s dveřními zavírači s horní montáží pro dvoukřídlové dveře je ovládací řízení realizováno mechanickou regulací posloupnosti zavírání, integrovanou do kluzné vodicí lišty ISM. Na základě toho lze upustit od tradičního regulátoru posloupnosti zavírání, který negativně ovlivňuje vzhled dveří. Dodatečné práce na rámu dveří nejsou potřeba.

Charakteristické vlastnosti výrobku

- systémové řešení tvořené dvěma dveřními zavírači s horní montáží , s nastavitelnou silou zavírání v rozsahu velikostí 2–6 EN 1154 (na úzkých pasivních křídlech dveří alternativně TS 3000 V), kombinovanými s kluznou vodicí lištou ISM s integrovanou mechanickou regulací posloupnosti zavírání odzkoušenou podle EN 1158

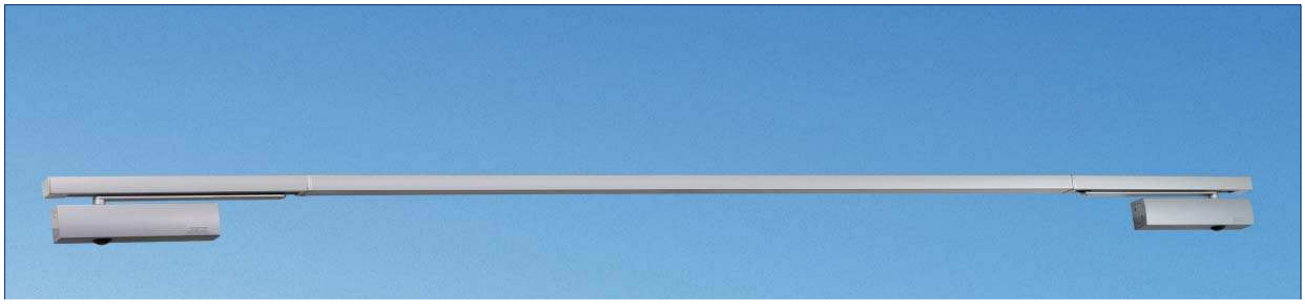

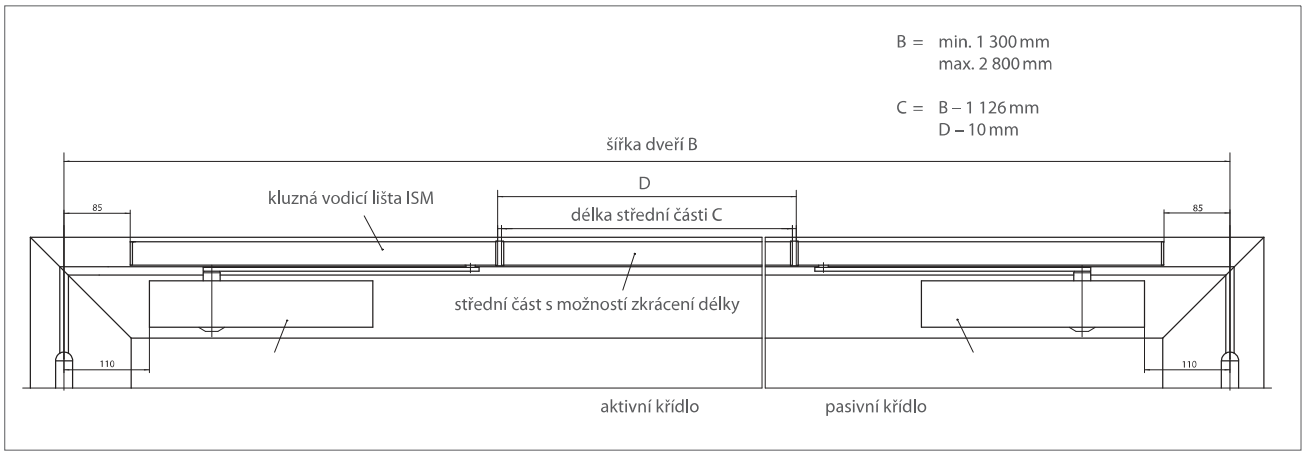

obr. 56-1

TPDO_01

Text rozpisu

Systém dveřního zavírače s horní montáží
k montáži na požární a kouřotěsné dveře, podle EN 1158,
s integrovanou mechanickou regulací posloupnosti zavírání, síla zavírání v rozsahu velikostí EN 2–6, rychlost zavírání a koncový doraz nastavitelné zepředu, tlumení otevírání regulovatelné zepředu, s optickou indikací velikosti, normální montáž na křídlo dveří/na straně závěsů, s montážní deskou

Barevný odstín:
( ) stříbrná
( ) tmavá bronzová
( ) bílá
( ) barevný odstín podle RAL …

Oblast použití

- pro dvoukřídlové dveře, šířka křídla max. 1 400 mm
- nejmenší šířka dveří, vzdálenost závěsů „b“ = 1 300 mm
  největší šířka dveří, vzdálenost závěsů „b“ = 2 800 mm
- prodloužená délka (pouze pro stranu závěsů) do 3 200 mm
- je možné symetrické i asymetrické dělení dveří,
  nejmenší šířka pasivního křídla = 400 mm
  (nejmenší šířka pasivního křídla u TS 3000 V = 340 mm)
- pro požární a kouřotěsné dveře (je nutno dodržovat konkrétní národní předpisy jednotlivých zemí)
- pro dveře s dorazem otevíravé vpravo a vlevo
  možnost použití bez nutnosti přestavby

Standardní provedení / rozsah dodávky

Systémové řešení tvořené částmi:
2 ks dveřní zavírač s horní montáží . kompletní, s montážním materiálem a vrtací šablonou (montážní deska není součástí dodávky), další potřebný materiál: průběžná kluzná vodicí lišta se dvěma pákami a integrovanou mechanickou regulací posloupnosti zavírání

TPDO_01

označení	provedení	ident. č.
velikost 2–6 dveřní zavírač bez kluzné vodicí lišty, bez páky	stříbrná	027333
	tmavá bronzová	027334
	bílá RAL 9016	027335
	barevný odstín podle RAL	027336
kluzná vodicí lišta s integrovanou mechanickou regulací posloupnosti zavírání, k montáži na straně závěsů	stříbrná	115549
	tmavá bronzová	115550
	bílá RAL 9016	115591
	odstín nerezová ocel[2]	115592
	barevný odstín podle RAL	115593
kluzná vodicí lišta , prodloužená délka do 3 200 mm	stříbrná	115598
	barevný odstín podle RAL	115599
jednotka mechanického nastavení polohy trvalého otevření pro kluznou vodicí lištu ISM[1]		118437
montážní materiál		
montážní deska pro dveře bez možného přímého upevnění zavírače	stříbrná	049185
	tmavá bronzová	052351
	bílá RAL 9016	068627
	pozinkovaná ocel	057956
	barevný odstín podle RAL	029176
montážní deska pro kluznou vodicí lištu ISM	stříbrná	118702
	barevný odstín podle RAL	118703
příslušenství		
odnímatelné kryty (lze použít pouze při montáži na křídlo dveří)	stříbrná	067724
	tmavá bronzová	067725
	bílá RAL 9016	067726
	leštěná mosaz	072698
	nerezová ocel	072696
	barevný odstín podle RAL	000756

[1] není určeno pro požární a kouřotěsné dveře
[2] provedení v barevném odstínu nerezová ocel pouze do suchých prostorů

TPDO_02

MATERIÁL
- Nerezová ocel

DOSTUPNÉ POVRCHY
- Nerez - broušeno, nerez - matný

MONTÁŽ
- Vrtání s PROFI šablonou, sešroubování pomocí sešroubovacích pouzder skrze zámek

MECHANIKA
- systémem vratných pružin a systémem sešroubovacích pouzder

ROZMĚROVÉ POUŽITÍ
- Standard pro tl. dveří 38 - 45 mm, možnosti montáže pro tloušťky dveří 38 - 126 mm

PŘÍSLUŠENSTVÍ

- Součástí balení je
  - čtyřhran
  - sada červíků
  - zajišťovací gel proti uvolnění
  - spojovací materiál
  - montážní návod
  - záruční list

ZÁRUKA
- Mechanika 3 roky
- Povrch nerez 5 let, titan 15 let

POUŽITÍ

- Na interiérové i exteriérové dveřekt

SADA
- Kompletní set včetně spodních zámkových rozet

Projekt tř. 4
- **kování s vratnou pružinou**
- **sada vč. spodních rozet s pouzdry**
- **sešroubování pouzdry proti sobě**
- **kovové podrozety**
- **celonerezové provedení vč. krčku**
- **nerezový čtyřhran**
- **nerezový červík**
- **zajištovací gel**
- **vrtání PROFI šablono vrtákem ø 6,4 mm**
- **záruka 7 let, titan 15 let**
- **montáž pro tloušťku dveří 38 - 126 mm**
- **v balení montážní materiál pro tl. dveří 38 - 45 mm**

Zatřídění kování podle normy
EN 1906:2012, ČSN EN 1906 16 5776.

Projekt tř. 4
4 7 - D1 1 4 1 B

4 Kategorie použití ..
vysoká frekvence používání na dveřích, které jsou předmětem častého hrubého používání, např. fotbalové stadiony, kasárna, veřejné toalety, atd.

7 Životnost ..
vysoká frekvence používání: 200 000 cyklů
- Hmotnost dveří ..
(bez klasifikace)
D1 Požární odolnost ..
pro použití na kouřotěsných a požárně odolných dveřích s požadavky na speciální střed v klice/knoflíku, zkoušených s 200000 cykly na zkušebních dveřích.
1 Ochrana ..
použití v situacích vyžadujících ochranu
4 Odolnost proti korozi ..
velmi vysoká odolnost
1 Bezpečnost ..
mírná odolnost proti vloupání
B Typ ovládání ..
Typ ovládání .. kování s vratnou pružinou

TPDO_02

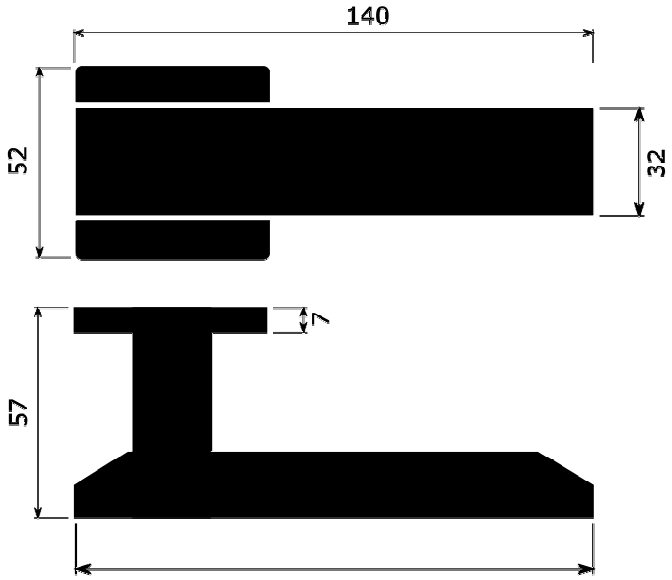

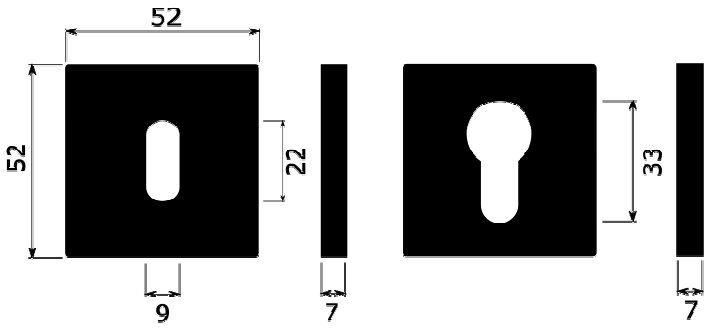

TPDO_02

MATERIÁL
- **Masivní nerez, broušen**

DOSTUPNÉ POVRCHY
- **Matný broušený nerez**

MONTÁŽ
- **Vrtání s PROFI šablonou, sešroubování pomocí sešroubovacích pouzder skrze zámek,**

MECHANIKA
- **M 2004 se systémem vratných pružin a systémem sešroubovacích pouzder**

ROZMĚROVÉ POUŽITÍ
- **Standard pro tloušťku dveří 38 - 45 mm, možnosti montáže pro tloušťky dveří 38 - 126 mm**

PŘÍSLUŠENSTVÍ

- **Součástí balení je**
  - **čtyřhran**
  - **červíky**
  - **zajišťovací gel proti uvolnění**
  - **spojovací materiál**
  - **montážní návod**
  - **záruční list**

ZÁRUKA
- **Mechanika 3 roky**
- **Povrchy 3 roky nikl a chrom, titany 15 let, mosaz natural doživotní záruka**

POUŽITÍ

- **Podle typu povrchu na interiérové i exteriérové dveře, pro hmotnost dveří do 60 kg**

SADA
- **Kompletní set včetně spodních zámkových rozet**

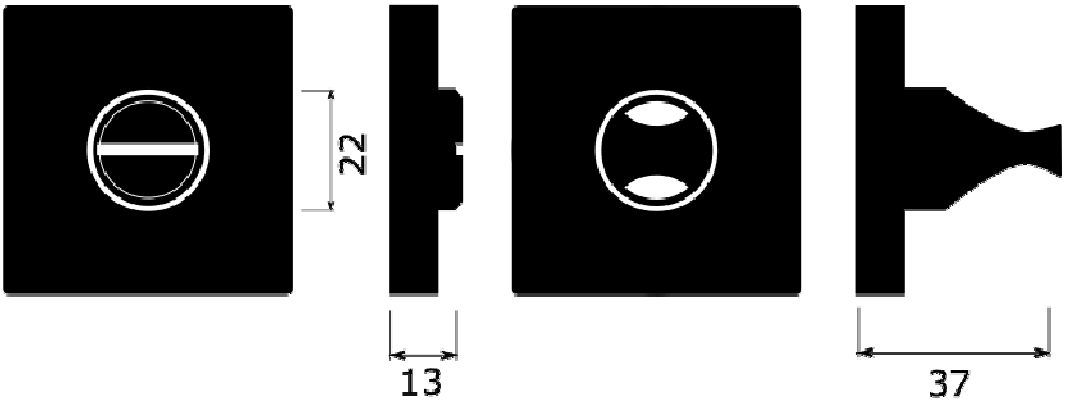

TPDO_03

Dveřní závěs
Závěs pro falcové dveře v objektovém provedení s vysokým zatížením
Odolný proti ohni a kouři
Seřizovatelný ve třech dimenzích
Provedení pravolevé
Nosnost páru pantů: 100 kg
Nutné přikoupit odpovídající kapsu do zárubně.
Baleno po 10 ks. Lze objednat i jiný počet, je však potřeba počítat s příplatkem za rozbalení.

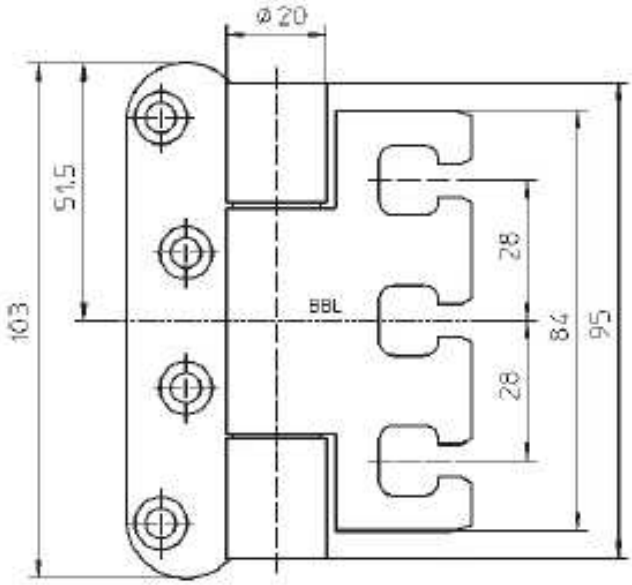

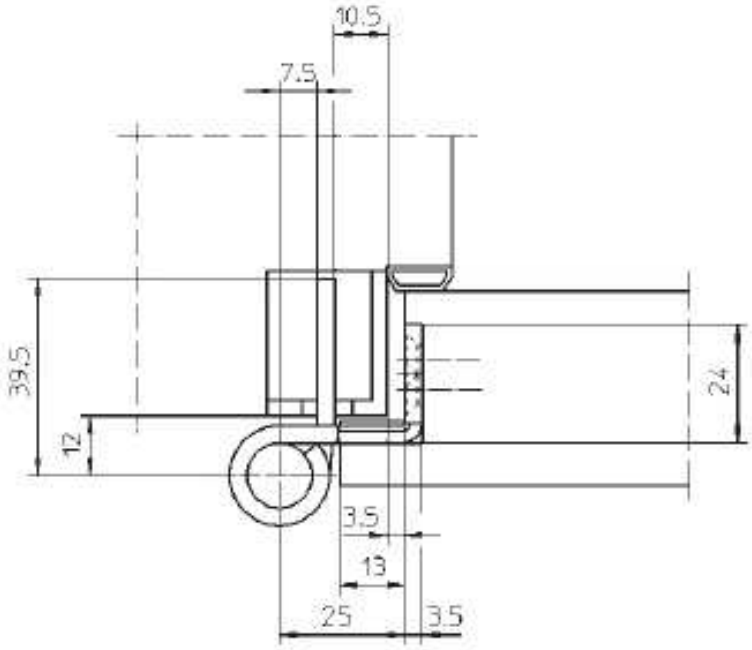

TPDO_04

provedení s požární odolností - označeno PP
dvouzápadový, pravo – levý
zámek s převodem (střelku lze ovládat přes cylindrickou vložku)
vhodný pro vstupní dveře do bytů, kanceláří a budov, kde je požadována požární odolnost
přeměnu zámku z pravého na levý a naopak lze provést jen ve vodorovné poloze, a to odklopením zvláštní zarážky umístěné nad vodítkem střelky
otvory v bočních deskách o průměru 7 mm umožňují použití dvoudílného kování (rozetové)
provedení - chrom
Technické parametry:
rozteč 72mm, backset 55mm, hloubka zádlabu 80mm
šířka čela 20mm, výška čela 235mm, tloušťka čela 3mm
horní ořech nedělený 8mm
Příslušenství:
protiplech Unifab
kování rozteč 72mm
kulaté rozetové kování

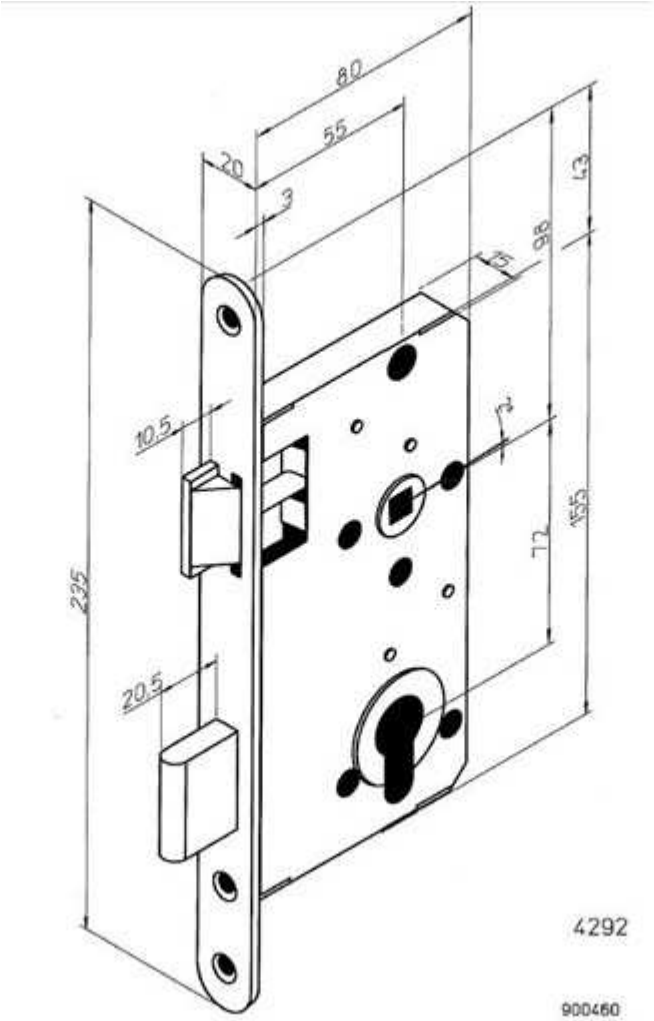

TPDO_05

Univerzální zárubeň se stínovou drážkou, typ "USD"

Zárubeň je určena pro přímé zazdívání nebo zalévání do betonových příček. Podlahové zapuštění je standardně 30mm. Součástí dodávky je TPE-těsnění a dva nebo tři dveřní závěsy V-8100 (dle typu zárubně).

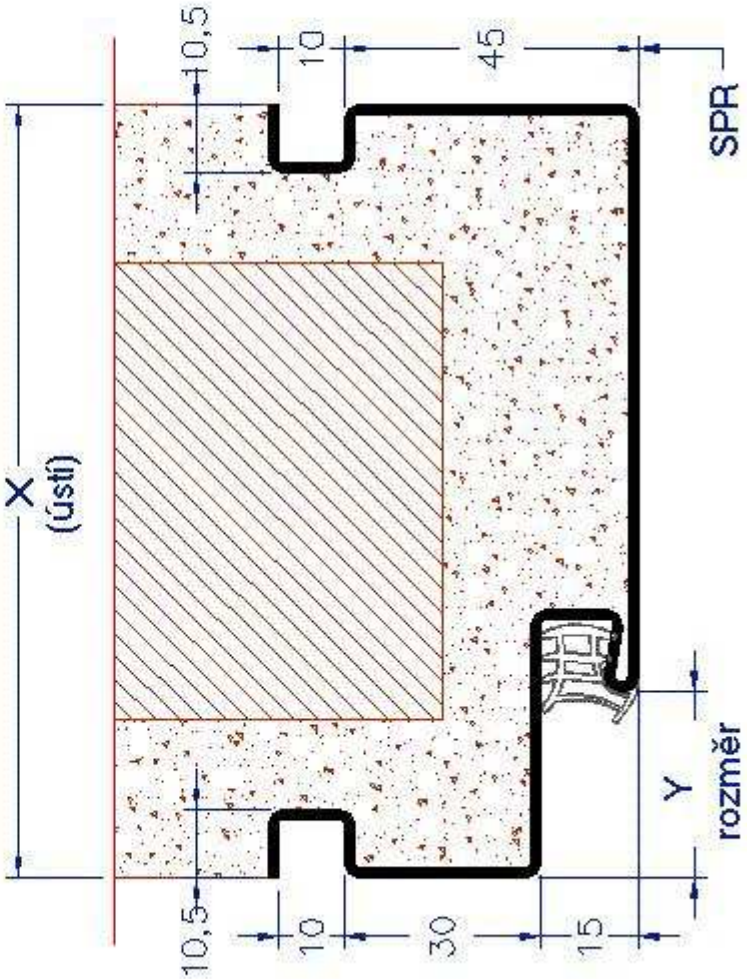

TPDO_06

Dveřní zavírač s horní montáží pro jednokřídlové dveře

Charakteristické vlastnosti výrobku

- ▶ dveřní zavírač podle EN 1154 A, s kluznou vodicí lištou
  doplňková volitelná výbava kluzná vodicí lišta (s integrovaným omezovačem) s tlumením otevírání
- ▶ nastavitelná síla zavírání v rozsahu velikostí 2–6
- ▶ optická indikace velikosti
- ▶ tlumení otevírání, nastavitelný hydraulický koncový doraz a rychlost zavírání s tepelnou stabilizací
- ▶ všechny funkce nastavitelné zepředu

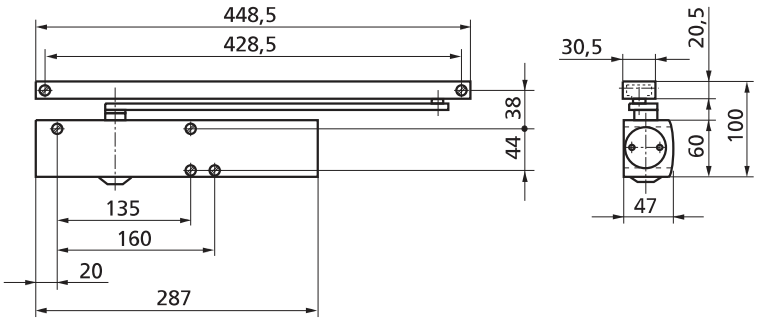

obr. 15-1

Oblast použití

- ▶ pro otáčivé dveře s dorazem, šířka křídla do 1 400 mm
- ▶ pro dveře s dorazem otevíravé vpravo a vlevo, možnost použití bez nutnosti přestavby
- ▶ pro požární a kouřotěsné dveře (při montáži na křídlo dveří s montážní deskou)

TPDO_06

Text rozpisu

Dveřní zavírač s horní montáží
k montáži na požární a kouřotěsné dveře, podle EN 1154 A,
v rozsahu velikostí 2–6, síla zavírání, rychlost zavírání, tlumení otevírání a koncový doraz nastavitelné zepředu, s optickou indikací velikosti, normální montáž na křídlo dveří/na straně závěsů nebo montáž na zárubeň na straně proti závěsům, volitelně s montážní deskou

alternativně ke kluzné vodicí liště:
( ) s kluznou vodicí lištou T-Stop,
s integrovaným omezovačem otevření

Barevný odstín:
( ) stříbrná
( ) tmavá bronzová
( ) bílá
( ) barevný odstín podle RAL …

Standardní provedení / rozsah dodávky

Dveřní zavírač kompletní, s montážním materiálem a vrtací šablonou (montážní deska není součástí dodávky), další potřebný materiál: kluzná vodicí lišta s pákou

▶ speciální provedení
dveřní zavírač s mechanickým nastavením polohy trvalého otevření
(použití na požárních a kouřotěsných dveřích není přípustné)

Montáží jednotky nastavení polohy trvalého otevření do příslušné kluzné vodicí lišty je dána možnost plynule nastavitelné polohy trvalého otevření v rozsahu od 80° do 130°. Přídržná síla polohy trvalého otevření je nastavitelná. Na základě toho je možné i vypnutí nastavení polohy trvalého otevření.

▶ speciální provedení se zpožděním zavírání nastavitelným zepředu

dům Paula Löbeho, Berlín

Electronic Arts, Londýn

TPDO_06

informace pro objednání

označení	provedení	ident. č.
velikost 2–6 dveřní zavírač bez kluzné vodicí lišty, bez páky	stříbrná	027333
	tmavá bronzová	027334
	bílá RAL 9016	027335
	barevný odstín podle RAL	027336
kluzná vodicí lišta s pákou	stříbrná	068221
	tmavá bronzová	068222
	bílá RAL 9016	015695
	odstín mosaz	067985
	odstín nerezová ocel[2]	014945
	barevný odstín podle RAL	000773
kluzná vodicí lišta s pákou, výškově přestavitelná ±2 mm	stříbrná	115191
	barevný odstín podle RAL	115192
mechanické nastavení polohy trvalého otevření[1]		071924
mechanické tlumení otevírání		069780
velikost 2–6 dveřní zavírač s nastavitelným zpožděním zavírání, bez kluzné vodicí lišty, bez páky	stříbrná	107935
	tmavá bronzová	107936
	bílá RAL 9016	107937
	barevný odstín podle RAL	107938
montážní materiál		
montážní deska pro dveře bez možného přímého upevnění zavírače	stříbrná	049185
	tmavá bronzová	052351
	bílá RAL 9016	068627
	pozinkovaná ocel	057956
	barevný odstín podle RAL	029176
montážní a svěrná deska pro celoskleněné dveře	stříbrná	007923
	tmavá bronzová	007924
	bílá RAL 9016	007925
	barevný odstín podle RAL	007926
svěrná deska pro celoskleněné dveře	stříbrná	057126
	tmavá bronzová	057127
	bílá RAL 9016	009491
	barevný odstín podle RAL	009494
vrtací šablona		053134
montážní deska pro kluznou vodicí lištu	pozinkovaná ocel	001512
	barevný odstín podle RAL	104515
příslušenství		
odnímatelné kryty (lze použít pouze při montáži na křídlo dveří)	stříbrná	067724
	tmavá bronzová	067725
	bílá RAL 9016	067726
	leštěná mosaz	072698
	nerezová ocel	072696
	barevný odstín podle RAL	000756

[1] použití na požárních a kouřotěsných dveřích není přípustné
[2] provedení v barevném odstínu nerezová ocel pouze do suchých prostorů

TPDO_07

Systém dveřního zavírače s horní montáží pro dvoukřídlové dveře, s integrovanou mechanickou regulací posloupnosti zavírání

U dvoukřídlových dveří je správná posloupnost zavírání obou jejich křídel zajištěna integrovanou regulací posloupnosti zavírání.

Princip funkce:

Při zavírání dveří aktivní křídlo zůstane ve vyčkávací poloze, dokud nedojde k uzavření pasivního křídla a následně k uvolnění aktivního křídla integrovanou regulací posloupnosti zavírání.

U systémového řešení s dveřními zavírači s horní montáží pro dvoukřídlové dveře je ovládací řízení realizováno mechanickou regulací posloupnosti zavírání, integrovanou do kluzné vodicí lišty ISM. Na základě toho lze upustit od tradičního regulátoru posloupnosti zavírání, který negativně ovlivňuje vzhled dveří. Dodatečné práce na rámu dveří nejsou potřeba.

Charakteristické vlastnosti výrobku

- systémové řešení tvořené dvěma dveřními zavírači s horní montáží , s nastavitelnou silou zavírání v rozsahu velikostí 2–6 EN 1154 (na úzkých pasivních křídlech dveří alternativně TS 3000 V), kombinovanými s kluznou vodicí lištou ISM s integrovanou mechanickou regulací posloupnosti zavírání odzkoušenou podle EN 1158

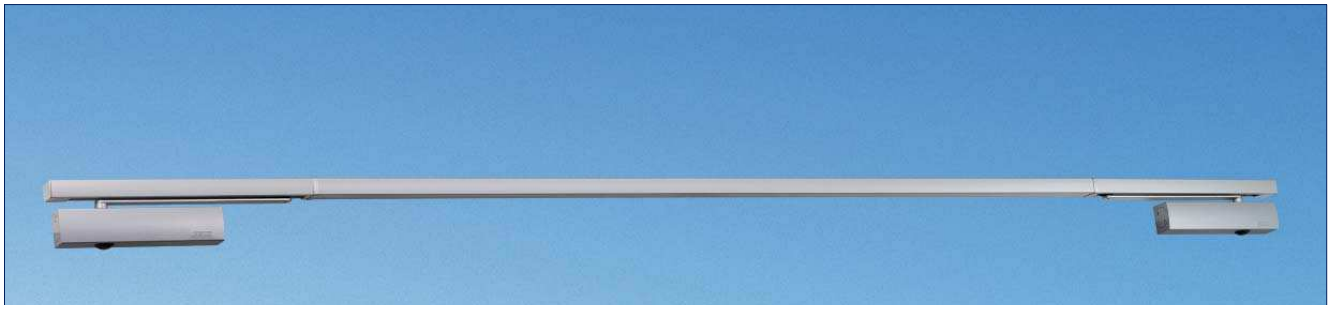

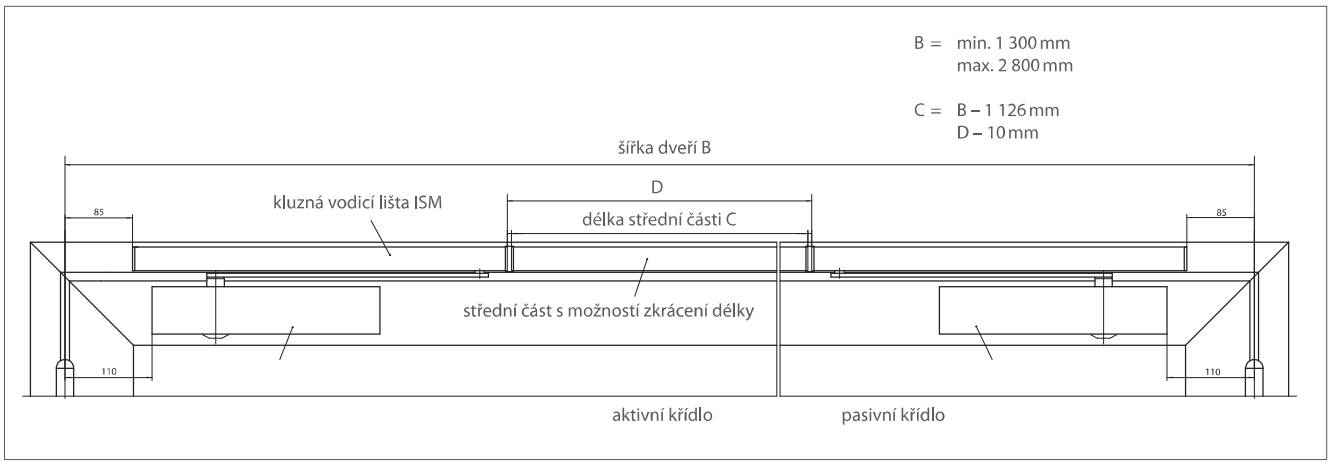

obr. 56-1

TPDO_07

Text rozpisu

Systém dveřního zavírače s horní montáží
k montáži na požární a kouřotěsné dveře, podle EN 1158,
s integrovanou mechanickou regulací posloupnosti zavírání, síla zavírání v rozsahu velikostí EN 2–6, rychlost zavírání a koncový doraz nastavitelné zepředu, tlumení otevírání regulovatelné zepředu, s optickou indikací velikosti, normální montáž na křídlo dveří/na straně závěsů, s montážní deskou

Barevný odstín:
( ) stříbrná
( ) tmavá bronzová
( ) bílá
( ) barevný odstín podle RAL …

Oblast použití

- pro dvoukřídlové dveře, šířka křídla max. 1 400 mm
- nejmenší šířka dveří, vzdálenost závěsů „b“ = 1 300 mm
  největší šířka dveří, vzdálenost závěsů „b“ = 2 800 mm
- prodloužená délka (pouze pro stranu závěsů) do 3 200 mm
- je možné symetrické i asymetrické dělení dveří,
  nejmenší šířka pasivního křídla = 400 mm
  (nejmenší šířka pasivního křídla u TS 3000 V = 340 mm)
- pro požární a kouřotěsné dveře (je nutno dodržovat konkrétní národní předpisy jednotlivých zemí)
- pro dveře s dorazem otevíravé vpravo a vlevo
  možnost použití bez nutnosti přestavby

Standardní provedení / rozsah dodávky

Systémové řešení tvořené částmi:
2 ks dveřní zavírač s horní montáží , kompletní, s montážním materiálem a vrtací šablonou (montážní deska není součástí dodávky), další potřebný materiál: průběžná kluzná vodicí lišta se dvěma pákami a integrovanou mechanickou regulací posloupnosti zavírání

TPDO_07

označení	provedení	ident. č.
velikost 2–6 dveřní zavírač bez kluzné vodicí lišty, bez páky	stříbrná	027333
	tmavá bronzová	027334
	bílá RAL 9016	027335
	barevný odstín podle RAL	027336
kluzná vodicí lišta s integrovanou mechanickou regulací posloupnosti zavírání, k montáži na straně závěsů	stříbrná	115549
	tmavá bronzová	115550
	bílá RAL 9016	115591
	odstín nerezová ocel[2)]	115592
	barevný odstín podle RAL	115593
kluzná vodicí lišta , prodloužená délka do 3 200 mm	stříbrná	115598
	barevný odstín podle RAL	115599
jednotka mechanického nastavení polohy trvalého otevření pro kluznou vodicí lištu ISM[1)]		118437
montážní materiál		
montážní deska pro dveře bez možného přímého upevnění zavírače	stříbrná	049185
	tmavá bronzová	052351
	bílá RAL 9016	068627
	pozinkovaná ocel	057956
	barevný odstín podle RAL	029176
montážní deska pro kluznou vodicí lištu ISM	stříbrná	118702
	barevný odstín podle RAL	118703
příslušenství		
odnímatelné kryty (lze použít pouze při montáži na křídlo dveří)	stříbrná	067724
	tmavá bronzová	067725
	bílá RAL 9016	067726
	leštěná mosaz	072698
	nerezová ocel	072696
	barevný odstín podle RAL	000756

1) není určeno pro požární a kouřotěsné dveře
2) provedení v barevném odstínu nerezová ocel pouze do suchých prostorů

TPDO_08

Mechanické panikové hrazdy

- speciální paniková hrazda pro zámky
- provedení v nerezové oceli s černými rameny
- navržena pro vysoké zatížení na frekventovaných dveřích
- **hrazdu lze použít i na požárně odolných východech**

Popis funkce

- **paniková hrazda pro použití na únikových východech dle EN1125**
- **mechanickým stlačením madla dojde k otevření dveří ve směru úniku**
- **možné osazení vnějším kováním klika: INOXI**
- **z vnější strany možno osadit jednostrannou cylindrickou vložkou**

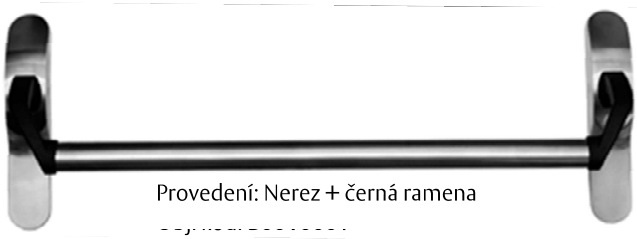

Provedení: Nerez + černá ramena

Provedení: Alu Silver + Active

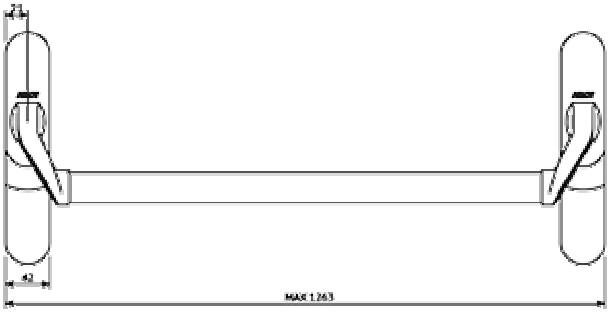

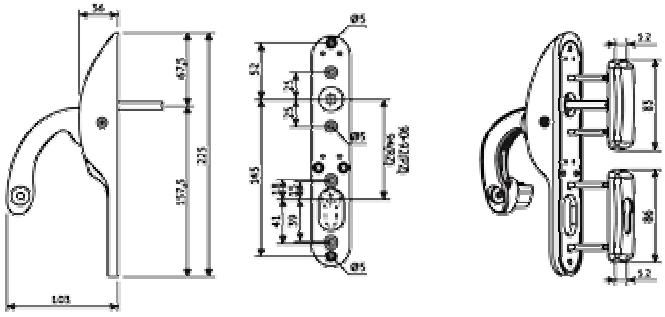

Provedení: Nerez + černá ramena
Obj. kód: **B00400010**

Provedení: Alu Silver + Active

Provedení: Graphite + Active

- speciální paniková hrazda pro zámky
- provedení v nerezové oceli s černými rameny
- navržena pro vysoké zatížení na frekventovaných dveřích
- **hrazdu lze použít na požárně odolných východech**

Popis funkce

- **paniková hrazda pro použití na únikových východech dle EN1125**
- **mechanickým stlačením madla dojde k otevření dveří ve směru úniku**
- **z vnější kování možno osadit jednostrannou cylindrickou vložkou**

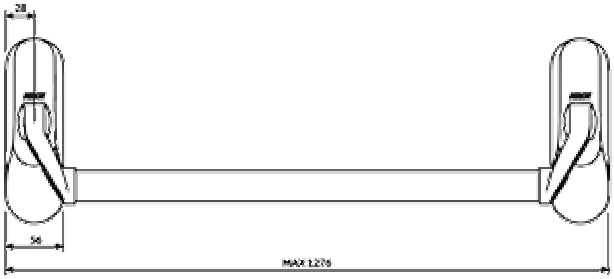

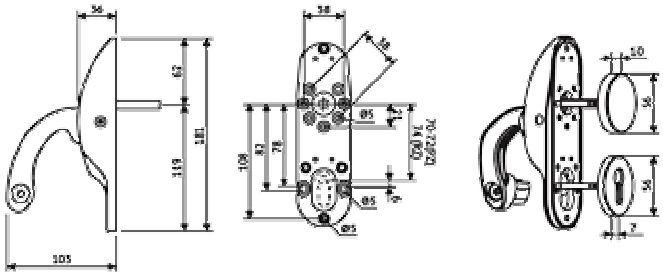

TPDO_09

MATERIÁL

Ocel
DOSTUPNÉ POVRCHY

Matný nikl
MONTÁŽ

K montáži pantů Metrik jsou připraveny vrtací šablony
ZÁRUKA

Povrchy 3 roky matný nikl, titanové 15 let
POUŽITÍ
Na dřevěné dveře, 2 ks pantů do hmotnosti dveří do 50 kg
SADA

1 ks pantu. Rozlišuje se pant levý L a pravý R

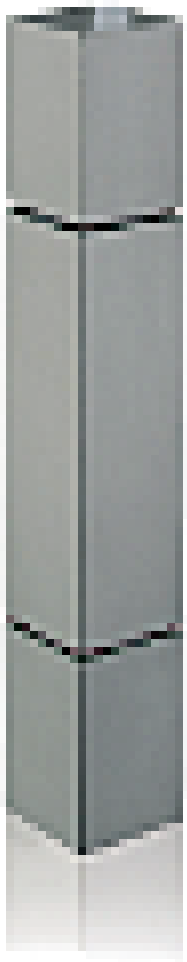

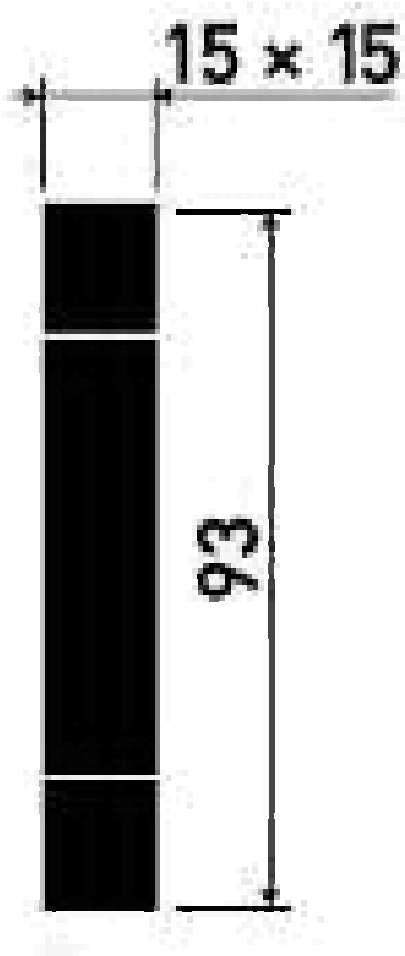

TPDO_10

Pro vnitřní i plášťové dveře
Lze použít do požárně odolných únikových
dveří - režim "fail safe" - zámek je bez napájení
oboustranně prostupný = reverzní režim
Zámek je vhodný pro použití na dveří do kanceláří, jednacích místností, skladech,technických místnostech, vstupech do budov, požárně odolných dveřích apod.
Certifikace
Trezor test - Bezpečnostní třída 4
ČSN EN 1627 - Odolnost proti násilnému vniknutí
ČSN EN 179 - Pro únikové východy
ČSN EN 1125 - Pro panikové únikové východy
ČSN EN 1634-1 - Pro požárně odolné dveře

Zámek je vždy osazen kováním typu klika/klika.
Klika zámků může být ovládána výstupním kontaktem ze čtečky karet, klávesnice, tlačítkem.
Dělený čtyřhran kliky - možnost volitelné funkce vnitřní a vnější kliky viz. ovládání prostupu.

Univerzální možnosti nastavení zámku - ovládání prostupu:
“0“ – fail secure
Klika ve směru úniku je funkční trvale (paniková klika), vnější klika je funkční po přivedení napájení z ovládacího zařízení, např. čtečky.
“1“- fail safe – funkce EPS
Klika ve směru úniku je funkční trvale (paniková klika), vnější klika je funkční po odpojení napájení z ovládacího zařízení, např. čtečky

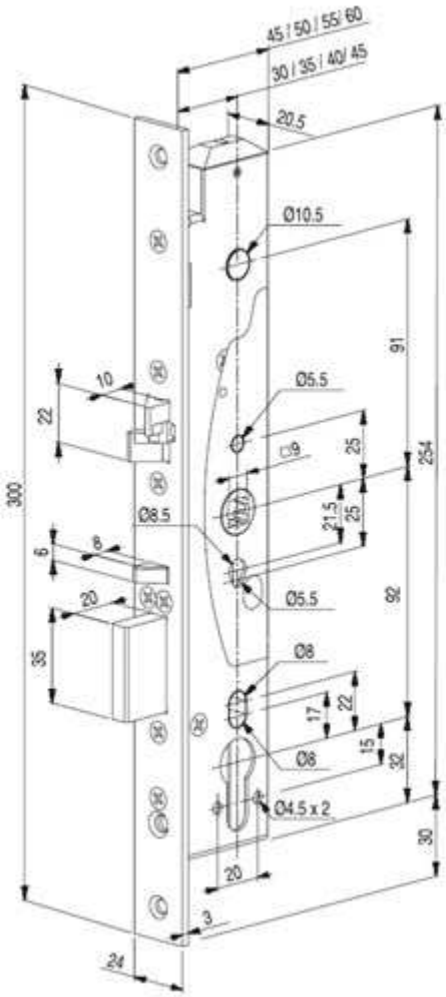

TPDO_11

Slouží k fixaci pasivního křídla dvoukřídlých dveří. Zavřením aktivního křídla dojde k vysunutí trnu do otvoru v podlaze anebo v překladu. Odjištění pružinou po otevření aktivního křídla. Používá se ve spojení s automatickými dveřními ovladači (např. ABLOY DA461, DB001).

TPDO_12

Kabelová průchodka kovová, zadlabací.
Délka 258mm

Rozměr zádlabu:
258 x 23 x 16 mm (d x š x h)

Provedení: chrom

Maximální úhel otevření dveří: 120°

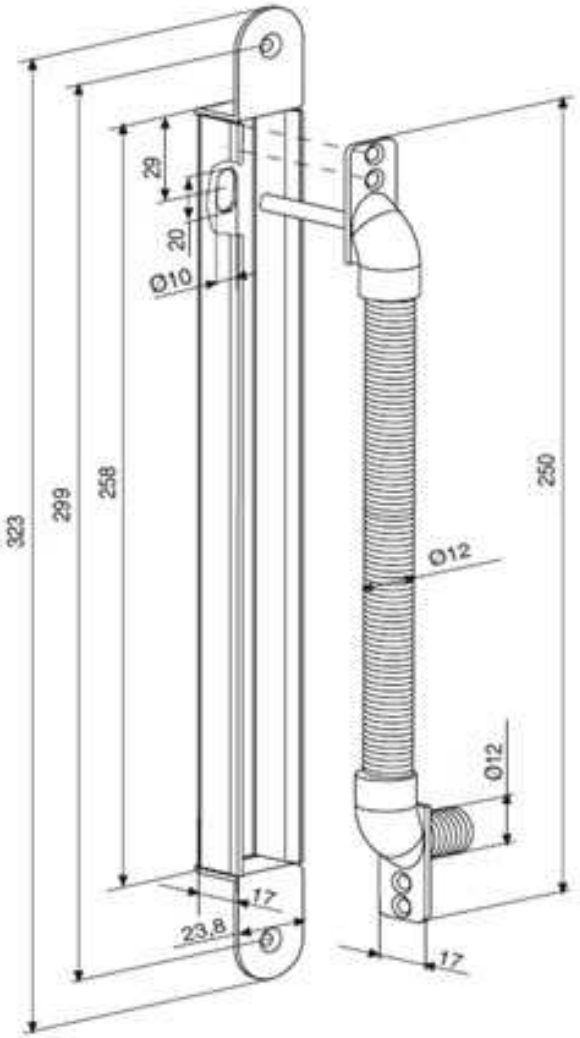

TPDO_13

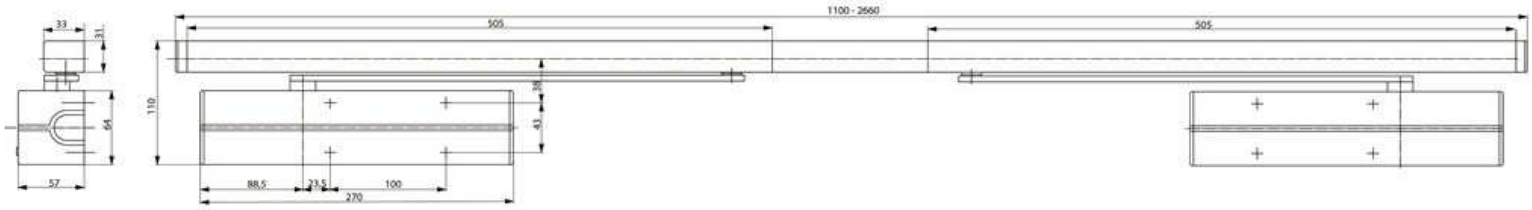

Použití
požární konzole s integrovaným mechanickým koordinátorem pro dvoukřídlé dveře
funguje nezávisle na zavíracích mechanismech a nabízí funkčnost, bezpečnost a spolehlivost
určena pro požárně odolné a kouřotěsné dvoukřídlé dveře do šířky 1400mm (jedno křídlo) a váhy 120kg
integrovaný mechanický koordinátor
osvědčení o shodě s normou EN 1158
aktivní křídlo může během otvírání neaktivního křídla zůstat otevřené v jakémkoliv zvoleném úhlu až do 150˚
instalaci na straně pantů případně na straně bez pantů
instalaci na straně proti pantům je třeba použít ramínko s hákem G120
dodáváno s ramínky, dveřní zavírače nejsou součástí balení
provedení – stříbrná, bílá, hnědá, černá a nerez

Příslušenství
dveřní zavírač
dveřní zavírač
ramínko s hákem (pro instalaci proti pantům)
dveřní unašeč
montážní plech
montážní plech boční tvar L
montážní plech středový tvar L
aretační prvek pro požární konzoly (není schváleno pro požárně odolné a kouřotěsné dveře)
prodlužovací set (2800-3200mm

Technická data

konzole je navržena pro spojení se dvěma dveřními zavírači
rozsah pracovních teplot: -15°C až +45°C
nastavitelná silová třída EN 3-6 dle EN1154
konzole zajišťuje správnou sekvenci zavření aktivního a pasivního křídla dveří
aktivní křídlo může během otvírání neaktvního křídla zůstat otevřené v úhlu až 150°
nastavitelná rychlost zavření a doklapnutí dveří
nastavitelný úhel max. otevření dveří, funkce BC - "Back check"
rozměry (d x š x h): 2660 x 31 x 33 mm
max. váha křídla dveří: 120 kg
pro šířku dveří 1 250 až 2 500 mm
provedení - stříbrná, bílá, hnědá, černá
Certifikace
Certifikace CE
Osvědčení o shodě EN1154 a EN1158

TPDO_14

jednozápadový, pravý nebo levý
zamknutí zámku přes spodní ořech 6mm nebo 8mm přes WC kličku
zámek bez převodu (střelku nelze ovládat spodním ořechem)
určen pro dveře bez zvýšeného nároku na bezpečnost
otvory v bočních deskách o průměru 8mm umožňují použití dvoudílného kování (rozetové)
provedení - polochromát
Technické parametry:
rozteč 72mm, backset 55mm, spodní ořech 6mm, hloubka zádlabu 80mm,
rozteč 78mm, backset 55mm, spodní ořech 8mm, hloubka zádlabu 80mm
šířka čela 20mm nebo 18mm, výška čela 235mm, tloušťka čela 3mm
horní ořech nedělený 8mm
Příslušenství:
protiplech Unifab
kování rozteč 72mm
kulaté rozetové kování
Varianty
190/140/20 72/6 zadlabací zámek standardní (rozteč 72mm)
190/140/20 78/8 zadlabací zámek standardní (rozteč 78mm)

TPDO_15

Použití
Speciální elektrické otvírače pro únikové nebo ventilační dveře.
Západka povolí i pod zatížením (do 3 000 N = 100% blokovací síly) dle prEN13633 a prEN13637.
Symetrický konstrukční tvar.
Rádiusová západka (nevyklápí se mimo tělo otvírače - skrytá montáž).
Provedení FaFix = nastavitelná západka, Fix = bez nastavitelné západky nebo ProFix = skrytá montáž.
Lze použít pro DIN pravé i levé dveře otočením o 180°.
Lze instalovat i v horizontální pozici.
Integrovaná přepěťová ochrana.
Přemístitelná svorkovnice pro napájení (vrchní nebo spodní strana).
Provedení otvíračů
Bez napětí průchozí, pod napětím blokován (západka povolí i pod zatížením), monitorovací kontakt střelky
Označení: 332 Cívky: E9, F9
Označení: 332.208 Cívky: E9, F9 pro skrytou montáž PROFIX 1
Označení: 332.238 Cívky: E9, F9 pro skrytou montáž PROFIX 2
Certifikace
Certifikát pro použití na únikových nebo ventilačních dveřích (MPA 120002494.10).
Poznámka:
Řadu elektrických otvíračů 332 lze použít do dveří na únikových východech a ventilačních dveří - západka povolí i pod zatížením.

Technická data
Pevnost proti vylomení:
3 000 N (306 kg)

Max. předzatížení západky:
3 000 N (306 kg)

Materiál tělesa:
ocelový odlitek

Materiál západky:
Ocel

Rozsah pracovních teplot:
-15°C až +40°C

Standardní čelní plechy:
106, 021, 343, 324

PROFIX 1 čelní plechy:
535, 524, 557, 583, 520, 521

PROFIX 2 čelní plechy:
688, 689, 690, 691

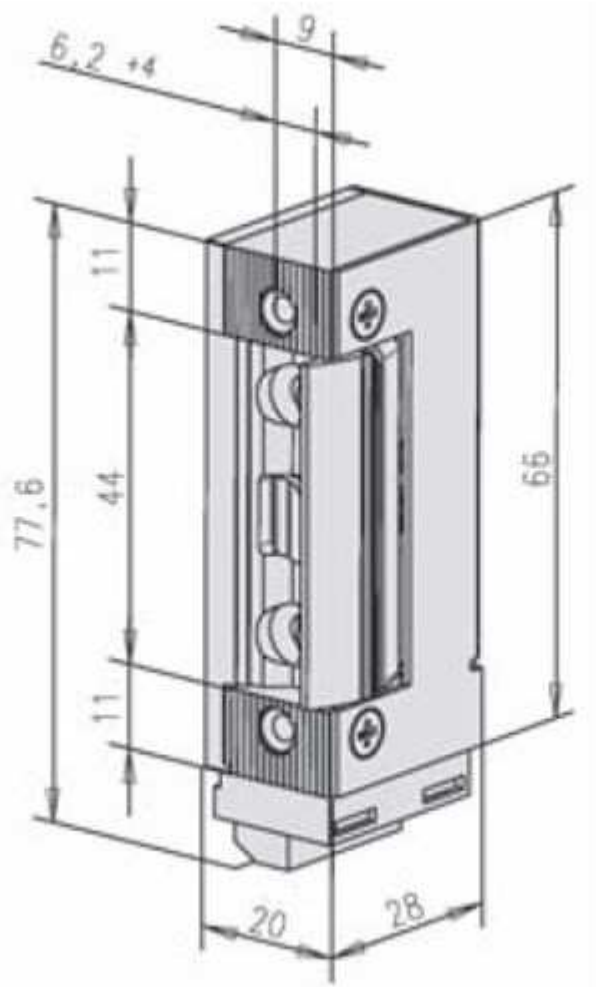

TPDO_16

Exkluzivní model - stavební pouzdro pro jednokřídlé dveře - BEZ ZÁRUBNĚ

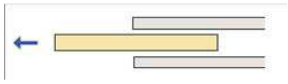

ŠÍŘKA pouzdra (cm)

Dveře	Čistý průchod	Hrubý průchod	Pouzdro	Celková šířka pouzdra	Čistá síla dokončené stěny
D1	L	A	B	C	S1
65	**53,5**	**61,5**	**75**	**141,5**	
75	63,5	71,5	85	161,5	10,8
85	73,5	81,5	95	181,5	12,5
95	83,5	91,5	105	201,5	15,0
105	93,5	101,5	115	221,5	
115	103,5	111,5	125	241,5	
125	113,5	121,5	135	261,5	12,5 - 15,0
135	**123,5**	**131,5**	**145**	**281,5**	12,5 - 15,0

atyp

Legenda:
D1 … šířka dveří
L … čistá šířka průchodu
A … hrubá šířka průchodu s přesahem dveří 8cm
B … šířka pouzdra (od kartáčové lišty k zadní stojině)
C … celková šířka pouzdra (od dorazového dílu k zadní stojině)
S1 … čistá síla dokončené stěny PO omítnutí (2x vrstva á 1,25cm)

VÝŠKA pouzdra (cm)

Dveře	Čistý průchod	Celková výška pouzdra	Čistá síla dokončené stěny
D2	L2	H	S1
198,5	**199,3**	**205,3**	
209,2	210	216	
219,2	220	226	
229,2	230	236	10,8 - 12,5 - 15,0
239,2	240	246	
249,2	250	256	
259,2	260	266	
269,2	270	276	12,5 - 15,0

atyp

Legenda:
D2 … výška dveří
L2 … čistá výška průchodu
H … celková výška pouzdra
S1 … čistá síla dokončené stěny PO omítnutí (2x vrstva á 1,25cm)

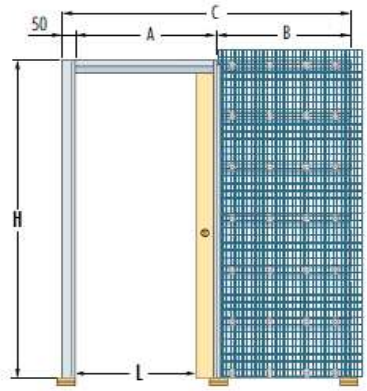

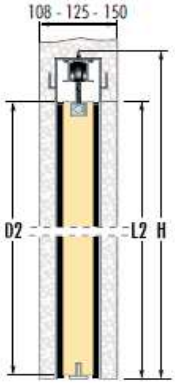

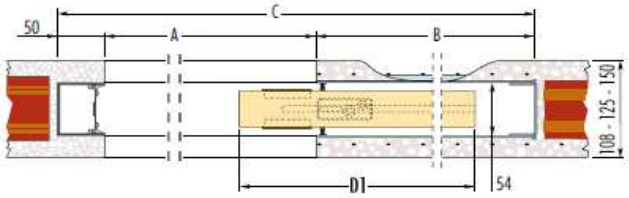

SÍLA pouzdra (cm)

Dveře (max)	Čistá síla	Vnitřní rozměr
D3	S1	S3
4cm	10,8	5,4
4cm	12,5	5,4
4cm	**15,0**	5,4

Legenda:
D3 … síla dveří
S1 … čistá síla dokončené stěny PO omítnutí (2x vrstva 1,25cm)
S3 … vnitřní rozměr pouzdra
* do pouzdra o čisté síle stěny 10cm se vejdou dveře o max. síle 4,2cm, tzn. hladké, profilované nebo se zapuštěným sklem

Horní část dveřního křídla

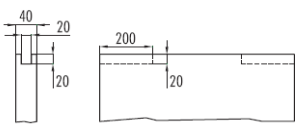

Horní část dveřního křídla by měl být upraven tak, jak je zobrazeno níže na nákresu.

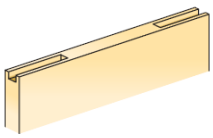

OPROF - vodící kolejnice do spodní drážky dveří

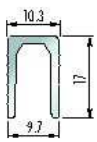

Stavební otvor připravte na výšku H + 2cm a na šířku C + 5cm. Otvor je nutno opatřit překladem.

TPDO_16

POUZDRO

ZDIVO

Pouzdra mají na první pohled podobnou konstrukci, jako běžná pouzdra, ale v mnoha detailech se liší, protože jsou bezobložková.

Přesahující omítkářská síť.
Omítkářská síť s drobnými oky (50 x 25 mm) z vroubkovaného drátu zlepšuje soudržnost omítky a pouzdra. Přesahující omítkářská síť spojuje pouzdro se zdí a zamezuje praskání omítky.

Dorazový díl z vytlačovaného hliníku.
Zaručuje stálý tvar, odolává jakýmkoli deformacím, částečně předomítnuto.

Vyztužené příčné profily.
14 speciálně tvarovaných omega profilů (12 ve verzi sádrokarton) z pozinkovaného 0,7 mm silného ocelového plechu garantují vysokou odolnost proti bočnímu namáhání a zamezují deformacím pouzdra.

Rozpěra k vyrovnání pouzdra (patentováno).
Pozinkovaná rozpěra slouží k vyrovnání pouzdra a vymezení šířky průchodu ve fázi montáže.

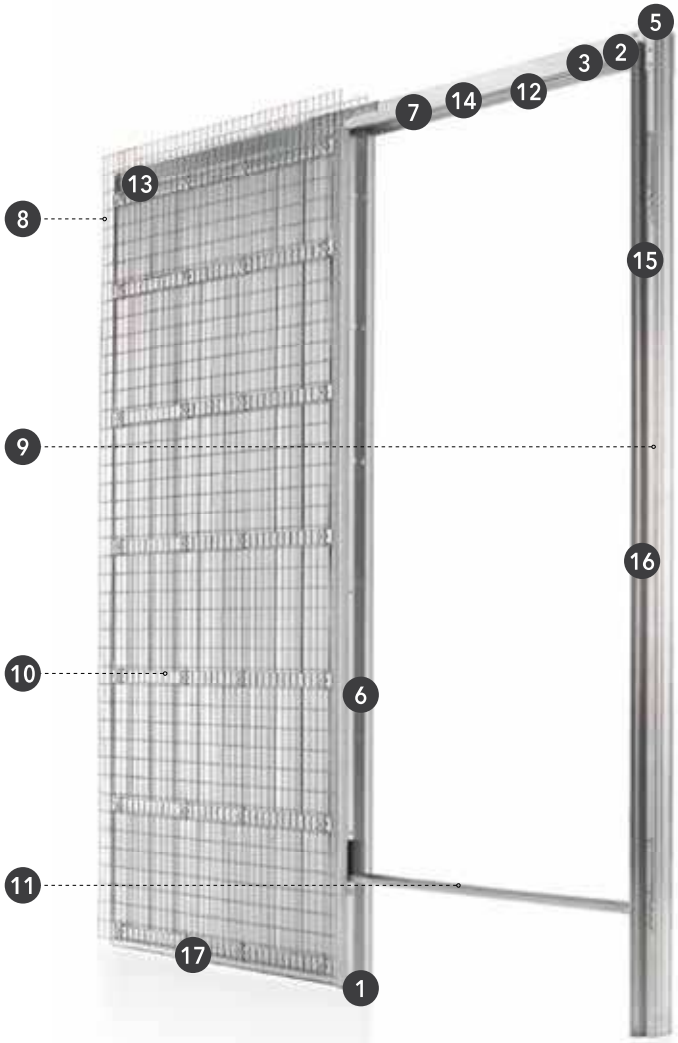

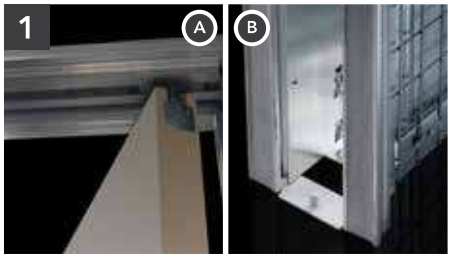

Kombinovaný systém zadního úchytu dveří a vodícího trnu.
Osazení dveří do pouzdra je podstatně zjednodušeno kombinací zadního úchytu (obr. A) a vycentrovaného vodícího trnu, který může být upevněn bez nutnosti vrtání do podlahy (obr. B).

Vytlačované hliníkové profily.
Dorazový díl, vrchní traverza a přední stojiny jsou ve verzi pro zdivo předomítnuté; u verze sádrokarton jsou vyplněny tmelem až na stavbě. Poté jsou sjednoceny s barvou stěny.

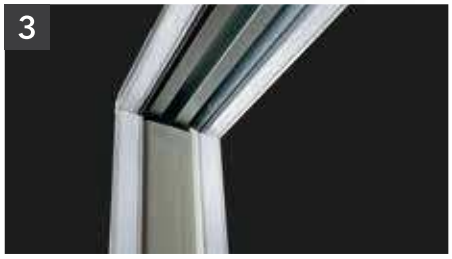

Odnímatelná kolejnice (patentováno).
Odnímatelná hliníková kolejnice umožňuje nastavení koncových dorazů.

TPDO_16

Bezobložkové stavební pouzdro pro jedno dveřní křídlo.
Díky úplné integraci pouzdra se stěnou vytváří efekt neviditelných posuvných dveří. Nechte se překvapit perfektním, estetickým výsledkem naší kombinace dokonalé technologie a designu.

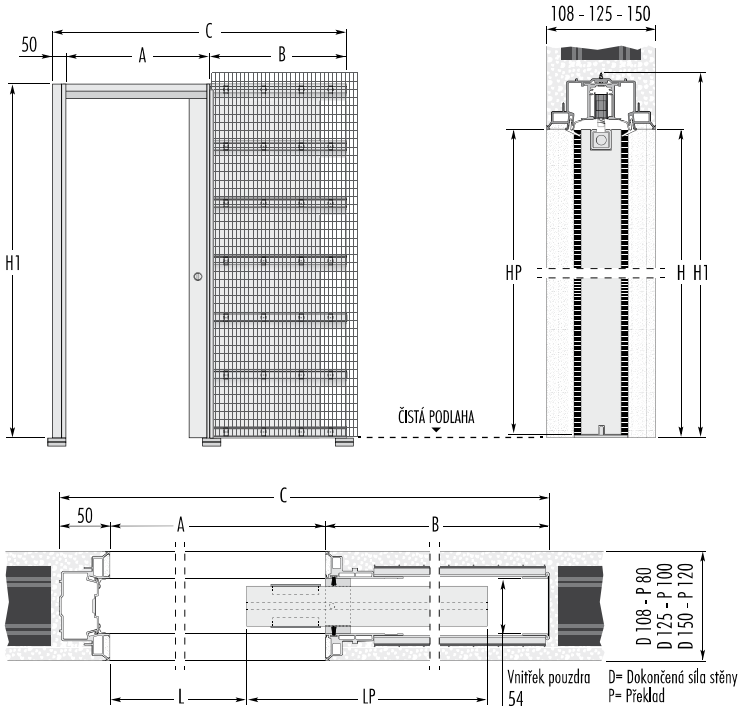

UPOZORNĚNÍ

Horní část dveřního křídla je nutné upravit dle zobrazeného nákresu.

frézování dveřního křídla

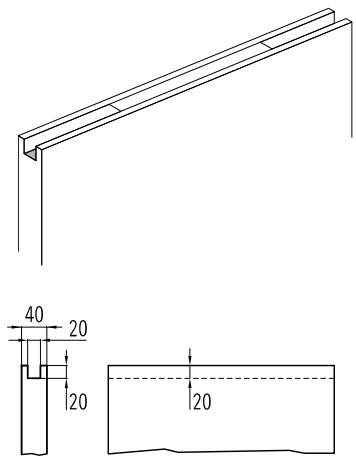

STANDARDNÍ MODEL							DVEŘNÍ KŘÍDLO*	
PRŮCHOD	ROZMĚRY POUZDRA				DOKONČENÁ SÍLA STĚNY	VNITŘEK POUZDRA		
L x H	A	B	C	H1			LP	HP
535 x 1993	615	750	1415	2053	108 - 125 - 150	54	650	1985
635 x 1993	715	850	1615	2053	108 - 125 - 150	54	750	1985
735 x 1993	815	950	1815	2053	108 - 125 - 150	54	850	1985
835 x 1993	915	1050	2015	2053	108 - 125 - 150	54	950	1985
935 x 1993	1015	1150	2215	2053	108 - 125 - 150	54	1050	1985
1035 x 1993	1115	1250	2415	2053	108 - 125 - 150	54	1150	1985

Uvedené rozměry jsou v mm.

DŮLEŽITÉ

L - čistý dveřní průchod se odlišuje od rozměru "A" z bezpečnostních a technických důvodů, dveřní křídlo musí o 80 mm vyčnívat z pouzdra.

- V případě potřeby širšího čistého průchodu lze kdykoli přizpůsobit koncový doraz.
- Pokud se má dveřní křídlo kompletně otevřít, musí být spodní drážka dveří vyfrézovaná přes celou šířku.
- Vyfrézovaná spodní drážka dveřního křídla musí mít rozměr 7x15 mm.

POZNÁMKY

Atypy: kromě uvedených standardních velikostí dodáváme i atypické rozměry od čisté šířky průchodu L 535 do 1235 mm a od čisté výšky průchodu 2100 do 2700 mm. Atypická výroba je po 50 mm na výšku.

- Od šířky průchodu A 1115 mm je síla dokončené stěny 125, 150 mm pro každou výšku.
- Pouzdra jsou určena pouze pro dveře o max. síle 40 mm (tzn. hladké, profilované nebo se zapuštěným sklem).
- Standardní nosnost posuvných vozíčků je 100 kg.
- Stavební otvor připravte na výšku H1+20 mm a na šířku C+50 mm.
- Otvor je nutno opatřit překladem.
- Doporučujeme konzultovat rozměry dveří s výrobcem dveří.
- U dokončené síly stěny 108 mm je vnitřní rozměr mezi pletivem 80 mm.
- U dokončené síly stěny 125 mm je vnitřní rozměr mezi pletivem 100 mm.
- U dokončené síly stěny 150 mm je vnitřní rozměr mezi pletivem 120 mm.

✱ Uvedené rozměry dveřního křídla neplatí pro celoskleněné dveře.

PŘÍSLUŠENSTVÍ

Vitro: adaptér, který elegantně skryje držáky celoskleněných dveří, více na straně 81.

Syntesis® Sokl: zapuštěný sokl přímo ve zdi, více na straně 72 - 73.

tichý doraz, který zjemní dovření dveří, více na straně 78.

je oboustranný tichý doraz, který brzdí dveře při zavření i otevření., více na straně 78.

Ochranný profil: zamezuje deformaci dveří ve vlhkých prostorech a zlepšuje posuv, více na straně 79.

TPDO_17

MATERIÁL
- Nerezová ocel

DOSTUPNÉ POVRCHY
- Nerez – broušeno, nerez – leštěno, titan černý mat

MONTÁŽ
- Vlepením do připraveného přesného otvoru + zajištění skrytými vruty do stěny dveří

ROZMĚROVÉ POUŽITÍ
- Mušle montážně připraveny pro dveře od tloušťky 37 mm, mušle se zamykáním jsou montážně připraveny na dveře od minimální tloušťky 39 mm

PŘÍSLUŠENSTVÍ

- Součástí balení je
  - vruty
  - montážní návod
  - záruční list

ZÁRUKA
- Povrchy 5 let nerez, titan 15 let

POUŽITÍ

- Pro dřevěné posuvné dveře pro hmotnost dveří do 60 kg

SADA
- Kus nebo pár mušlí, u varianty se zamykáním je součástí sady zadlabací zámek, protiplech a krycí vanička.

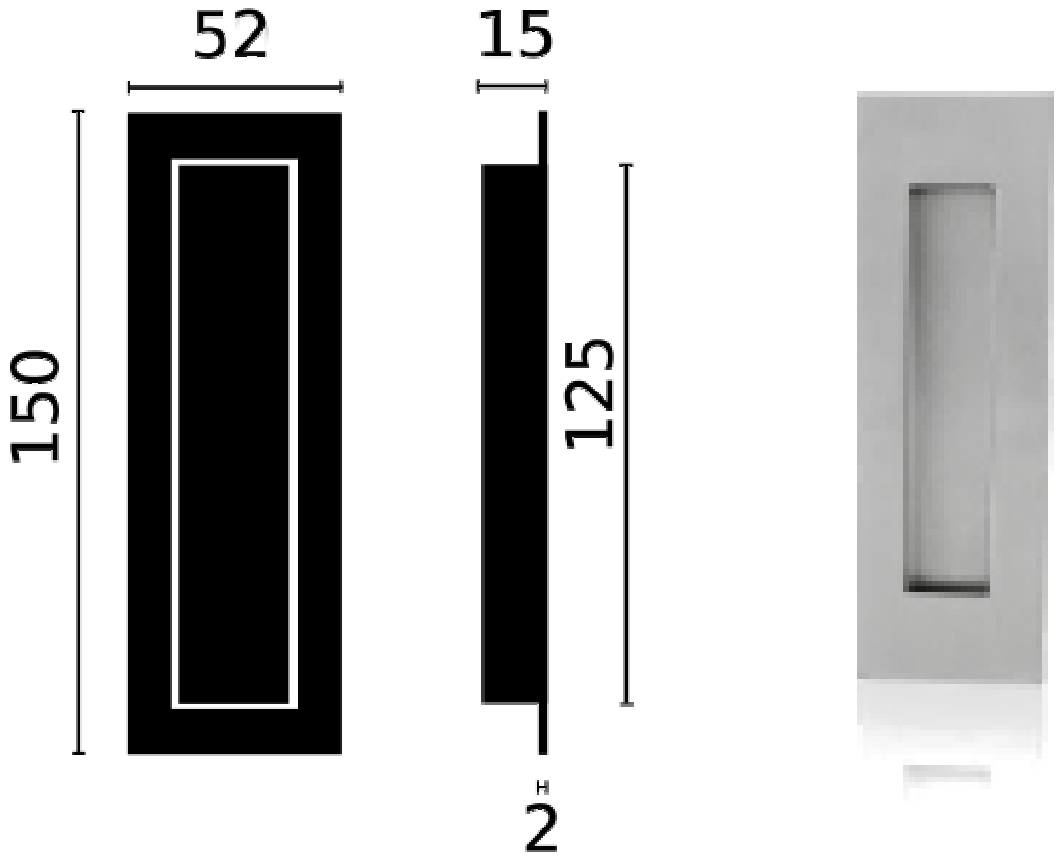

TPDO_18

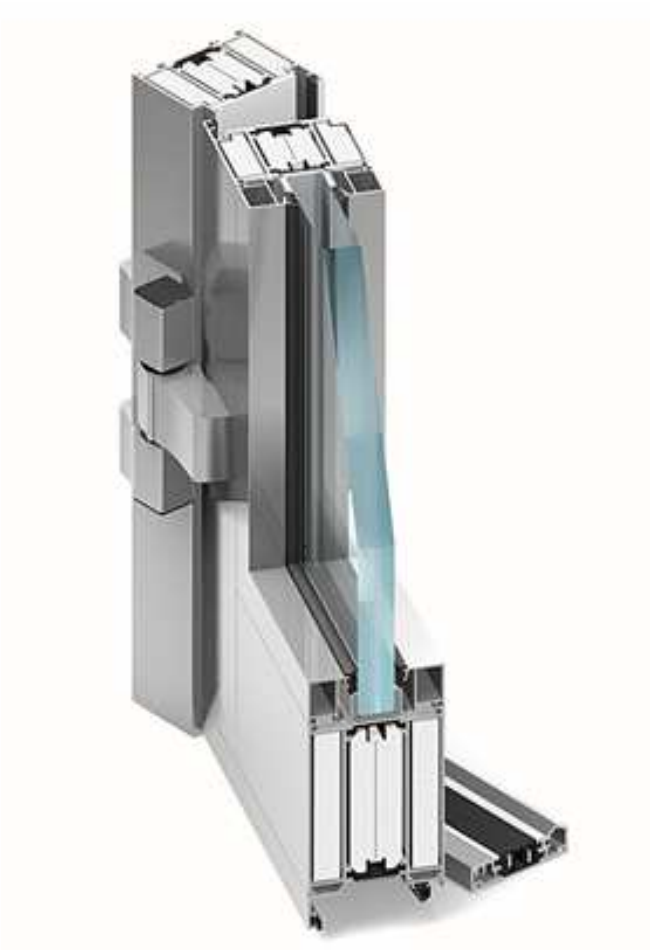

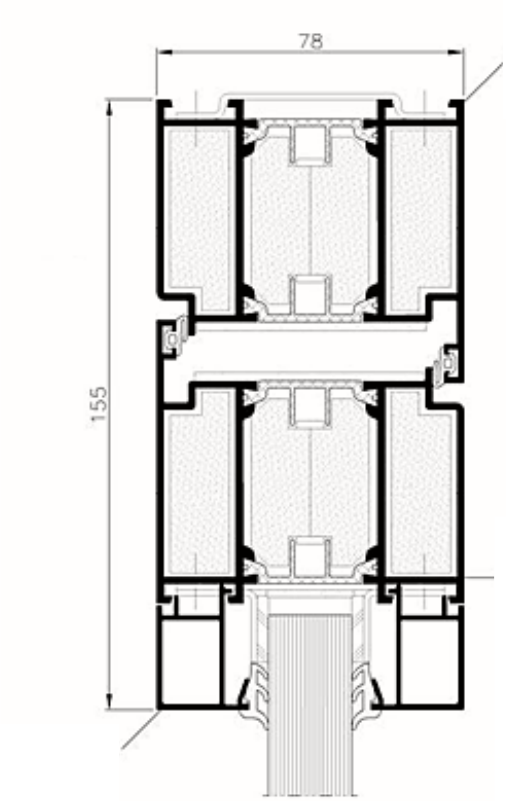

je moderní systém sloužící k výrobě spolehlivých dveří a stěn s požární odolností. Konstrukce umožňují vyrábět:

protipožární dveře - odolnost EI15 - EI90 (i jako kouřotěsné dveře)
protipožární stěny - odolnost EI15 - EI90
protipožární automatické dveře - odolnost EI15 - EI30 (certifikovány s pohony)
požární okno - odolnost EI15 - EI90

Konstrukce je tvořena 3-komorovými hliníkovými profily s přerušeným tepelným mostem a konstrukční stavební hloubkou 78 mm. Systém je vybaven různými prvky vč. speciální ohnivzdorných vložek, které zajišťují požadovanou požární odolnost a to až do třídy EI90. Rozsah zasklení je 8 – 49 mm a lze tak použít jednoduchá i izolační skla. V systému byla odzkoušena skla většiny renomovaných výrobců na trhu.

Systém byl odzkoušen mj. v institutu IFT Rosenheim, který potvrdil spolehlivost a vysokou požární ochranu.

TPDO_19

Systém dveřního zavírače s horní montáží pro dvoukřídlové dveře, s integrovanou mechanickou regulací posloupnosti zavírání a elektromechanickým nastavením polohy trvalého otevření na obou stranách

Systémové řešen l zahrnuje elektrické nastavení polohy trvalého otevření pro obě křídla dveří a integrovanou mechanickou regulaci posloupnosti zavírání. Jestliže se při otevřených dveřích a při elektricky aretované poloze trvalého otevření jejich křídel dveře zavřou, zůstane aktivní křídlo ve své vyčkávací poloze, dokud nedojde k zavření pasivního křídla a pak k uvolnění aktivního křídla regulací posloupnosti zavírání.

Charakteristické vlastnosti výrobku

- systémové řešení tvořené dvěma dveřními zavírači s horní montáží , s nastavitelnou silou zavírání v rozsahu velikostí 2–6 EN 1154 (na úzkých pasivních křídlech dveří alternativně , kombinovanými s kluznou vodicí lištou s integrovanou mechanickou regulací posloupnosti zavírání odzkoušenou podle EN 1158 a elektromechanickým nastavením polohy trvalého otevření na obou stranách podle EN 1155
- elektromechanické nastavení polohy trvalého otevření v kluzné vodicí liště, úhel trvalého otevření 80°–130° s možností plynulého nastavení
- možnost přejetí nastaveného bodu trvalého otevření
- seříditelný přídržný moment, na základě toho možnost jeho přizpůsobení situaci, v níž se dveře nacházejí
- se systémy signalizace kouře schváleno DIBt

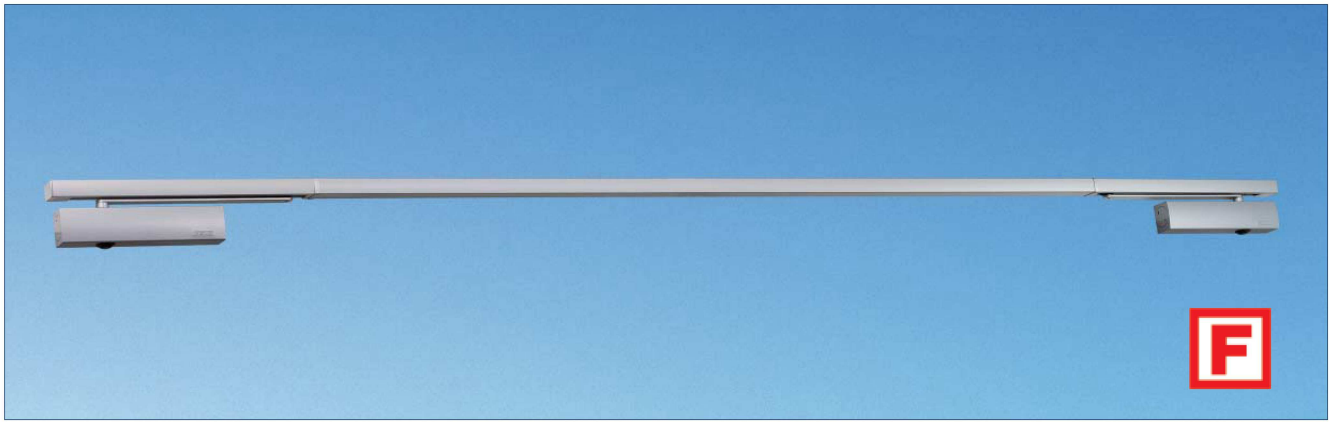

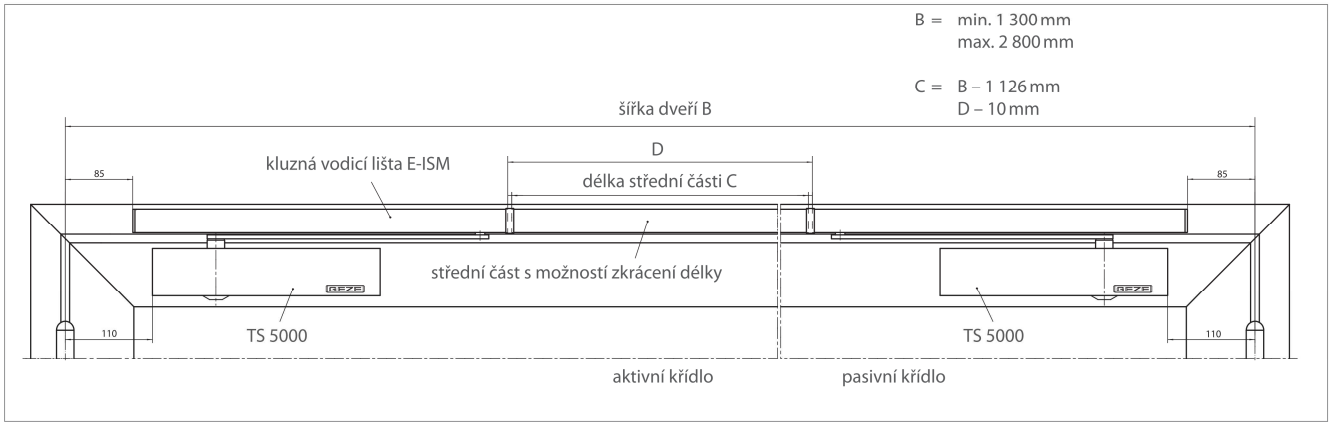

TPDO_19

Text rozpisu

Systém dveřního zavírače s horní montáží
24 V DC, 2 x 100 mA, k montáži na požární a kouřotěsné dveře, podle EN 1158, s průběžnou kluznou vodicí lištou, s konstrukční výškou 30 mm, s integrovanou mechanickou regulací posloupnosti zavírání, s mechanickým nastavením polohy trvalého otevření plynule v rozsahu od cca 80° do cca 130°, možnost nastavení na přesný bod podle EN 1155, variabilní síla nastavení polohy trvalého otevření, možnost přejetí nastavené polohy trvalého otevření, síla zavírání v rozsahu velikostí EN 2–6, rychlost zavírání a koncový doraz nastavitelné zepředu, tlumení otevírání regulovatelné zepředu, s optickou indikací velikosti, normální montáž na křídlo dveří/na straně závěsů, s montážní deskou

Barevný odstín:
( ) stříbrná
( ) tmavá bronzová
( ) bílá
( ) barevný odstín podle RAL …

Oblast použití

- pro dvoukřídlové dveře, šířka křídla max. 1 400 mm
- nejmenší šířka dveří, vzdálenost závěsů „b“ = 1 300 mm
  největší šířka dveří, vzdálenost závěsů „b“ = 2 800 mm
- prodloužená délka (pouze pro stranu závěsů) do 3 200 mm
- je možné symetrické i asymetrické dělení dveří,
  nejmenší šířka pasivního křídla = 400 mm
  (nejmenší šířka pasivního křídla u TS 3000 V = 340 mm)
- pro požární a kouřotěsné dveře (je nutno dodržovat konkrétní národní předpisy jednotlivých zemí)
- pro dveře s dorazem otevíravé vpravo a vlevo
  možnost použití bez nutnosti přestavby

Standardní provedení / rozsah dodávky

Systémové řešení tvořené částmi:
2 ks dveřní zavírač s horní montáží TS 5000, kompletní, s montážním materiálem a vrtací šablonou (montážní deska není součástí dodávky), další potřebný materiál: průběžná kluzná vodicí lišta E-ISM se dvěma pákami, integrovanou mechanickou regulací posloupnosti zavírání a elektromechanickým nastavením polohy trvalého otevření na obou stranách

- speciální provedení
  s nastavením polohy trvalého otevření
  pouze v aktivním křídle

Sportovní hala, Unterschleißheim

TPDO_19

– informace pro objednání

označení	provedení	ident. č.
velikost 2–6 dveřní zavírač bez kluzné vodicí lišty, bez páky	stříbrná	027333
	tmavá bronzová	027334
	bílá RAL 9016	027335
	barevný odstín podle RAL	027336
kluzná vodicí lišta s integrovanou mechanickou regulací posloupnosti zavírání a elektromechanickým nastavením polohy trvalého otevření na obou stranách	stříbrná	115600
	tmavá bronzová	115601
	bílá RAL 9016	115602
	odstín nerezová ocel[1)]	115603
	barevný odstín podle RAL	115604
kluzná vodicí lišta prodloužená délka do 3 200 mm	stříbrná	115612
	barevný odstín podle RAL	115613
kluzná vodicí lišta s elektromechanickým nastavením polohy trvalého otevření na jedné straně, na aktivním křídle	stříbrná	115605
	odstín nerezová ocel[1)]	115606
	barevný odstín podle RAL	115607
montážní materiál		
montážní deska pro dveře bez možného přímého upevnění zavírače	stříbrná	049185
	tmavá bronzová	052351
	bílá RAL 9016	068627
	pozinkovaná ocel	057956
	barevný odstín podle RAL	029176
montážní deska pro kluznou vodicí lištu	stříbrná	118702
	barevný odstín podle RAL	118703
příslušenství		
odnímatelné kryty (lze použít pouze při montáži na křídlo dveří)	stříbrná	067724
	tmavá bronzová	067725
	bílá RAL 9016	067726
	leštěná mosaz	072698
	nerezová ocel	072696
	barevný odstín podle RAL	000756

TPDO_20

Knoflík ø 14 mm, nerezová ocel kartáčovaná

Typ položky : Knoflík ø 14 mm, nerezová ocel kartáčovaná
Staré obj. č. : 78541
Materiál: nerezová ocel
Trend / styl : New Modern
Hloubka závitu : 8
Model : Monacum
Povrch ProDecor : nerezová ocel kartáčovaná
Materiál ProDecor: Nerezová ocel
Průměr : 14
Povrchová úprava : kartáčovaná

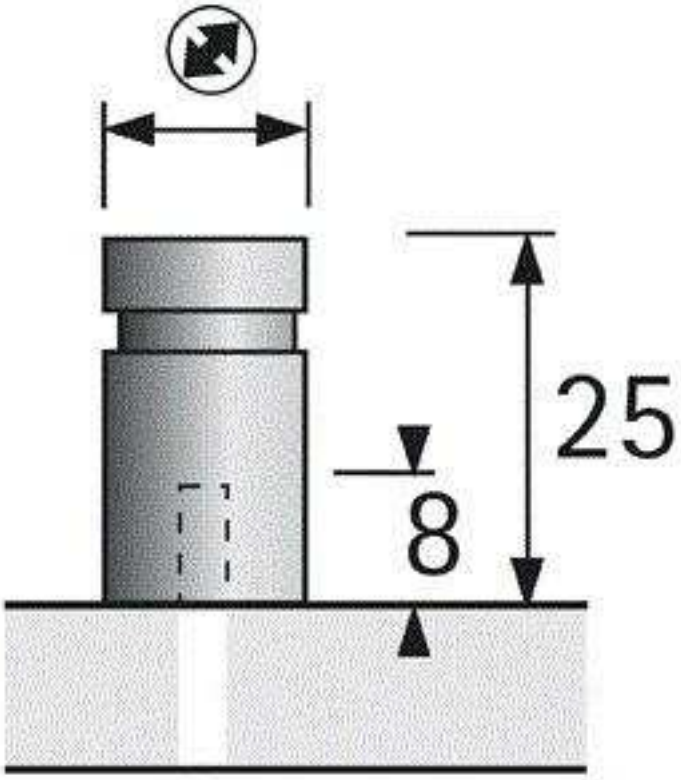

TPDO_21

Zárubeň je určena pro dodatečné zazdívání do hotových světlíků, především u nadměrně širokého zdiva. Společně s rohovou protizárubní RP tvoří estetické řešení tohoto problému. Tři zdící kotvy přibodované ke každé stojně zaručují stabilní ukotvení. Podlahové zapuštění je standardně 30 mm. Součástí dodávky je TPE-těsnění a dva nebo tři dveřní závěsy (dle typu zárubně).

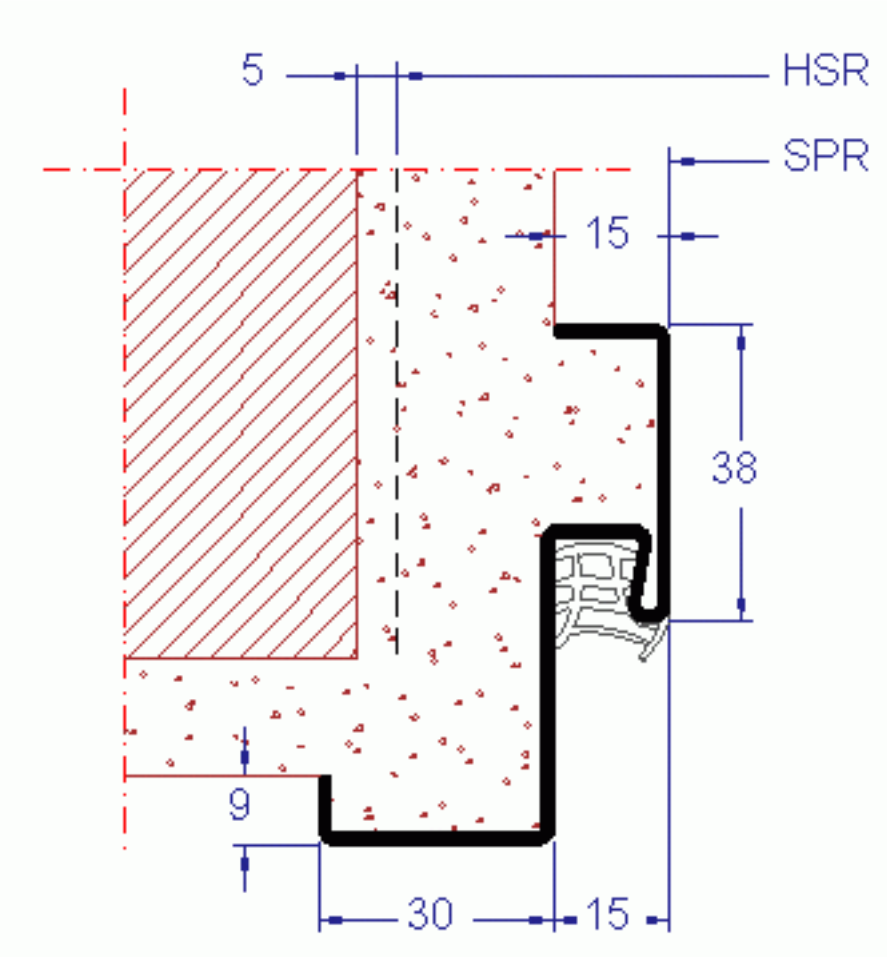

TPDO_22

Krok 1 Rozbalit pouzdro z plastové folie a sejmout kartonové krytí.

Krok 2 Vložit kolejnici sestavenou s nadpražím do horní části pouzdra. Zasunout výlisky kolejnice do prolisů ve stropní liště a posunout do polohy, kdy záseky nadpraží zaskočí za lemy bočnic pouzdra.

Krok 3 Distanční vzpěry upravit ohnutím jejich patek do pravého úhlu dle nákresu.

Krok 4 Do nadpraží zasunout jazýčky stojiny a poté je zahnout tak, aby došlo k zajištění v poloze, kdy není mezi nadpražím a stojinou žádná mezera.

Krok 5 Již ohnuté distanční vzpěry zasunout do prolisů ve stojině a montážním krytu.

Krok 6 Boční kotevní plechy ve stojině a zadním dílu pouzdra vyhnout dle záseků ve zdivu podle potřeby.

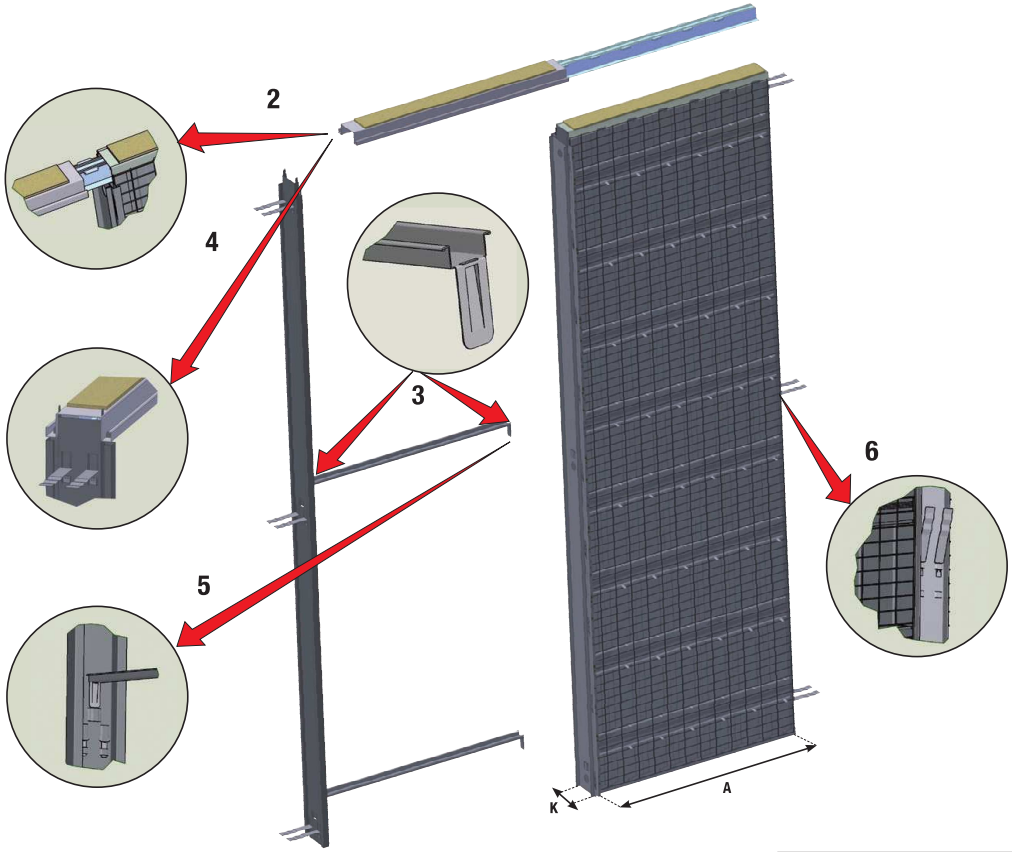

! Pro lepší manipulaci provádějte sestavení pouzdra v horizontální poloze !

SEZNAM DÍLŮ STAVEBNÍHO POUZDRA STANDARD

Plechová kapsa	1ks
Nadpraží s kolejnicí	1ks
Plechová stojina	1ks
Distanční vzpěra	2ks
Perlinka	1ks
Montážní balíček – sestavení pouzdra	1ks
obsah balíčku	
hmoždinka 8	4ks
vrut 4x30	4ks

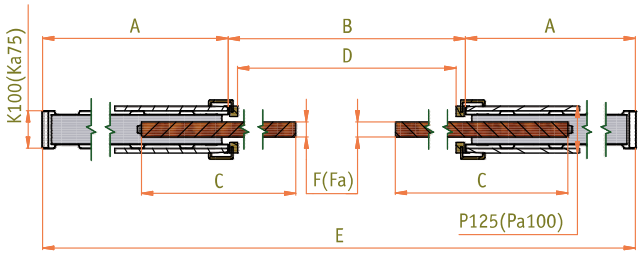

Horizontální řez pouzdrem NORMA LINE Komfort

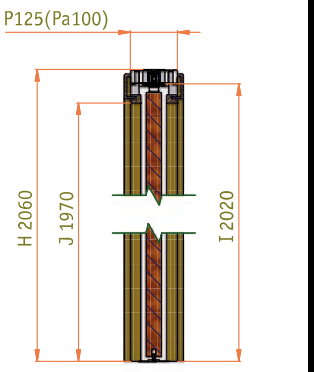

Vertikální řez pouzdrem NORMA LINE Komfort

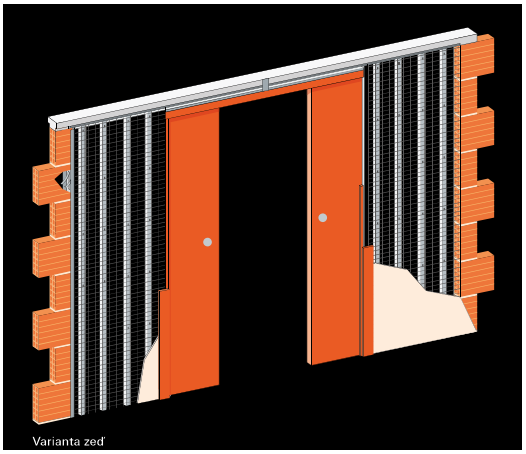

Varianta zeď